hansgrohe

- DE Montageanleitung
- FR Instructions de montage
- EN Assembly instructions
- IT Istruzioni per l'installazione
- ES Instrucciones de montaje
- NL Handleiding
- DK Monteringsvejledning
- PT Manual de instalação
- PL Instrukcja montażu
- CS Montážní návod
- SK Montážny návod
- ZH 组装说明
- RU Инструкция по монтажу
- FI Asennusohje
- SV Monteringsanvisning
- LT Montavimo instrukcijos
- HR Uputstvo za instalaciju
- RO Instrucțiuni de montare
- EL Οδηγία συναρμολόγησης
- SL Navodila za montažo
- ET Paigaldusjuhend
- LV Montāžas instrukcija
- SR Uputstvo za montažu
- NO Monteringsveiledning
- BG Ръководство за монтаж
- JP 施工説明書
- UA Інструкція по збірці
- AR تعليمات التجميع
- TR Montaj kılavuzu
- HU Szerelési útmutató
- HE הוראות הרכבה

E / S
13414XX0

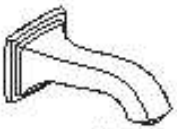

Metropol Classic
13425XX0

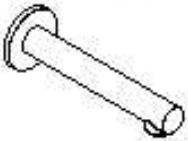

Talis S
72410000

Metris
31494000

Novus
71320000

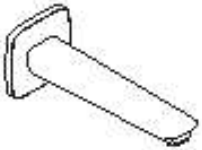

Logis
71410XX0

Rebris S
72430XX0

Rebris E
72431XX0

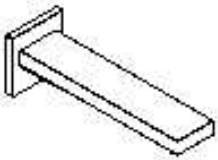

Tecturis E
73410XX0

Tecturis S
73411XX0

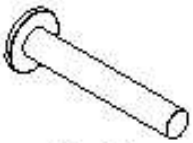

Zasis S
74410XX0

Vivanis
75410XX0

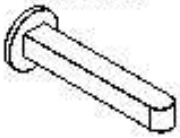

Finoris
76410XX0

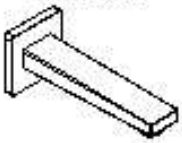

Metropol
32542000

Novus 71320000
E / S 13414XX0
Metris 31494000
Logis 71410XX0
Metropol 32542000
Finoris 76410XX0
Vivanis 75410XX0
Tecturis S 73411XX0
Tecturis E 73410XX0
Zesis S 74410XX0

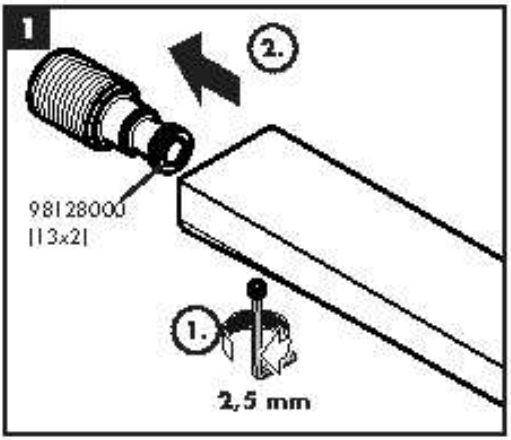

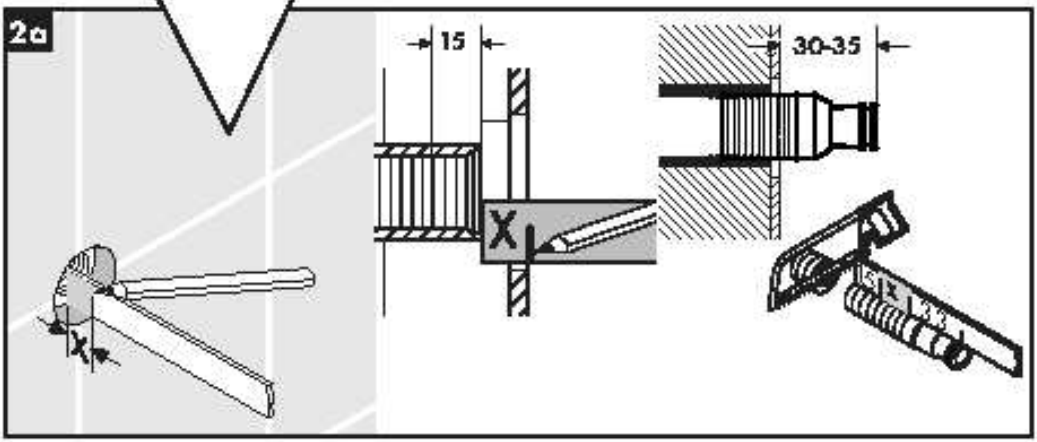

2b **Talis S** 72410000
Rebris S 72430XX0
Rebris E 72431XX0

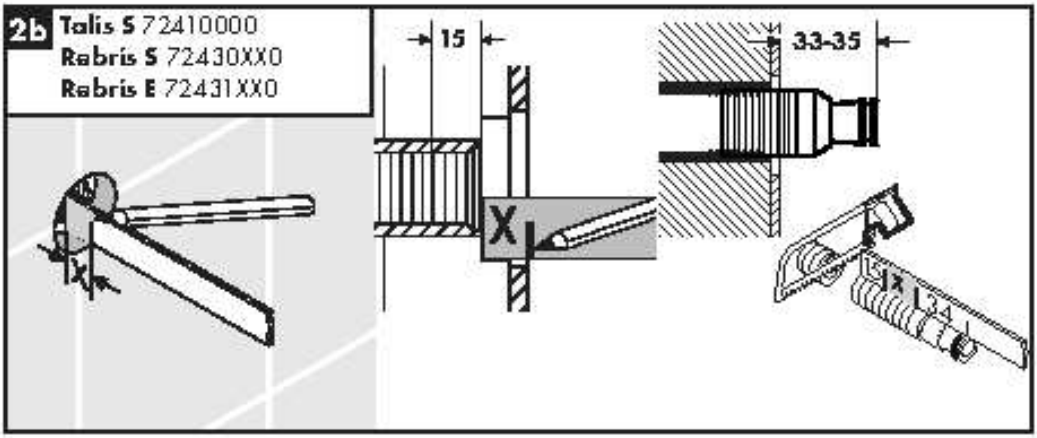

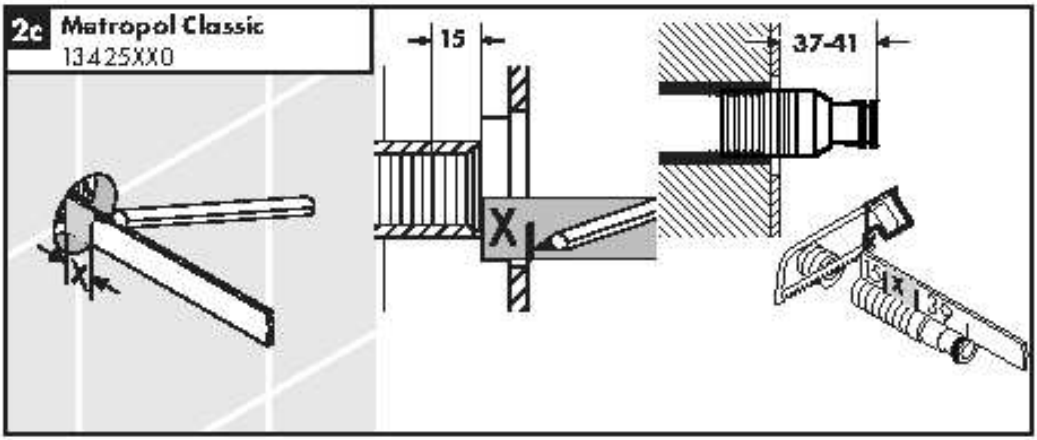

DE Silikon |essigsäurefrei|
FR Silicone |sans acide acétique|
EN Silicone |free from acetic acid|
IT Silicone |esente da acido acetico|
ES Silicona |libre de ácido acético|
NL Silicone |azijnzuurvrij|
DK Silikone |eddikesyre-fri|
PT Silicone |sem ácido acético|
PL Silikon |neutralny|
CS Silikon |bez kyseliny octové|
SK Silikon |bez kyseliny octovej|
ZH 硅胶 |不含醋酸|
RU Силикон |не содержит уксусной кислоты|
FI Silikoni |etikkahappovapaa|
SV Silikon |fri från ättiksyra|
LT Silikonas |be acto rūgšties|
HR Silikon |ne sadrži kiseline|
RO Silicon |fără acid acetic|
EL Σιλικόνη |δίχως οξικό οξύ|
SL Silikon |brez ocetne kisline|
ET Silikoon |äädikhappeta|
LV Silikons |etiķskābi nesaturošs|
SR Silikon |ne sadrži sirćetnu kiselinu|
NO Silikon |uten eddiksyre|
BG Силикон |без оцетна киселина|
JP シリコン |非酢酸系|
UA Силікон |без оцтової кислоти|
AR سيليكون |خالي من حمض الخليك|
TR Silikon |asetik asit içermeyen|
HU Szilikon |ecetsavmentes|
HE סילקון |שאינו מכיל חומצה אצטית|

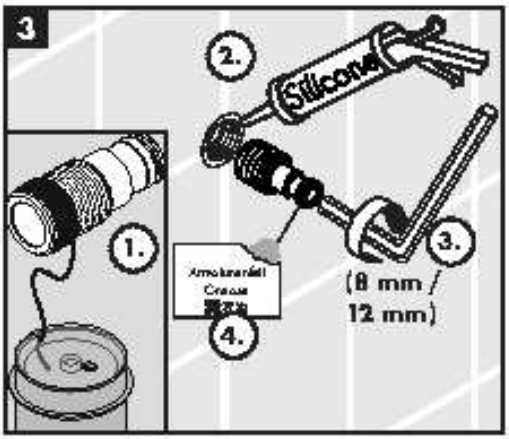

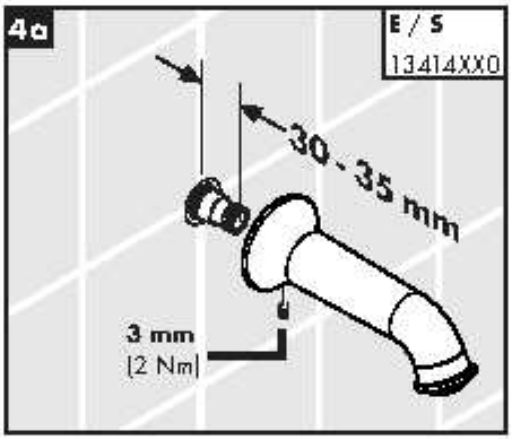

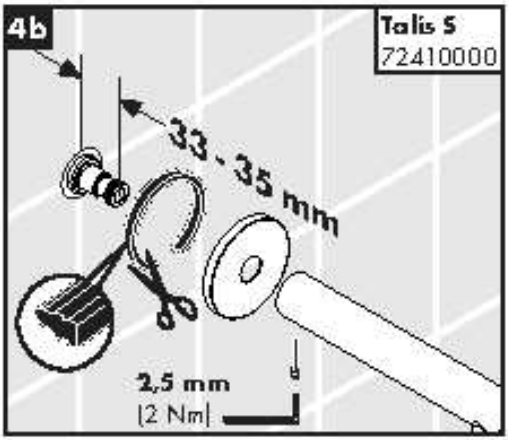
4b
Talis S
72410000
33 - 35 mm
2,5 mm
(2 Nm)

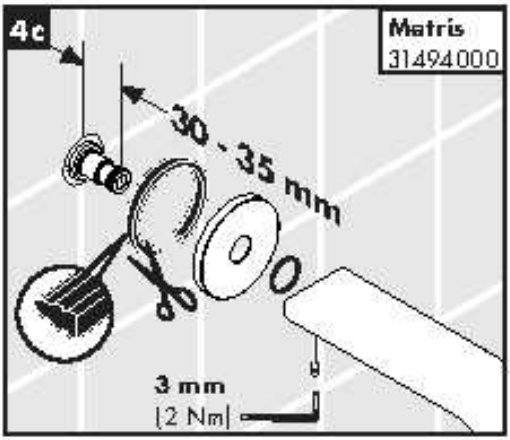
4c
Metris
31494000
30 - 35 mm
3 mm
(2 Nm)

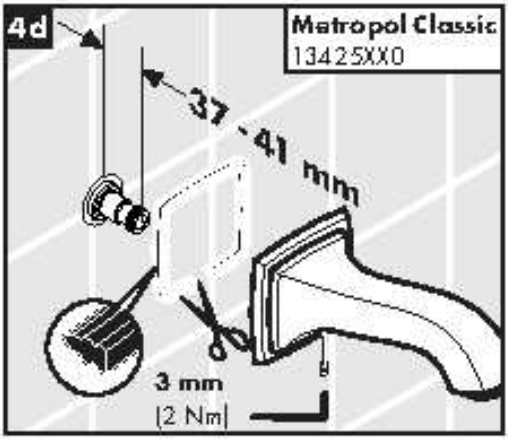
4d
Metropol Classic
13425XX0
37 - 41 mm
3 mm
(2 Nm)

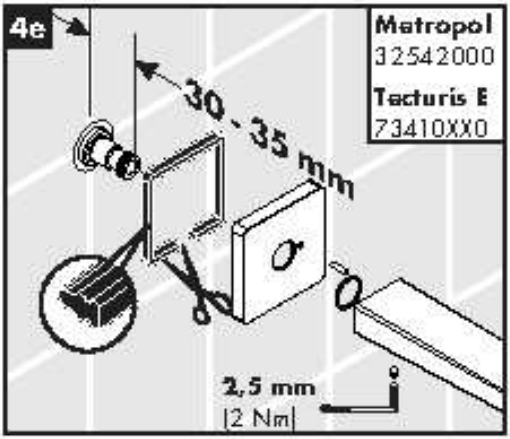
4e
Metropol
32542000
Tecturis E
73410XX0
30 - 35 mm
2,5 mm
(2 Nm)

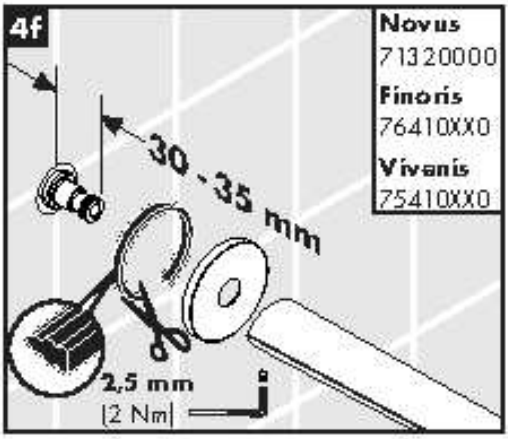
4f
Novus
71320000
Finoris
76410XX0
Vivanis
75410XX0
30 - 35 mm
2,5 mm
(2 Nm)

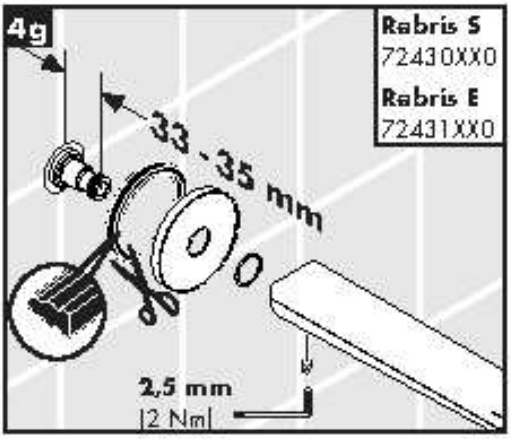
4g
Rebris S
72430XX0
Rebris E
72431XX0
33 - 35 mm
2,5 mm
(2 Nm)

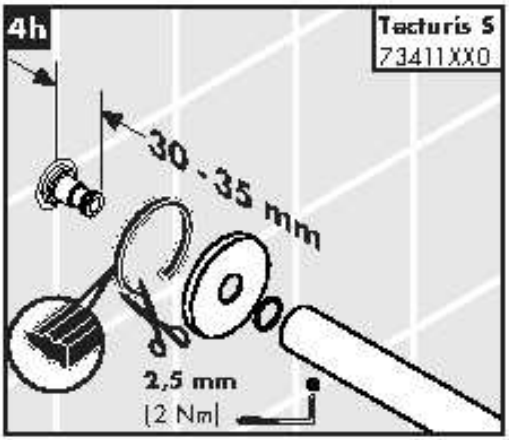
4h
Tacturis S
73411XX0
30 - 35 mm
2,5 mm
(2 Nm)

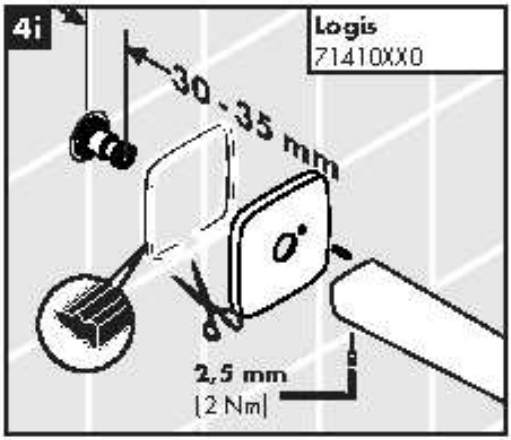
4i
Logis
71410XX0
30 - 35 mm
2,5 mm
(2 Nm)

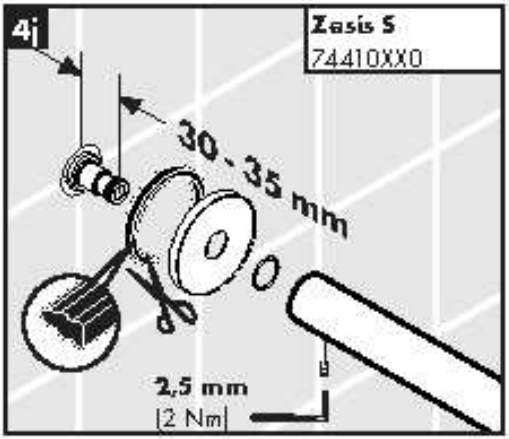
4j
Zasis S
74410XX0
30 - 35 mm
2,5 mm
(2 Nm)

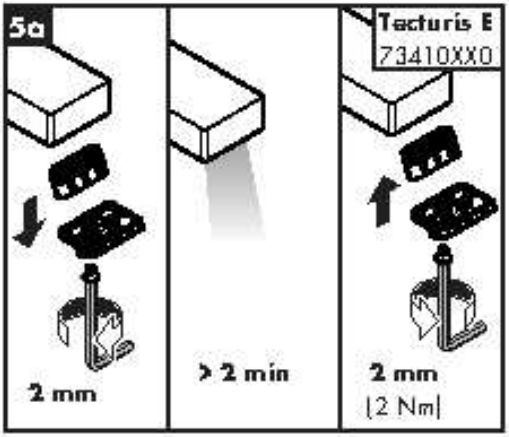
5a
Tacturis E
73410XX0
2 mm
> 2 min
2 mm
(2 Nm)

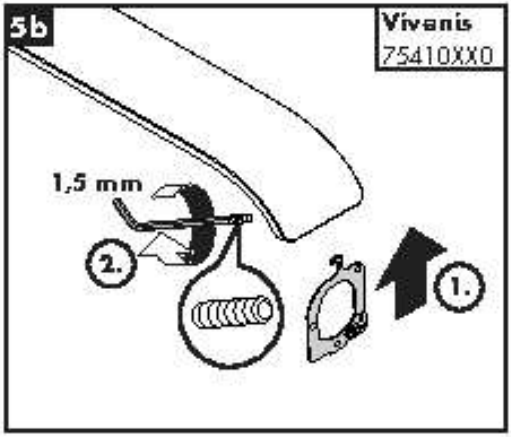
5b
Vivanis
75410XX0
1,5 mm
2.
1.

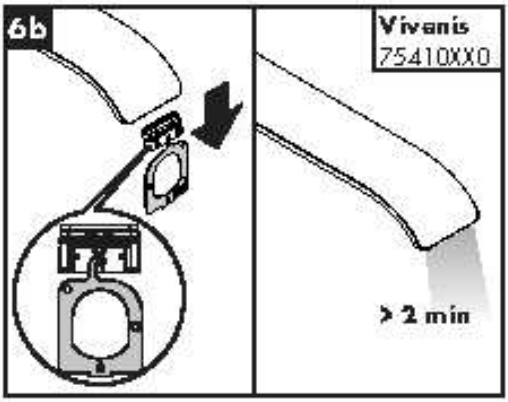

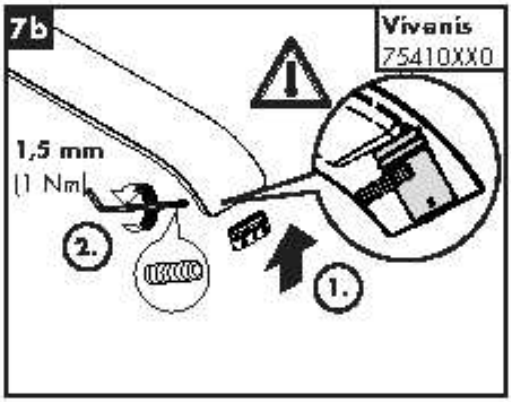

Novus
71320000

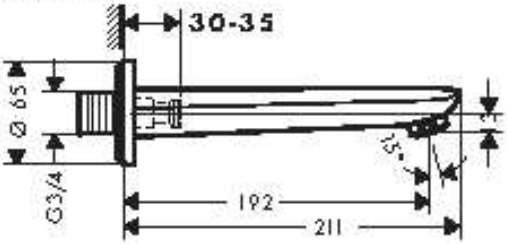

E / S
13414XX0

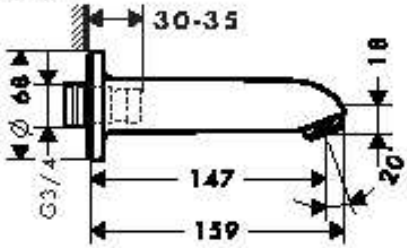

Metris
31494000

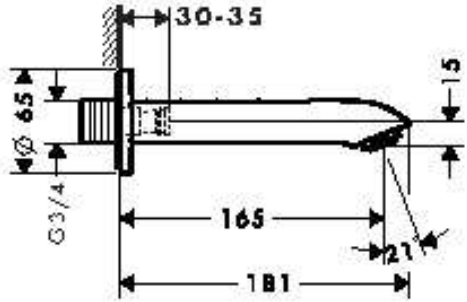

Metropol
32542000

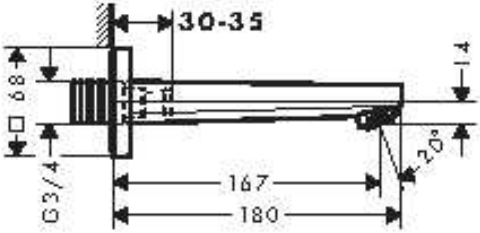

Talis S
72410000

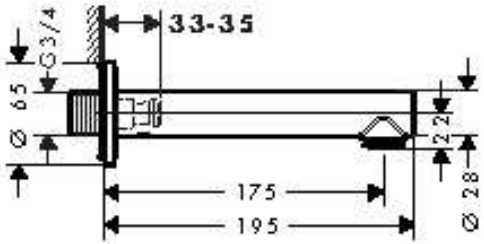

Metropol Classic
13425XX0

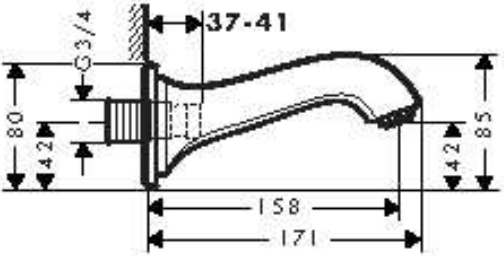

Finoris
76410XX0

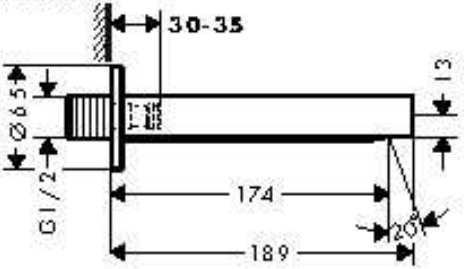

Rebris S / Rebris E
72430XX0 / 72431XX0

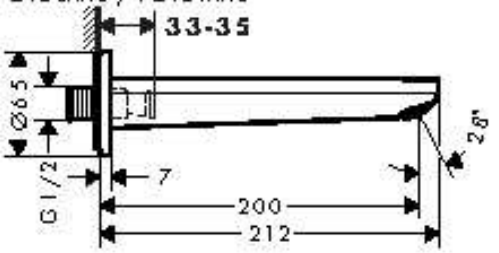

Tecturis S
73411XX0

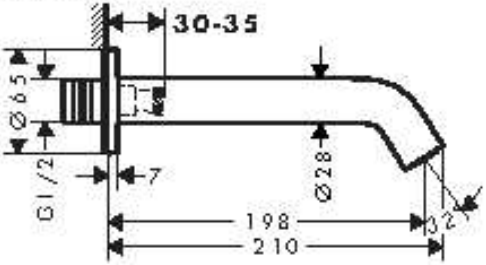

Tecturis E
73410XX0

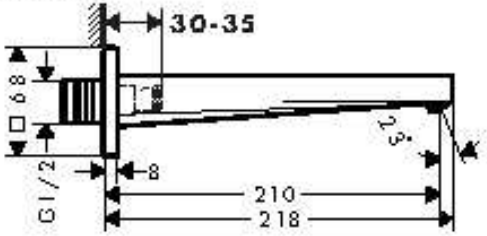

Logis
71410XX0

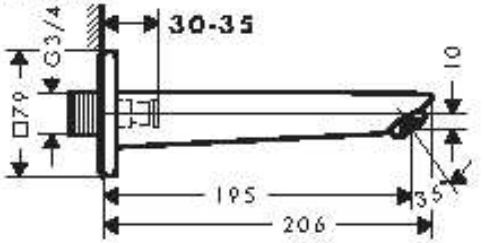

Zasis S
74410XX0

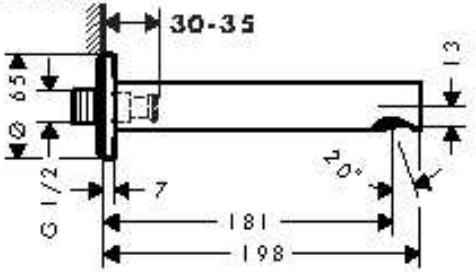

Vivanis
75410XX0

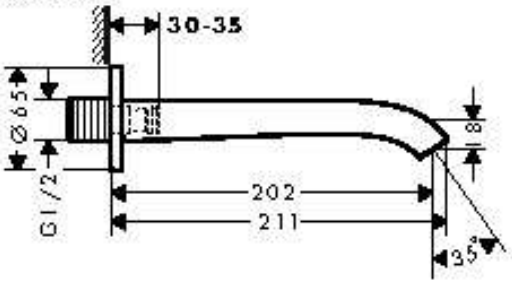

P max. 1,0 MPa = 10 bar

T max. 60 °C

E / S 13414XX0

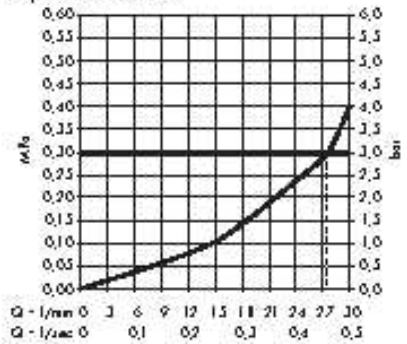

Vivanis 75410XX0

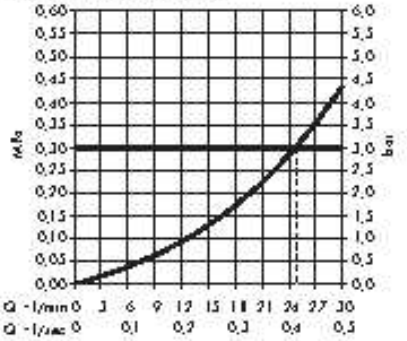

Novus 71320000 / **Metropol** 32542000
Metris 31494000

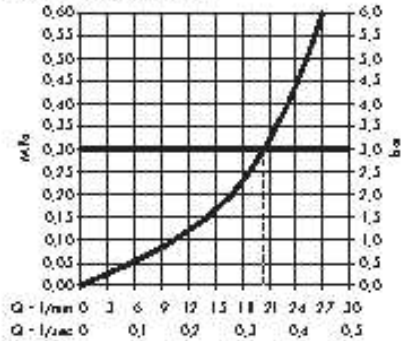

Metropol Classic 13425XX0
Talis S 72410000

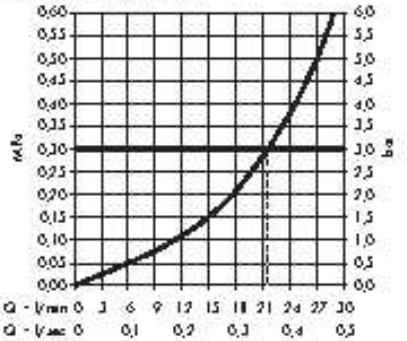

P max. 1,0 MPa – 10 bar **T** max. 60 °C

Finoris 76410XX0

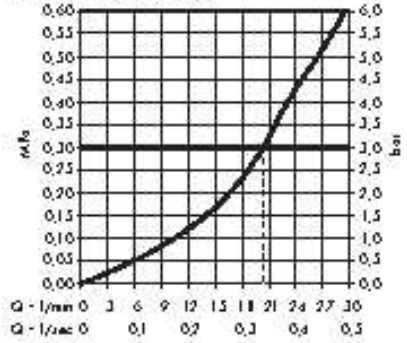

Logis 71410000

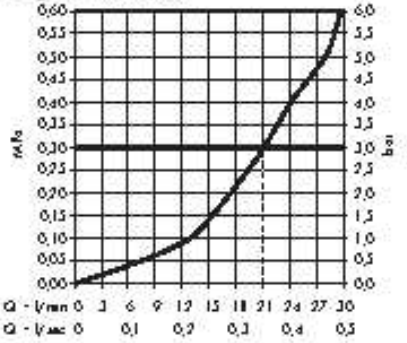

Rebris S 72430XX0 / **Rebris E** 72431XX0
Tecturis S 73411XX0 / **Tecturis E** 73410XX0
Zasis S 74410XX0

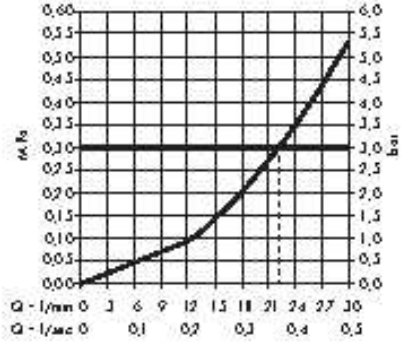

XX – Farbcodierung / Couleurs / Colors / Trattamento / Acabados / Kleuren / Overflade / Acabamentos / Kody kolorów / Kód povrchové úpravy / Farebné označenie / 颜色代码 / Цветная кодировка / Värikoodaus / Färgkodning / Spalvos / Boje / Codurile culori / Χρώματα / Barve / Värvid / Krāsu kodi / Oznake boja / Fargekode / Цветово кодиране / 仕上げ色 / Кольори / الألوان / Renkler / Szinkódolás / צבעים

00 – Chrome
90 – Chrome / Gold
14 – Brushed Bronze
34 – Brushed Black Chrome
67 – Matt Black
70 – Matt White

Logis
71410XX0

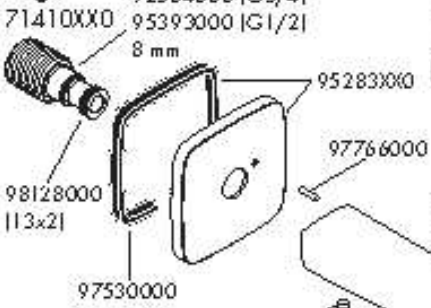

Metropol Classic
13425XX0

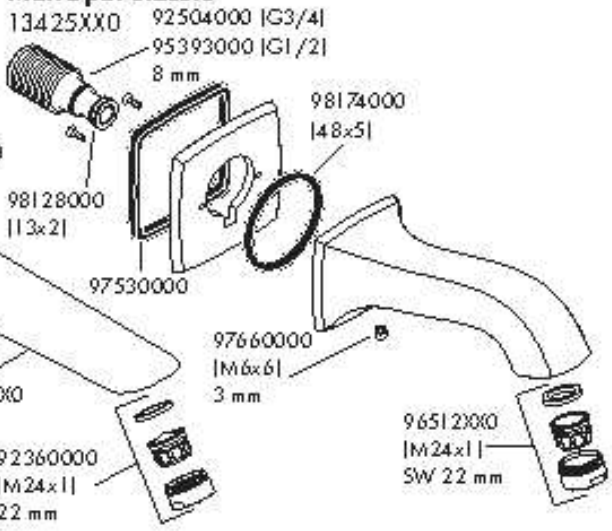

Metris
31494000

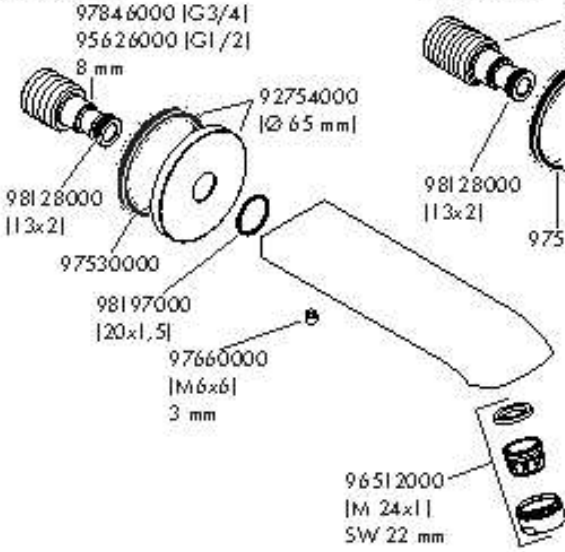

Vivenis
75410XX0

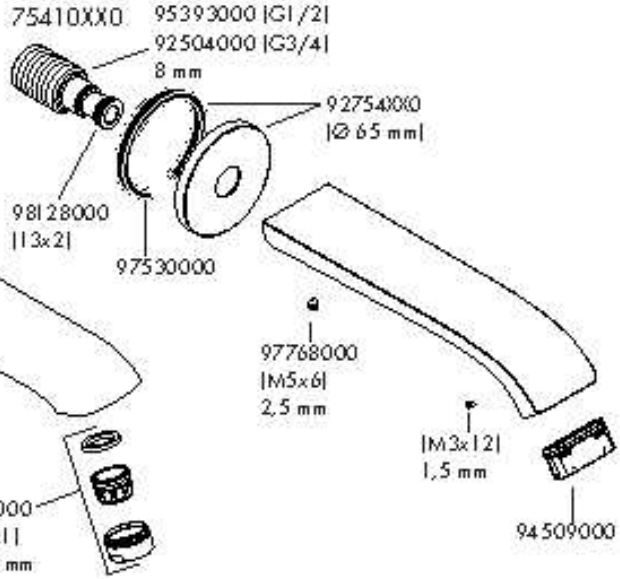

Finoris
76410XX0

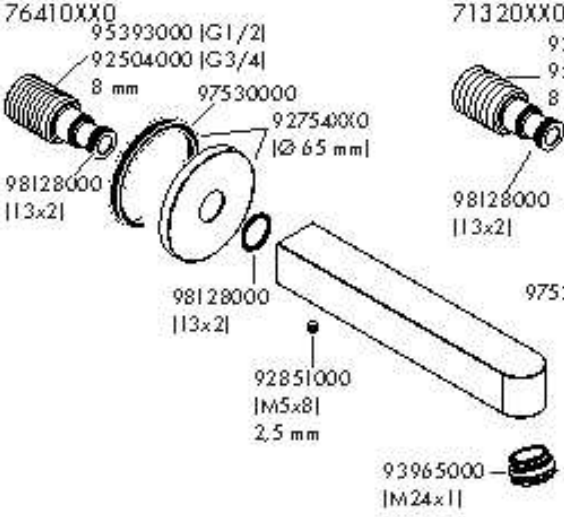

Novus
71320XX0

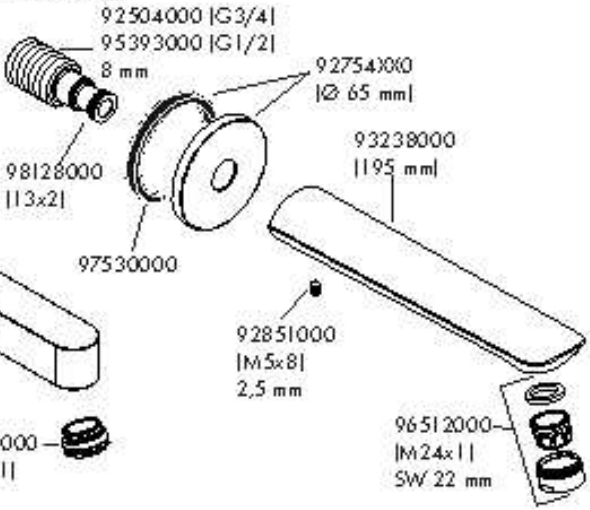

Metropol
32542000

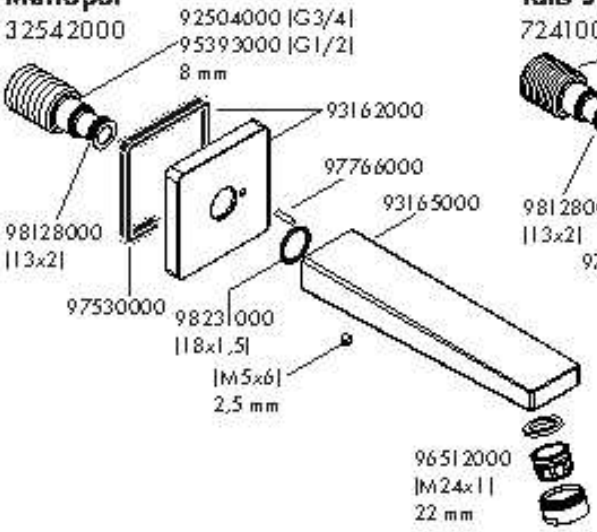

Talis S
72410000

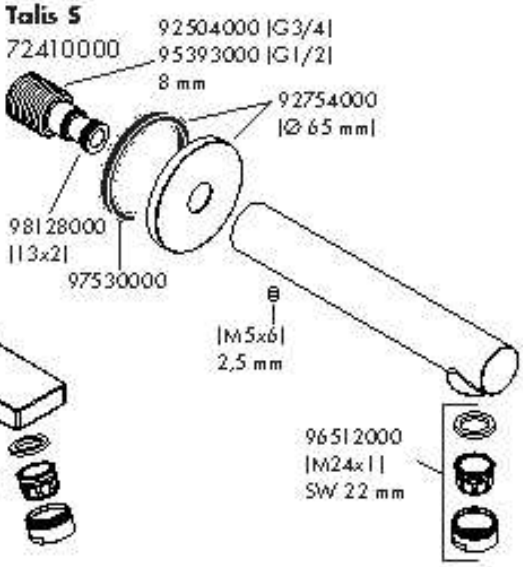

E / S
13414XX0

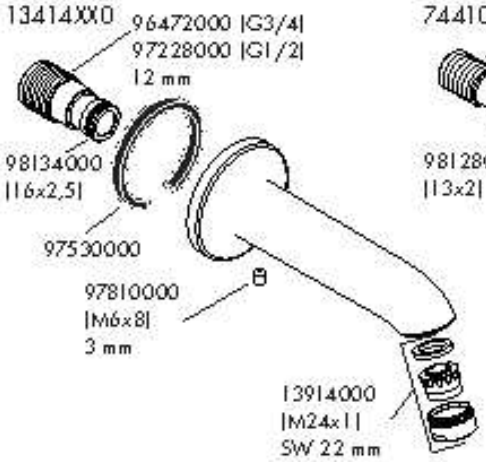

Zesis S
74410XX0

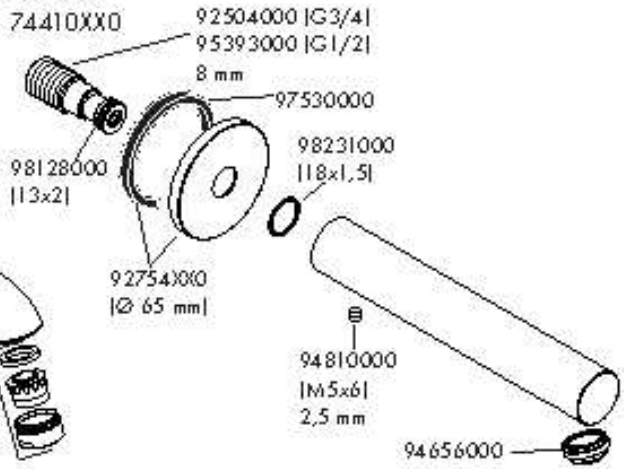

Rebris E
72431XX0

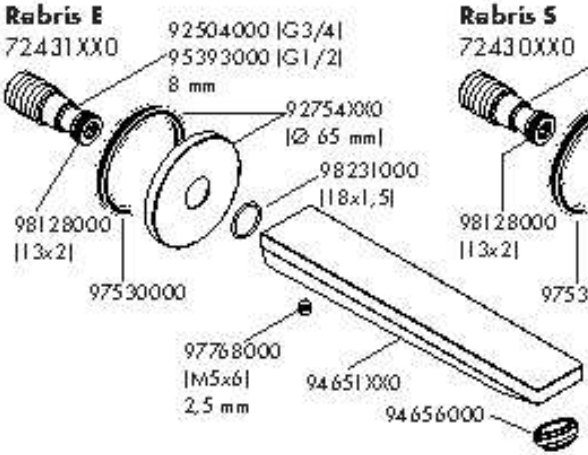

Rebris S
72430XX0

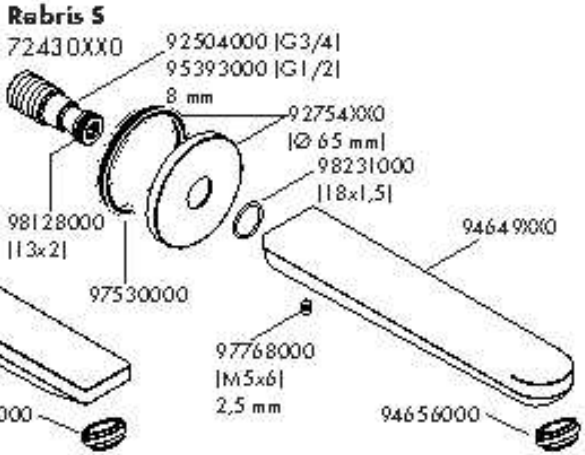

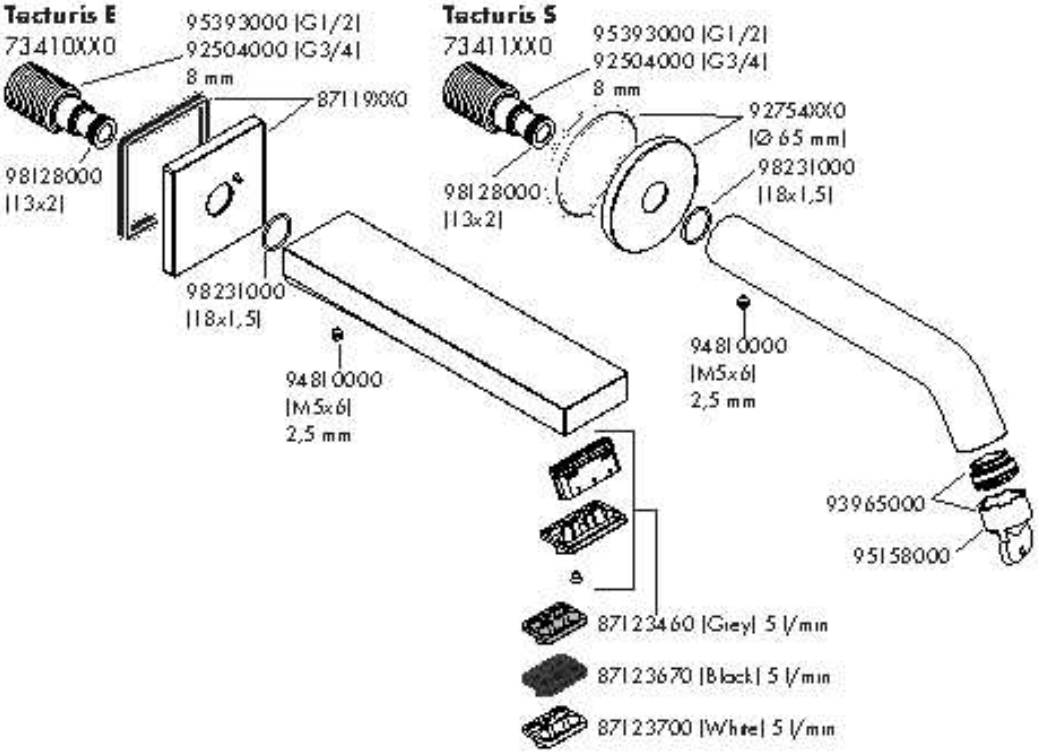
Tecturis E
73410XX0
95393000 (G1/2)
92504000 (G3/4)
8 mm
87119000
98128000
(13x2)
98231000
(18x1,5)
94810000
(M5x6)
2,5 mm
Tecturis S
73411XX0
95393000 (G1/2)
92504000 (G3/4)
8 mm
92754000
(Ø 65 mm)
98128000
(13x2)
98231000
(18x1,5)
94810000
(M5x6)
2,5 mm
93965000
95158000
87123460 (Grey) 5 l/min
87123670 (Black) 5 l/min
87123700 (White) 5 l/min

	P-IX	DVGW	ETA
13414XX0	P-IX 18850/IB		
13425XX0			
31494000			
32542000	P-IX 16939/IB		
71320000	P-IX 16996/IC		
71410XX0	P-IX 28538/IC		
72410000	P-IX 28538/IC		
72430XX0	P-IX 38269/ID	DN0343	
72431XX0	P-IX 38269/ID	DN0343	
73410XX0	P-IX 38583/IO		
73411XX0	P-IX 38528/IO		
74410XX0			
75410XX0	P-IX 38060/IIO		
76410XX0	P-IX 38068/IIO		

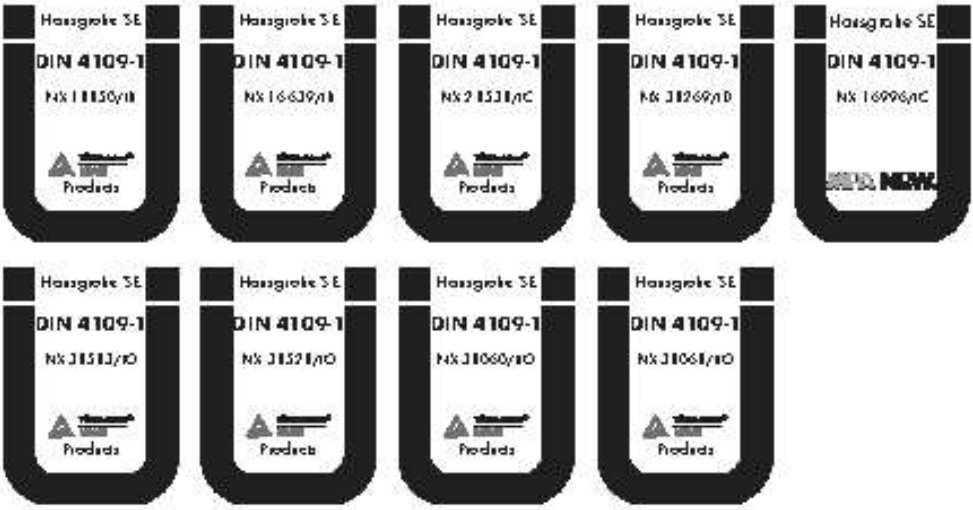

www.hansgrohe.com/cleaning-recommendation

* www.hansgrohe.com/warranty

DE Reinigungsempfehlung / Garantie / Kontakt
FR Recommandation pour le nettoyage / Garanties / Contact
EN Cleaning recommendation / Warranty / Contact
IT Raccomandazione di pulizia / Garanzia / Contatto
ES Recomendaciones para la limpieza / Garantía / Contacto
NL Aanbevelingen inzake reiniging / Garantie / Contact
DK Rengøringsvejledning / Garanti / Kontakt
PT Recomendações de limpeza / Garantia / Contacto
O papel e o cartão, bem como o plástico, devem ser eliminados separadamente nos sistemas de eliminação previstos para estes materiais.
PL Zalecenie dotyczące pielęgnacji / Gwarancja / Kontakt
CS Doporučení k čištění / Záruka / Kontakt
SK Odporúčania pre čistenie / Záruka / Kontakt
ZH 清洁指南 / 担保 / 接触
RU Рекомендации по очистке / Гарантия / Контакты
FI Puhdistussuositus / Takuu / Kosketus
SV Rengöringsrekommendationer / Garanti / Kontakt
LT Valymo rekomendacijos / Garantija / Kontaktai
HR Preporuke za čišćenje / Garancija / Kontakt
RO Recomandări pentru curățare / Garanție / Contact
EL Σύσταση καθαρισμού / Εγγύηση / επαφή
SL Priporočilo za čiščenje / Garancija / Kontakt
ET Puhastussoovitused / Garantii / Kontakt
LV Tīrīšanas ieteikumi / Garantija / Kontakti
SR Preporuke za čišćenje / Garancija / Kontakt
NO Anbefaling for rengjøring / Garanti / Kontakt
BG Препоръка за почистване / Гаранция / Контакт
JP お手入れの方法 / 保証について / ご連絡先
UA Рекомендації з чищення / Гарантія / контакти
AR توصيات التنظيف / الضمان / اتصال
TR Temizleme önerisi / Garanti / Temas
Garanti belgesi ve koşulları için www.hansgrohe.com.tr web sitesini ziyaret ederek; dijital garanti belgenize ulaşabilirsiniz.
HU Tisztítási tanácsok / Garancia / érintkezés
HE המלצות לניקוי / אחריות / איש קשר

hansgrohe
Hansgrohe · Auestraße 5 - 9 · D-77761 Schiltach · Telefon +49 (0) 7836 51-1202 · Telefax +49 (0) 7836 51 1440
E-Mail: info@hansgrohe.com · Internet: www.hansgrohe.com

09/2005
96765519