DURAVIT

Montage- und Gebrauchsanleitung	Einhebel-Wannenmischer bodenstehend
Instructions for mounting and use	Free-standing bath mixer
Notice de montage et d'utilisation	Mitigeur de baignoire monocommande au sol
Montagehandleiding en handleiding	Eenhendel badmengkraan vloermontage
Instrucciones de montaje y uso	Grifería monomando de bañera de pie
IIstruzioni d'uso e montaggio	Miscelatore monocomando vasca a pavimento
Instruções de montagem e de uso	Misturadora monocomando de banheira para montagem no chão
Monterings- og brugsanvisninger	1-grebs karbatteri gulvstående
Asennus- ja käyttöohje	Yksiote ammehana, lattia-asennus
Monterings- og bruksanvisninger	1-greps karbatteri, gulvstående
Monterings- och bruksanvisning	Engrepps badkarsblandare golvstående
Paigaldus- ja kasutusjuhend	Põrandal seisev ühe kangiga vannisegisti
Instrukcja montażu i użytkowania	Jednouchwytowa bateria wannowa wolnostojąca
Инструкция по монтажу и эксплуатации	Однорычажный смеситель для ванны, напольный
Návod k montáži a použití	Páková vanová baterie stojící na podlaze
Montážny návod a návod na obsluhu	Jednopáková podlahová vaňová batéria
Szerelési és használati útmutató	Egykaros kádtöltő csaptelep, álló
Upute za montažu i upotrebu	Ventil za miješanje s ručicom za kadu podni
Instrucțiuni de utilizare și montaj	Baterie monocomandă pentru cadă, montaj pe pardoseală
Navodila za montažo in uporabo	Enoročna mešalna baterija za kad, stoječa na tleh
Ръководство за монтаж и експлоатация	Смесител за вана с една ръкохватка, подов монтаж
Montāžas un lietošanas instrukcija	Viena roktura vannas maisītājs, grīdas
Montavimo ir naudojimo instrukcija	Vienos svirties dušo maišytuvas, pastatomas ant grindų
Montaj ve Kullanma Kılavuzu	Tek kollu yerden küvet bataryası
安装和操作说明	单把落地式浴缸龙头
설치 및 사용 설명서	스탠드형 단일 레버 욕조 혼합 수도꼭지
設置及び取り扱い方法	バス用フリースタンディング混合水栓
دليل التركيب والاستخدام	خلاط بانيو بذراع واحدة ثابت على الأرض

Wichtige Hinweise 4

Important information 5

Remarques importantes 6

Belangrijke aanwijzingen 7

Información importante 8

Indicazioni importanti 9

Indicações importantes 10

Vigtige henvisninger 11

Tärkeä ohje 12

Viktig informasjon 13

Viktig information 14

Olulised nõuanded 15

Ważne informacje 16

Важные замечания 17

Důležité pokyny 18

Dôležité upozornenia 19

Fontos tudnivalók 20

Važne napomene 21

Indicații importante 22

Pomembni napotki 23

Важни указания 24

Svarīgi norādījumi 25

Svarbūs nurodymai 26

Önemli bilgiler 27

重要说明 28

주의 사항 29

重要注意事項 30

ملاحظات هامة 31

Montage, Installation, Montage, Montage, Montaje, Montaggio, Montagem, Montering, Asennus, Montering, Montering, Paigaldus, Montaż, Монтаж, Montáž, Montáž, Szerelés, Montaža, Instalarea, Montaža, Монтаж, Montāža, Montavimas, Montaj, 安装, 설치, 設置, التركيب 32

Bedienung, Operation, Commande, Bediening, Manejo, Comandi, Comando, Betjening, Käyttö, Betjening, Manövrering, Käsitsemine, Obsługa, Обслуживание, Obsluha, Obsluha, Kezelés, Rukovanje, Operare, Upravljanje, Обслужване, Lietošana, Valdymas, Kullanım, 操作, 조작, 操作, الاستعمال 35

Pflege und Wartung, Care&maintenance, Entretien&maintenance, Onderhoudsinstructies, Conservatión y mantenimiento, Cura&manutenzione, Conservação&manutenção, Pleje og vedligeholdelse, Hoito ja huolto, Pleie og vedlikehold, Skötsel&underhåll, Hooldus, Pielęgnacja i konserwacja, Уход и техобслуживание, Péče a údržba, Starostlivosť a údržba, Ápolás és karbantartás, Njega i održavanje, Îngrijire&întreținere, Nega in vzdrževanje, Грижа и поддръжка, Korpšana un apkope, Bendroji ir techninė priežiūra, Koruma&Bakım, 维护和保养, 관리 및 유지보수, お手入れとメンテナンス, العناية والصيانة 37

Diese Anleitung ist Bestandteil des Duravit Produkts und muss sorgfältig gelesen werden und jederzeit verfügbar sein.

Zielgruppe und Qualifikation

Das Produkt darf nur durch ausgebildete Sanitärinstallateure montiert werden.

Erklärung der Symbole

Verweis auf Montagehinweis in diesem Kapitel

Aufforderung zum Tragen von Handschuhen

Optionale Einstellungen

Technische Daten

Betriebsdruck	max. 1,0 MPa
empfohlen	0,1 - 0,5 MPa
Prüfdruck	1,6 MPa
1 MPa = 10 bar = 145 PSI	
Temperatur Heißwasser	max. 60 °C

Sicherheitshinweise

Schnitt- und Quetschverletzungen

> Handschuhe tragen bei der Montage.

Produkt und/oder Sachschäden

> Installationsvorschriften örtlicher Versorgungsunternehmen sowie länderspezfische Normen uneingeschränkt einhalten.

> Druckunterschiede zwischen Warm- und Kaltwasseranschlüssen ausgleichen.

> Bei Installationen mit Durchlauferhitzern die Herstellerhinweise beachten.

Montagehinweise

Grundkörper montieren

> Vor der Montage des Einhebel-Wannenmischers den Grundkörper # GK5900 0080 montieren, siehe Duravit Anleitung MAL # 59260.

2 Essigsäurefreies Silikon verwenden

> Silikon auf Alkoxybasis verwenden.

These instructions are part of the Duravit product and must be read carefully and kept available at all times.

Target readership and qualifications

The product may only be installed by a qualified plumber.

Explanation of the symbols

Link to the mounting instructions in this section

Prompt to wear gloves

Optional settings

Technical data

Operating pressure	max. 1.0 MPa
Recommended	0.1 - 0.5 MPa
Test pressure	1.6 MPa
1 MPa = 10 bar = 145 PSI	
Hot water temperature	max. 60 °C

Safety instructions

Cut and crushing injuries

> Wear gloves when installing the product.

Product and/or property damage

> Observe the local installation regulations and any country-specific standards at all times.

> Equalise pressure differences between cold and hot water connections.

> Observe the manufacturer's instructions for installation with continuous flow heaters.

For Australia/New Zealand

Installation to be in accordance with the AS/NZS 3500 series standard.
Any flow controller incorporated in the outlet to be tightened to prevent removal by hand.

Mounting instructions

Mounting the basic body

> Before mounting the single lever bath mixer, mount the basic set # GK5900 0080; see Duravit instructions MAL # 59260.

2 Using silicone without acetic acid

> Use alkoxy-based silicone.

Cette notice de montage fait partie intégrante du produit Duravit. Elle doit être lue attentivement avant le montage et être disponible à tout moment.

Groupe cible et qualification

Le produit doit être monté uniquement par des installateurs sanitaires formés à cet effet.

Explication des symboles

Voir la consigne de montage dans ce chapitre

Invitation à porter des gants

Réglages optionnels

Caractéristiques techniques

Pression de service	max. 1,0 MPa
Recommandée	0,1 - 0,5 MPa
Pression d'épreuve	1,6 MPa
1 MPa = 10 bar = 145 PSI	
Température de l'eau chaude	max. 60 °C

Consignes de sécurité

Coupures et blessures par écrasement

> Porter des gants durant le montage.

Dommages du produit et/ou des biens

> Les prescriptions d'installation des entreprises de fourniture locales et les normes nationales doivent impérativement être appliquées.

> Compenser les différences de pression entre les raccords d'eau chaude et d'eau froide.

> Tenir compte des consignes du fabricant lors de l'installation avec des chauffe-eau instantanés.

Consignes de montage

Montage du corps principal

> Avant le montage du mitigeur de baignoire monocommade, monter le corps principal # GK5900 0080, voir notice Duravit MAL # 59260.

2 Utiliser du silicone exempt d'acide acétique

> Utiliser du silicone à base d'alkoxy.

Deze handleiding is een onderdeel van het Duravit-product en moet zorgvuldig worden gelezen en te allen tijde beschikbaar zijn.

Doelgroep en kwalificatie

Het product mag alleen door opgeleide sanitair installateurs worden gemonteerd.

Uitleg van de symbolen

Verwijzing naar montage-instructies in dit hoofdstuk.

Er dienen handschoenen te worden gedragen.

Optionele instellingen

Technische gegevens

Werkdruk	max. 1,0 MPa
Aanbevolen werkdruk	0,1 - 0,5 MPa
Testdruk	1,6 MPa
1 MPa = 10 bar = 145 PSI	
Temperatuur warm water	max. 60 °C

Veiligheidsvoorschriften

Snijwonden en kneuzingen

> Draag tijdens de montage handschoenen.

Schade aan het product en/of materiële schade

> Neem de installatievoorschriften van de lokale nutsbedrijven alsmede de voor het betreffende land geldende normen volledig in acht.

> Compenseer drukverschillen tussen warm- en koudwateraansluitingen.

> Neem bij installaties met geisers de aanwijzingen van de fabrikant in acht.

Montage-instructies

Basislichaam monteren

> Monteer vóór de montage van de eenhendel badmengkraan het basislichaam # GK5900 0080, zie Duravit handleiding MAL # 59260.

2 Azijnzuur-vrij silicone gebruiken

> Gebruik silicone op alkoxybasis.

Estas instrucciones forman parte del producto Duravit y se deben leer detenidamente, además de estar disponibles en cualquier momento.

Instaladores y cualificación

El producto solo debe ser montado por instaladores sanitarios autorizados.

Explicación de los símbolos

Se refiere a una indicación de montaje en este capítulo

Ponerse guantes

Configuración opcional

Características técnicas

Presión de funcionamiento	Máx. 1,0 MPa
Recomendada	0,1 - 0,5 MPa
Presión de comprobación	1,6 MPa
1 MPa = 10 bar = 145 PSI	
Temperatura del agua caliente	Máx. 60 °C

Advertencias de seguridad

Lesiones de corte y aplastamiento

> Llevar guantes durante el montaje.

Daños materiales o en el producto

> Deberán cumplirse de forma rigurosa las normativas de instalación de las empresas de suministro locales y las normas específicas de cada país.

> Compensar las diferencias de presión entre las tomas de agua caliente y fría.

> En caso de instalaciones con calentadores de paso, tener en cuenta las indicaciones del fabricante.

Indicaciones de montaje

Montar el cuerpo base

> Antes del montaje del monomando de bañera se debe montar el cuerpo base # GK5900 0080, véanse las instrucciones Duravit MAL # 59260.

2 Utilizar silicona sin ácido acético

> Utilizar silicona sobre base de alcoxi.

Questo manuale è parte integrante del prodotto Duravit, deve essere letto con attenzione e deve essere disponibile in qualsiasi momento.

Destinatari e competenza

Il prodotto deve essere installato esclusivamente da tecnici specializzati e qualificati.

Spiegazione dei simboli

Riferimento alla nota al montaggio in questo capitolo

Richiesta di indossare i guanti

Impostazioni opzionali

Dati tecnici

Pressione d'esercizio	max. 1,0 MPa
Consigliata	0,1 - 0,5 MPa
Pressione di prova	1,6 MPa
1 MPa = 10 bar = 145 PSI	
Temperatura acqua calda	max. 60 °C

Indicazioni di sicurezza

Lesioni da taglio e schiacciamento

> Indossare i guanti per il montaggio.

Danni al prodotto e/o danni materiali

> Per l'installazione è necessario rispettare sempre rigorosamente le normative specifiche degli enti di approvvigionamento locali e le norme nazionali.

> Compensare le differenze di pressione fra gli attacchi dell'acqua calda e quelli dell'acqua fredda.

> Per le installazioni con scaldacqua istantanei attenersi alle indicazioni dei rispettivi produttori.

Indicazioni per l'installazione

Montaggio del corpo base

> Prima di eseguire il montaggio del miscelatore monocomando per vasca, montare il corpo base # GK5900 0080, vedere Istruzioni Duravit MAL # 59260.

2 Utilizzo di silicone privo di acido acetico

> Utilizzare silicone alcossilico.

Este manual é parte integrante do produto Duravit e deve ser lido atentamente e deve estar sempre à disposição.

Grupo-alvo e qualificação

O produto só deve ser montado por técnicos qualificados para instalações sanitárias.

Explicação dos símbolos

Referência às instruções de montagem neste capítulo

Solicitação para usar luvas

Ajustes opcionais

Dados técnicos

Pressão operacional	máx. 1,0 MPa
Recomendado	0,1 - 0,5 MPa
Pressão de ensaio	1,6 MPa
1 MPa = 10 bar = 145 PSI	
Temperatura da água quente	máx. 60 °C

Indicações de segurança

Ferimentos devido a cortes e esmagamentos

> Usar luvas durante a montagem.

Danos ao produto e/ou danos materiais

> Devem ser respeitadas, incondicionalmente, todas as diretivas de instalação dos serviços públicos locais, assim como as normas específicas do país.

> Compensar as diferenças de temperatura entre as ligações de água quente e de água fria.

> Em instalações com esquentadores contínuos é necessário observar as respectivas instruções do fabricante.

Instruções de montagem

Montar corpos básicos

> Antes da montagem da misturadora monocomando de banheira, deve ser montado o corpo básico # GK5900 0080, vide manual Duravit MAL # 59260.

2 Utilizar silicone livre de ácido acético

> Utilizar silicone a base de alcóxi.

Denne vejledning er en del af Duravit produktet og skal gennemlæses nøje samt altid være tilgængelig.

Målgruppe og kvalifikationer

Produktet må kun monteres af en kvalificeret vvs-installatør.

Signaturforklaring

Se monteringsanvisning i dette kapitel

Handsker anbefales

Mulige indstillinger

Tekniske data

Driftstryk	maks. 1,0 MPa
Anbefalet	0,1 - 0,5 MPa
Prøvetryk	1,6 MPa
1 MPa = 10 bar = 145 PSI	
Varmtvandstemperatur	maks. 60 °C

Sikkerhedsforskrifter

Snit- og personskade

> Bær handsker under monteringen.

Produkt- og/eller tingskade

> De lokale installationsforskrifter og landespecifikke standarder skal altid overholdes.

> Trykforskelle mellem varmt- og koldtvandstilførslen skal udlignes.

> Ved montering af gennemstrømningsvandvarmere skal producentens anvisninger overholdes.

Monteringsanvisninger

Montering af grundelement

> Før montering af 1-grebs karbatteriet, skal grundelementet # GK5900 0080 monteres. Se Duravitvejledning MAL # 59260.

2 Anvendelse af eddikesyrefri silikone

> Anvend alkoxy-silikone.

Tämä ohje on Duravit-tuotteen osa, joka on luettava huolellisesti ja jonka on oltava aina käytettävissä.

Kohderyhmät ja pätevyysvaatimukset

Tuotteen saa asentaa vain koulutettu LVI-asentaja.

Symbolien selitykset

Viite tässä luvussa olevaan asennusohjeeseen

Kehotus käsineiden käyttöön

Valinnaiset asetukset

Tekniset tiedot

Käyttöpaine	maks. 1,0 MPa
Suositus	0,1 - 0,5 MPa
Tarkastuspaine	1,6 MPa
1 MPa = 10 bar = 145 PSI	
Lämpötila, kuumavesi	maks. 60 °C

Turvallisuusohjeita

Viilto- ja puristusvammat

> Käytä asennuksessa käsineitä.

Tuotevauriot ja/tai aineelliset vahingot

> Noudata paikallisen sähkö- ja vesilaitoksen asennusmääräyksiä sekä maakohtaisia normeja rajoituksetta.

> Tasaa lämmin- ja kylmävesiliitäntöjen väliset paine-erot.

> Läpivirtausvedenlämmittimiä käyttävissä asennuksissa on noudatettava laitevalmistajien ohjeita.

Asennusohjeet

Perustan asennus

> Asenna ennen yksivipuisen pesuallassekoittimen asennusta perusta # GK5900 0080, katso Duravit-ohje MAL # 59260.

2 Käytä etikkahapotonta silikonia

> Käytä alkoksipohjaista silikonia.

Denne veiledningen er en del av Duravit-produktet og må leses nøye og være tilgjengelig til enhver tid.

Målgruppe og kvalifikasjon

Produktet skal kun monteres av faglærte VVS-montører.

Forklaring av symbolene

Se monteringsveiledning i dette kapitel

Hansker anbefales

Valgfrie innstillinger

Tekniske data

Driftstrykk	maks. 1,0 MPa
Anbefalt	0,1 - 0,5 MPa
Testtrykk	1,6 MPa
1 MPa = 10 bar = 145 PSI	
Temperatur varmtvann	maks. 60 °C

Sikkerhetshenvisninger

Snitt- og personskade

> Bruk hansker under monteringen.

Produktskader og/eller materielle skader

> Installasjonsforskrifter fra lokale vannverk og e-verk og nasjonale standarder må alltid overholdes.

> Utjevn trykkforskjeller mellom varmtvanns- og kaldtvannstilkoblinger.

> Ved installasjoner med gjennomstrømningsberedere må produsentanvisningene følges.

Monteringsanvisninger

Montere innbyggingsdel

> Før du monterer 1-greps karbatteriet, må du montere innbyggingsdelen # GK5900 0080. Se Duravit-veiledning MAL # 59260.

2 Bruk eddiksyrefri silikon

> Bruk silikon basert på alkoksy.

Anvisningen utgör en del av Duravit produkten. Läs noga igenom den och se till att den alltid finns tillgänglig.

Målgrupp och behörighet

Produkten får endast monteras av kvalificerade VVS-installatörer.

Symbolförklaring

Hänvisning till monteringsanvisning i det här kapitlet

Uppmaning att använda handskar

Alternativa inställningar

Tekniska data

Drifttryck	max 1,0 MPa
Rekommenderat	0,1 - 0,5 MPa
Provtryck	1,6 MPa
1 MPa = 10 bar = 145 PSI	
Temperatur varmvatten	max 60 °C

Säkerhetsanvisningar

Skär- och klämskador

> Använd handskar vid monteringen.

Produkt- och/eller sakskador

> Följ ovillkorligen gällande normer och lokala installationsföreskrifter till punkt och pricka.

> Utjämna tryckskillnader mellan varm- och kallvattenanslutningar.

> Beakta tillverkarens anvisningar för installationer med varmvattenberedare.

Monteringsanvisningar

Montera huvuddelen

> Montera huvuddelen # GK5900 0080 före montering av engrepps badkarsblandaren, se Duravit anvisningen MAL # 59260.

2 Använda ättiksyrafri silikon

> Använd alkoxybaserad silikon.

See juhend kuulub Duraviti toote juurde ja seda tuleb põhjalikult lugeda ning see peab olema alati kättesaadav.

Sihtrühm ja kvalifikatsioon

Toote võib paigaldada vaid koolitatud sanitaartehnik.

Sümbolite tähendused

Viide selles peatükis olevale paigaldusjuhisele

Kinnaste kandmise nõue

Valikulised sätted

Tehnilised andmed

Talitlusrõhk	max 1,0 MPa
Soovituslik	0,1 - 0,5 MPa
Katserõhk	1,6 MPa
1 MPa = 10 baari = 145 PSI	
Kuuma vee temperatuur	max 60 °C

Ohutusjuhised

Lõike- ja muljumisvigastused

> Kandke paigaldamisel kindaid.

Toote kahjustused ja/või varaline kahju

> Järgige kohalike tarneettevõtete paigalduseeskirju ja ka riiklikke standardeid.

> Tasandage sooja ja külma vee ühendustorustike rõhuerinevused.

> Kui paigaldatakse ka läbivoolusoojendi, tuleb järgida selle tootja juhiseid.

Paigaldusjuhised

Aluse paigaldamine

> Enne ühe kangiga vannisegisti paigaldamist paigaldage # GK5900 0080 alus, vt Duraviti juhendit MAL # 59260.

2 Kasutage äädikhappevaba silikooni

> Kasutage alkoksüpõhist silikooni.

Instrukcja jest częścią produktu Duravit; należy ją dokładnie przeczytać i przechowywać w łatwo dostępnym miejscu.

Grupa docelowa i kwalifikacje

Produkt mogą montować tylko odpowiednio wykwalifikowani instalatorzy sanitarni.

Objaśnienie symboli

Odsyłacz do wskazówek montażowych zawartych w tym rozdziale

Polecenie noszenia rękawic

Ustawienia opcjonalne

Dane techniczne

Ciśnienie robocze	maks. 1,0 MPa
Zalecane	0,1 - 0,5 MPa
Ciśnienie kontrolne	1,6 MPa
1 MPa = 10 bar = 145 PSI	
Temperatura wody gorącej	maks. 60 °C

Wskazówki dotyczące bezpieczeństwa

Rany cięte i miażdżone

> Podczas montażu nosić rękawice.

Uszkodzenia produktu i szkody rzeczowe

> Instalacja musi być zgodna z przepisami lokalnego dostawcy mediów oraz standardami obowiązującymi w danym kraju.

> Wyrównać różnice ciśnień w przewodach przełączy ciepłej i zimnej wody.

> W instalacjach z przepływowymi ogrzewaczami wody przestrzegać wskazówek ich producentów.

Wskazówki montażowe

Montaż armatury

> Przed montażem jednouchwytowej baterii wannowej zamontować armaturę # GK5900 0080, patrz instrukcja Duravit MAL # 59260.

2 Stosowanie silikonu niezawierającego kwasu octowego

> Stosować silikon alkoksylowy.

Данное руководство является частью продукции компании Duravit. Его необходимо внимательно прочитать и всегда иметь в наличии.

Целевая группа и квалификация

Установка изделия должна выполняться только профессиональными сантехниками.

Пояснения к символам

Данная глава ссылается на инструкцию по монтажу

Обязательно носить перчатки

Дополнительные настройки

Технические характеристики

Рабочее давление	макс. 1,0 МПа
Рекомендуется	0,1 - 0,5 МПа
Контрольное давление	1,6 МПа
1 МПа = 10 бар = 145 Psi	
Температура горячей воды	макс. 60 °C

Указания по технике безопасности

Повреждения от порезов и защемления

> Необходимо носить перчатки при монтаже.

Повреждения изделия и/или имущества

> Следует безоговорочно соблюдать указания по монтажу местных коммунальных организаций, а также нормы и правила, применяемые в конкретной стране.

> Выровнять разность давлений в трубопроводах горячей и холодной воды.

> При монтаже с проточными водонагревателями соблюдать инструкции производителей.

Указания по монтажу

Монтаж корпуса

> Для монтажа однорычажного смесителя для ванны на корпусе # GK5900 0080 см. руководство Duravit MAL # 59260.

2 Использование силикона без содержания уксусной кислоты

> Силикон на основе оксиалкила.

Tento návod je součástí dodávky výrobku Duravit, před montáží je nutné jeho pečlivé přečtení a musí být kdykoliv k dispozici.

Cílová skupina a požadovaná kvalifikace

Montáž výrobku smí provádět pouze vyškolený instalatér sanitárních zařízení.

Vysvětlení symbolů

Odkaz na pokyn k montáži v této kapitole

Výzva k nošení rukavic

Volitelná nastavení

Technické údaje

Provozní tlak	max. 1,0 MPa
doporučený	0,1 - 0,5 MPa
Zkušební tlak	1,6 MPa
1 MPa = 10 bar = 145 PSI	
Teplota horké vody	max. 60 °C

Bezpečnostní upozornění

Řezná poranění a pohmoždění

> Při montáži noste rukavice.

Poškození výrobku a/nebo škody na majetku

> V plném rozsahu dodržujte instalační předpisy místních zásobovacích podniků a specifické normy platné v příslušné zemi.

> Vyrovnejte tlakové rozdíly mezi přípojkami teplé a studené vody.

> Při instalacích s průtokovými ohřívači dbejte pokynů jejich výrobce.

Pokyny k montáži

Montáž základního tělesa

> Před montáží pákové vanové baterie namontujte základní těleso # GK5900 0080, viz návod Duravit MAL # 59260.

2 Použití silikonu bez kyseliny octové

> Použití silikonu na bázi alkoxy.

Tento návod je súčasťou výrobkov Duravit, musí sa pozorne prečítať a neustále musí byť k dispozícii.

Cieľová skupina a požadovaná kvalifikácia

Montáž produktu môže vykonávať iba vyškolený inštalatér sanitárnych zariadení.

Vysvetlenie symbolov

Odkaz na montážny pokyn v tejto kapitole

Výzva na nosenie rukavíc

Voliteľné nastavenia

Technické údaje

Prevádzkový tlak	max. 1,0 MPa
Odporučené	0,1 - 0,5 MPa
Kontrolný tlak	1,6 MPa
1 MPa = 10 bar = 145 PSI	
Teplota horúcej vody	max. 60 °C

Bezpečnostné pokyny

Porezania a pomliaždenia

> Pri montáži noste rukavice.

Škody na výrobkoch a/alebo vecné škody

> Bezpodmienečne rešpektujte inštalačné predpisy miestnych dodávateľov energií, ako aj normy špecifické pre danú krajinu.

> Vyrovnajte rozdiely tlaku medzi prípojkami teplej a studenej vode.

> Pri inštaláciách s prietokovým ohrievačom dodržujte pokyny výrobcu.

Montážne pokyny

Montáž základného telesa

> Pred montážou jednopákovej podlahovej vaňovej batérie namontujte základné teleso # GK5900 0080, pozrite návod Duravit MAL # 59260.

2 Použitie silikónu bez obsahu kyseliny octovej

> Použite silikón na alkoxylovej báze.

Az útmutató a Duravit termék elválaszthatatlan részét képezi; azt alaposan el kell olvasni, át kell tanulmányozni, és annak mindig hozzáférhetőnek kell lennie.

Célcsoport és végzettség

A terméket csak megfelelő szakképzettséggel rendelkező vízvezeték szerelő szerelheti be.

A szimbólumok magyarázata

Utalás a szerelési útmutatóra ebben a fejezetben

Felhívás kesztyű használatára

Opcionális beállítások

Műszaki adatok

Üzemi nyomás	max. 1,0 MPa
Ajánlott	0,1 - 0,5 MPa
Próbanyomás	1,6 MPa
1 MPa = 10 bar = 145 PSI	
Melegvíz hőmérséklet	max. 60 °C

Biztonsági utasítások

Vágási és zúzódási sérülések

> Szereléskor viseljen kesztyűt.

A termék megrongálódása, egyéb anyagi károk

> A helyi szolgáltatók vízszerelési előírásait valamint az adott ország szabványait kivétel nélkül be kell tartani!

> Egyenlítse ki a meleg- és hidegvíz csatlakozások nyomáskülönbségeit.

> Átfolyós vízmelegítők szerlésekor tartsa be a gyártó előírásait!

Szerelési útmutató

Talp szerelése

> Az egykaros kádtöltő csaptelep felszerelése előtt a # GK5900 0080 azonosítójú talpat fel kell szerelni; lásd a Duravit MAL # 59260 azonosítójú útmutatót.

2 Használjon ecetsavmentes szilikont

> Használjon alkoxibázisú szilikont.

1) A termékkel érintkező emberi felhasználásra szánt víz hőmérséklete közegészségügyi szempontból a 65°C-ot nem haladhatja meg.
2) Alkalmazási terület: ivóvíz- ellátás, használati melegvíz-ellátás
Korlátozások:
- a termék nem alkalmazható egészségügyi intézmények fekvőbeteg ellátó szobáiban, illetve minden olyan helyen, ahol a hideg és / vagy használati melegvíz Legionella csíraszáma eléri a 49/2015. (XI. 6.) EMMI rendelet alapján meghatározott beavatkozási szintet.
3) Felszerelés után a használatba vétel előtt, illetve a rendszeres használat esetén fogyasztás előtt minden esetben szükséges a termék átöblítése. Beüzemelés és üzemszünetek után szigorúan be kell tartani a használati útmutatóban leírtakat. Beüzemeléskor a csaptelepet át kell öblíteni, legalább 10 percig történő hideg- és melegvizes folyatás szükséges. Minimum 1 éjszakás üzemszünet után fogyasztás előtt szükséges legalább 2liter víz kifolyatása. Az átöblítés során nyert vizet ivóvízként, illetve ételkészítési céllal felhasználni nem szabad.
4) A csaptelepek aeroszolt képző alkatrészeit (pl. perlátor, aerátor) szükséges havonta vízkőteleníteni, illetve fertőtleníteni. A csaptelepek tisztítása, fertőtlenítése során kizárólag olyan vegyszer alkalmazható, amely megfelel az 5/2023. (I.12.) Kormányrendelet, illetve a 316/2013. (VIII. 28.) Korm. rendeletben és a 38/2003. (VII.7) ESzCsM-FVM-KvVM együttes rendeletben leírtaknak.
5) A perlátor működési elvéből adódóan jelentős aeroszolt képez, így Legionella expozíció szempontjából fokozott kockázatot jelent. Ezért nem alkalmazható az egészségügyi intézmények fekvőbeteg ellátó szobáiban, illetve minden olyan helyen, ahol a hideg és / vagy használati melegvíz Legionella csíraszáma eléri a 49/2015. (XI. 6.) EMMI rendelet alapján meghatározott beavatkozási szintet.

Ove su upute za montažu sastavni dio proizvoda Duravit i prije montaže treba ih pozorno pročitati. Upute uvijek moraju biti dostupne.

Ciljna skupina i kvalifikacija

Proizvod smije montirati samo obučeni instalater za sanitarije.

Objašnjenje simbola

Uputnica na napomenu za montažu u ovom poglavlju

Zahtjev za nošenjem rukavica

Dodatne postavke

Tehnički podatci

Pogonski tlak	maks. 1,0 MPa
Preporučeno	0,1 - 0,5 MPa
Ispitni tlak	1,6 MPa
1 MPa = 10 bar = 145 PSI	
Temperatura vruće vode	maks. 60 °C

Savjeti za sigurnost

Porezotine i nagnječenja

> Nosite rukavice tijekom montaže.

Materijalna šteta

> Obavezno se pridržavajte svih instalacijskih propisa mjesnih vodoprivrednih poduzeća kao i važećih normi u pojedinim zemljama.

> Izjednačite razlike u tlaku između priključaka tople i hladne vode.

> Pri instalacijama s grijačima toka obratite pozornost na napomene proizvođača.

Napomene za montažu

Montaža osnovnog tijela

> Prije montaže jednoručnog ventila za miješanje s ručicom za kadu, montirajte osnovno tijelo # GK5900 0080, vidi Duravit upute MAL # 59260.

2 Upotrijebite silikon bez octene kiseline

> Upotrijebite silikon na bazi alkoksida.

Aceste instrucțiuni sunt parte componentă a produsului Duravit și trebuie citite cu atenție și să fie disponibile în orice moment.

Grupul-țintă și calificarea

Montarea produsului este permisă numai instalatorilor sanitari calificați.

Explicația simbolurilor

Trimitere la indicația de montaj din acest capitol

Solicitare purtare mănuși

Setări opționale

Date tehnice

Presiune de lucru	max. 1,0 MPa
Recomandat	0,1 - 0,5 MPa
Presiune de probă	1,6 MPa
1 MPa = 10 bar = 145 PSI	
Temperatură apă fierbinte	max. 60 °C

Indicații privind siguranța

Vătămări prin tăiere și strivire

> Purtați mănuși în timpul montării.

Deteriorări ale produsului și/sau daune materiale

> Respectați prescripțiile de instalare ale companiilor locale de utilități, precum și standardele specifice țării.

> Compensați diferențele de presiune dintre racordurile de apă rece și apă caldă.

> La instalații cu boilere respectați indicațiile producătorului.

Indicații de montaj

Montarea seturilor de bază

> Înaintea montării bateriei monocomandă pentru cadă, montați setul de bază # GK5900 0080, a se vedea instrucțiunile Duravit MAL # 59260.

2 Utilizați silicon fără acid acetic

> Utilizați silicon pe bază alcoxică.

Ta navodila so sestavni del izdelka Duravit in jih morate pozorno prebrati ter imeti vedno pri roki.

Ciljna skupina in kvalifikacije

Izdelek smejo namestiti samo strokovno usposobljeni vodovodni inštalaterji.

Razlaga simbolov

Glejte napotke za montažo v tem poglavju

Uporabljajte rokavice

Izbirne dodatne nastavitve

Tehnični podatki

Delovni tlak	maks. 1,0 MPa
Priporočeno	0,1 - 0,5 MPa
Tlak preizkušanja	1,6 MPa
1 MPa = 10 bar = 145 PSI	
Temperatura vroče vode	maks. 60 °C

Varnostna opozorila

Ureznine in poškodbe zaradi stisnjenja

> Pri montaži uporabljajte rokavice.

Poškodbe na izdelku in/ali materialna škoda

> V celoti upoštevajte predpise javnih storitvenih podjetjih glede inštalacij in nacionalne standarde.

> Izravnajte tlačne razlike med priključki tople in hladne vode.

> Pri inštalacijah s pretočnimi grelniki upoštevajte napotke proizvajalca naprave.

Napotki za montažo

Montaža osnovnega nosilca

> Pred montažo enoročne mešalne baterije za kad montirajte osnovni nosilec # GK5900 0080, glejte navodila Duravit MAL # 59260.

2 Uporaba silikona brez ocetne kisline

> Uporabite silikon na osnovi alkoksija.

Настоящото ръководство е съставна част от продукта Duravit и трябва да се прочете внимателно и да е на разположение по всяко време.

Целева група и квалификация

Продуктът трябва да се монтира само от квалифицирани монтьори на санитарна техника.

Обяснение на символите

Препратка към монтажно упътване в тази глава

Изискване за носене на ръкавици

Опционални настройки

Технически характеристики

Работно налягане	макс. 1,0 MPa
Препоръчително	0,1 - 0,5 MPa
Тестово налягане	1,6 MPa
1 MPa = 10 bar = 145 PSI	
Температура на горещата вода	макс. 60 °C

Указания за безопасност

Наранявания поради порязване или притискане

> Носете ръкавици при монтажа.

Продуктови и/или материални щети

> Спазвайте без ограничения инструкциите за инсталация на местните предприятия за битово обслужване, както и на националните стандарти.

> Изравнявайте разликите в налягането на връзките за топлата и студената вода.

> При инсталации с проточни нагреватели спазвайте указанията на производителя.

Указания за монтаж

Монтиране на основното тяло

> Преди монтажа на смесителя за вана с една ръкохватка монтирайте основното тяло # GK5900 0080, вж. ръководството за Duravit MAL # 59260.

2 Използване на несъдържащ оцетна киселина силикон

> Използвайте силикон на базата на алкокси.

Šī instrukcija ir Duravit izstrādājuma sastāvdaļa, un tā rūpīgi jāizlasa, un tai jebkurā laikā jābūt pieejamai.

Mērķauditorija un kvalifikācija

Izstrādājumu drīkst montēt tikai apmācīti sanitārtehniķi.

Simbolu skaidrojums

Norāde uz montāžas norādījumu šajā nodaļā

Aicinājums valkāt cimdus

Izvēles iestatījumi

Tehniskie dati

Darba spiediens	maks. 1,0 MPa
Ieteicamais	0,1 - 0,5 MPa
Pārbaudes spiediens	1,6 MPa
1 MPa = 10 bar = 145 PSI	
Karstā ūdens temperatūra	maks. 60 °C

Drošības norādījumi

Sagriešanās un saspiešanas risks

> Veicot montāžu, valkājiet cimdus.

Produkta bojājumi un/vai materiālie zaudējumi

> Ievērojiet visus vietējo apgādes uzņēmumu uzstādīšanas noteikumus un attiecīgos valsts standartus.

> Izlīdziniet spiediena atšķirības karstā un aukstā ūdens pieslēgumos.

> Instalējot caurplūdes sildītājus, ievērojiet ražotāju norādījumus.

Montāžas norādījumi

Pamatkorpusa montāža

> Pirms viena roktura vannas maisītāja montāžas uzmontējiet pamatkorpusu # GK5900 0080, skatiet Duravit instrukciju MAL # 59260.

2 Etiķskābi nesaturoša silikona izmantošana

> Izmantojiet silikonu uz alkoksīda bāzes.

Ši instrukcija yra „Duravit“ gaminio sudedamoji dalis, ją reikia atidžiai perskaityti ir laikyti bet kuriuo metu prieinamoje vietoje.

Tikslinė grupė ir kvalifikacija

Šį gaminį turi montuoti tik kvalifikuoti sanitarinės įrangos montuotojai.

Simbolių paaiškinimas

Nuoroda į montavimo nurodymą šiame skyriuje

Reikalavimas mūvėti pirštines

Pasirenkami nustatymai

Techniniai duomenys

Darbinis slėgis	maks. 1,0 MPa
Rekomenduojamas slėgis	0,1 - 0,5 MPa
Kontrolinis slėgis	1,6 MPa
1 MPa = 10 bar = 145 PSI	
Karšto vandens temperatūra	maks. 60 °C

Saugos nurodymai

Pjautiniai ir sutraiškymo sužalojimai

> Montuodami mūvėkite pirštines.

Žala gaminiui ir (arba) materialinė žala

> Laikykitės vietos komunalinių paslaugų įmonės įrengimo reikalavimų bei šalyje galiojančių standartų.

> Išlyginkite slėgio skirtumus tarp šilto ir šalto vandens jungčių.

> Instaliuodami su momentiniais šildytuvais, laikykitės gamintojų nurodymų.

Montavimo nurodymai

Pagrindinio korpuso montavimas

> Prieš montuodami vienos svirties dušo maišytuvą, sumontuokite pagrindinį korpusą # GK5900 0080, žr. „Duravit“ instrukciją MAL # 59260.

2 Silikono be acto rūgšties naudojimas

> Naudokite alkoksi grupės silikoną.

Bu kılavuz Duravit ürününün bir parçasıdır ve titizlikle okunarak her zaman el altında bulundurulmalıdır.

Hedef Kitlesi ve Özellikleri

Ürün sadece eğitimli sıhhi tesisatçılar ve yetkili servisler tarafından monte edilebilir.

Sembollerin açıklaması

Bu bölümdeki montaj bilgisine işaret etmektedir

Eldiven giyme talebi

Opsiyonel ayarlar

Teknik veriler

İşletme basıncı	max. 1,0 MPa
Tavsiye	0,1 - 0,5 MPa
Kontrol basıncı	1,6 MPa
1 MPa = 10 bar = 145 PSI	
Sıcak su ısısı	max. 60 °C

Güvenlik uyarıları

Kesik ve kıstırma yaraları

> Montaj sırasında eldiven kullanınız.

Ürün hasarı ve/veya maddi hasar

> Yerel tedarik kurumlarının montaj hükümlerine ve ülkelere özgü standartlara mutlaka uyulması gerekmektedir.

> Sıcak ve soğuk su bağlantı hatları arasındaki basınç farklılıkları dengelenmelidir.

> Şofbenli tesisatlarda, şofben üreticisinin uyarılarına dikkat ediniz.

Montaj bilgileri

Temel gövdenin monte edilmesi

> Tek kollu küvet bataryasını monte etmeden önce temel gövdeyi # GK 5900 0030 00 monte ediniz, bakınız Duravit Kılavuzu MAL # 59260.

2 Asetik asit içermeyen silikon kullanılması

> Alkoksi bazlı silikon kullanınız.

该说明是 Duravit 产品的组成部分，必须仔细阅读并随时可用。

目标群体及资质

产品只能由经过培训的水暖工安装。

标志说明

请参阅本章中的安装说明

要求戴手套

可选设置

技术数据

运行压力	最大 1.0 MPa
建议	0.1 - 0.5 MPa
检测压力	1.6 MPa
1 MPa = 10 bar = 145 PSI	
热水温度	最高 60 °C

安全提示

切割和挤压伤

> 安装时佩戴手套。

产品和/或财产损失

> 完全遵守当地供电公司的安装规定及相关国家标准。
> 补偿热水管和冷水管之间的压力差。
> 安装连续直通式热水器，请遵循制造商说明。

安装提示

安装底座

> 安装单把浴缸龙头基座 # GK5900 0080 前，参阅 Duravit 说明 MAL # 59260。

2 使用不含乙酸的硅酮

> 使用烷氧基硅酮。

이 설명서는 Duravit 제품의 구성품으로, 주의해서 읽고 언제든지 참조할 수 있도록 구비해 두어야 합니다.

대상 그룹 및 자격

제품은 반드시 위생설비 자격을 갖춘 기술자가 설치해야 합니다.

기호 설명

이 단원의 설치 지침 참조

장갑 착용 필요

선택 설정 사항

기술 제원

작동 압력	최대 1.0MPa
권장 압력	0.1 - 0.5MPa
테스트 압력	1.6MPa
1MPa = 10bar = 145PSI	
허용되는 온수 온도	최대 60°C

안전 지침

베임 및 끼임으로 인한 부상

> 설치 시 장갑을 착용하십시오.

제품 및/또는 물품 손상

> 해당 지역 전력 회사의 설치 규정 및 국가별 규격을 반드시 엄수하십시오.

> 온수 및 냉수 공급부의 압력 차이를 조정하십시오.

> 순간 온수기 설치 시 제조사 지침에 유의하십시오.

설치 시 주의 사항

본체 설치

> 단일 레버 욕조 혼합 수도꼭지 설치 전에 본체
GK5900 0080을 설치하십시오
(Duravit 설명서 MAL # 59260 참조).

2 아세트산을 함유하지 않은 실리콘 사용

> 알콕시 실리콘을 사용하십시오.

本設置説明書は Duravit 社製品の付属物であり、十分注意して読んでください。またすぐ手に届くところに保管してください。

対象者および資格

本製品は教育を受けた衛生器具設置職人のみ取付けることができます。

記号の説明

この章の設置に関する注意事項を参照

保護手袋着用の義務

オプション設定

テクニカルデータ

運転圧力	最大1.0 MPa
推奨	0.1 - 0.5 MPa
試験圧力	1.6 MPa
1 MPa = 10 bar = 145 PSI	
熱水の温度	最高60 °C

安全に関する注意

切断や圧迫による怪我

> 組み立てや設置時には保護手袋を着用してください。

製品損傷及び、物的損害

> 国や自治体の定める規定及び基準を遵守してください。
> 温水と冷水を接続する箇所の圧力差を調節してください。
> 温水ヒーターと共に設置する際は、メーカーの指示に従ってください。

取り付け時の注意

本体の取り付け

> バス用シングルレバー混合水栓を取り付ける前に本体
GK5900 0080を取り付けてください。Duravit 設置説明書MAL # 59260をご参照ください。

2 非酢酸系シリコーンを使用する

> アルコキシ系シリコーンを使用してください。

يعد هذا الدليل جزءًا لا يتجزأ من منتجات Duravit، ويجب قراءته بعناية وتوفيره في أي وقت.

المجموعة المستهدفة والتأهيل

لا يُسمح بتركيب المنتج إلا من قِبل متخصصي تركيب الأدوات الصحية المدربين.

توضيح الرموز

يشير إلى تنبيه حول التركيب في هذا الفصل

طلب ارتداء قفازات

الإعدادات الاختيارية

البيانات التقنية

ضغط التشغيل الموصى به	بحد أقصى 1.0 ميجا باسكال 0.1 - 0.5 ميجا باسكال
ضغط الفحص	1.6 ميجا باسكال

1 ميجا باسكال = 10 بار = 145 رطل/بوصة مربعة

درجة حرارة الماء الساخن	بحد أقصى 60 °م

إرشادات السلامة

إصابات القطع والسحق

> يتم ارتداء قفاز أثناء القيام بالتركيب.

أضرار بالمنتَج و/أو أضرار مادية

> ينبغي الالتزام بشكل مطلق بلوائح التركيب الخاصة بمِرفق المياه المحلي وكذلك المعاييِر المحلية.

> يتم تعويض فروق الضغط بين توصيلات المياه الساخنة والباردة.

> عند إجراء تركيبات باستخدام سخانات الماء الفورية يُراعى الالتزام بإرشادات المنتج.

إرشادات حول التركيب

تركيب الجسم الأساسي

> قبل تركيب خلاط بانيو بذراع واحدة، يتم تركيب الجسم الأساسي # GK5900 0080، انظر دليل Duravit MAL # 59260.

2 استخدام السيليكون الخالي من حمض الخليك

> استخدم السيليكون المصنوع على قاعدة ألكوكسي.

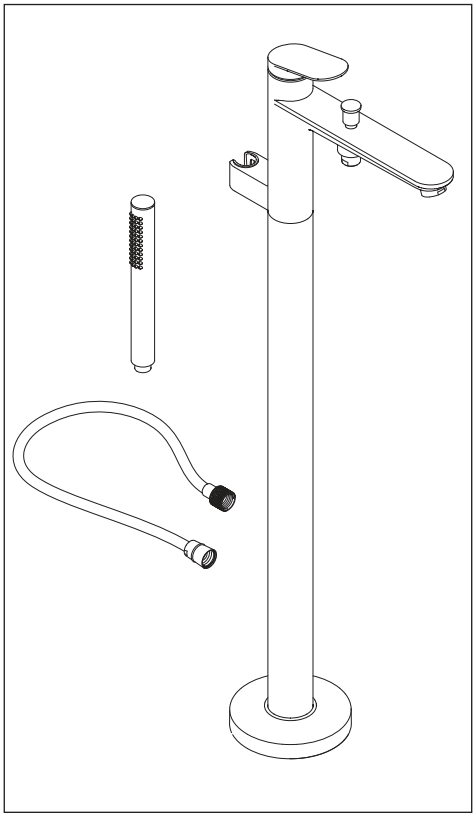

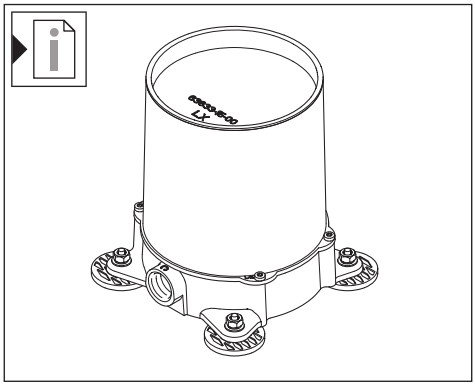

1

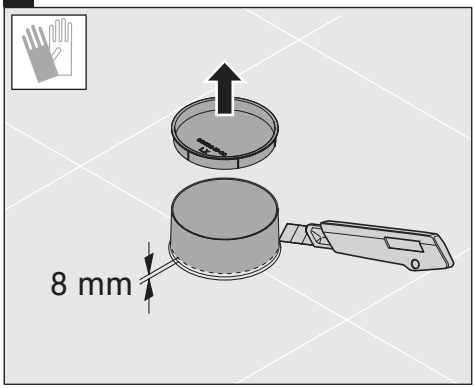

2

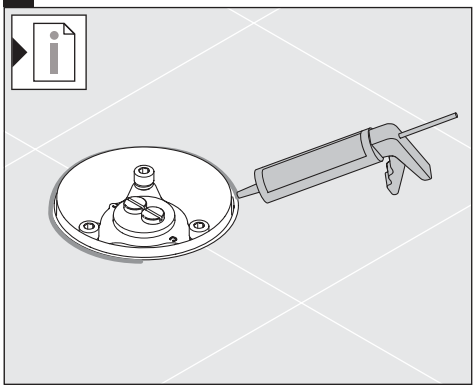

3

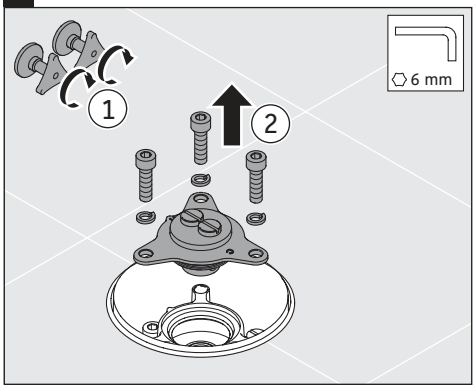

4

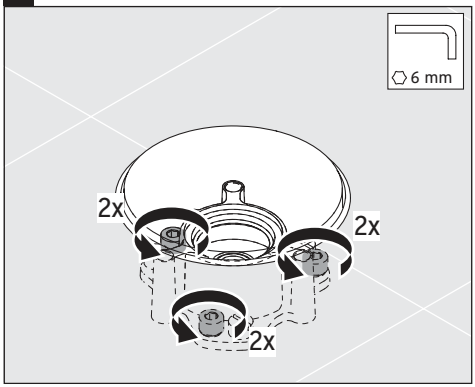

5

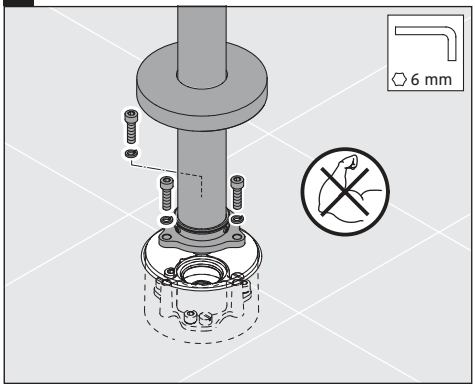

6

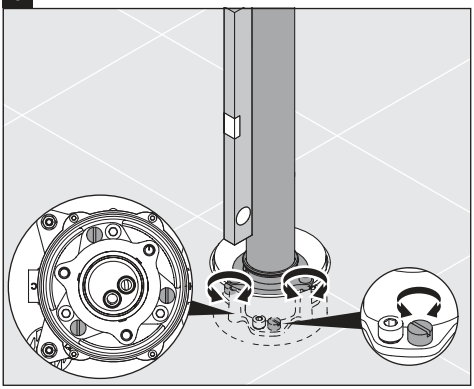

7

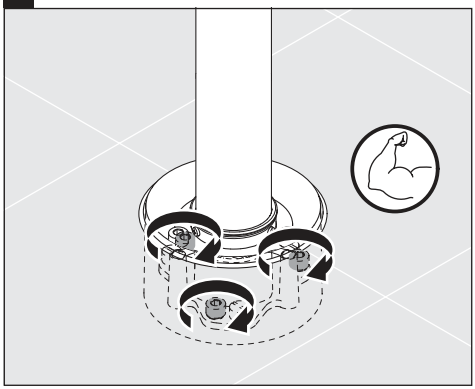

8

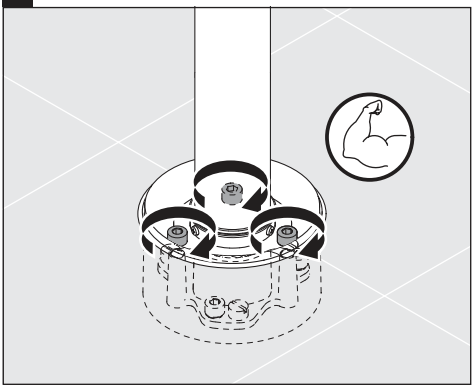

9

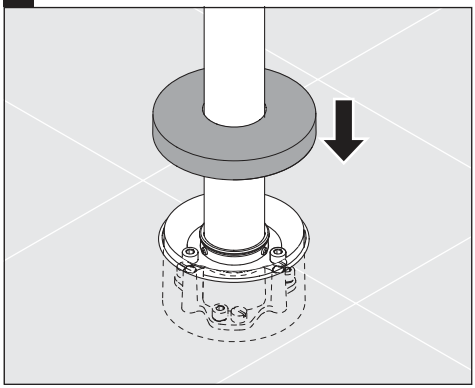

10

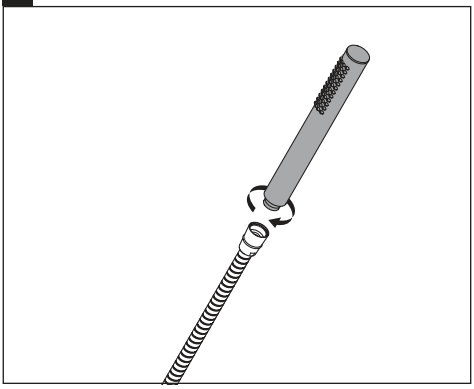

11

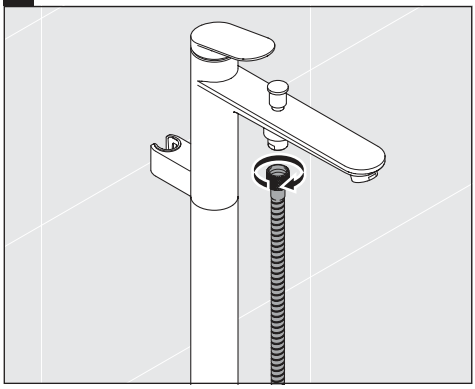

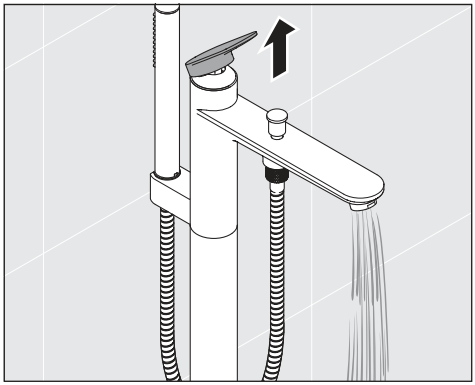

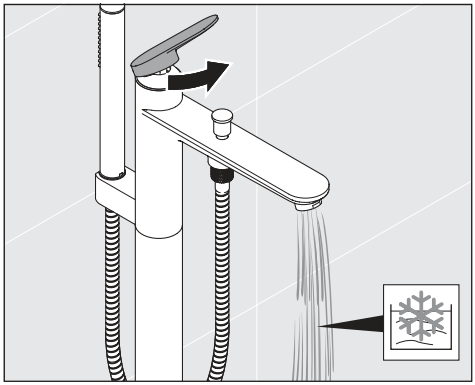

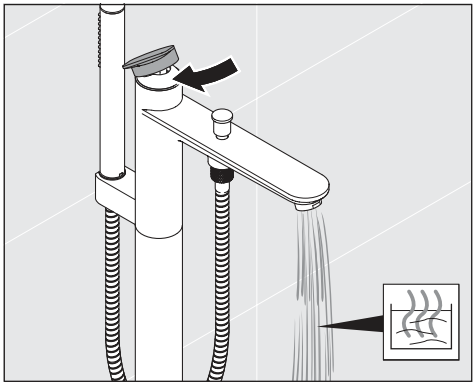

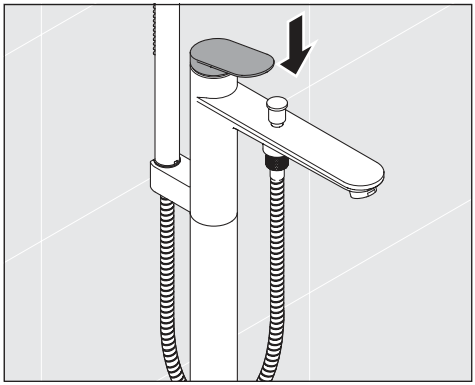

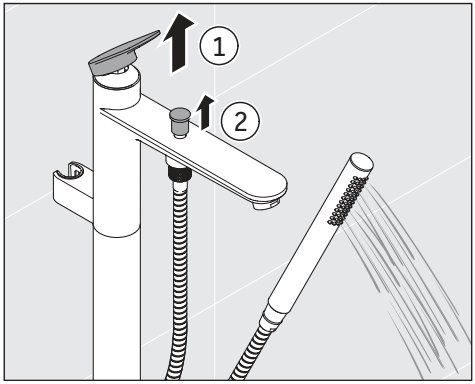
1
2

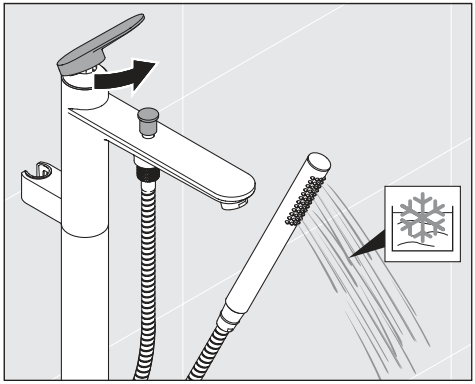

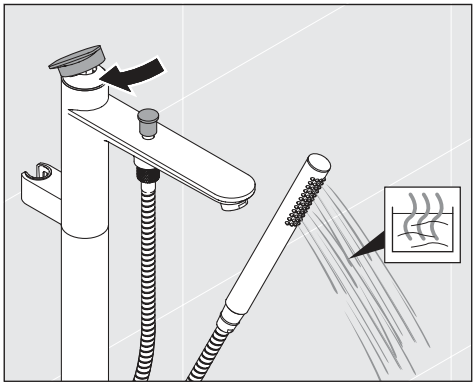

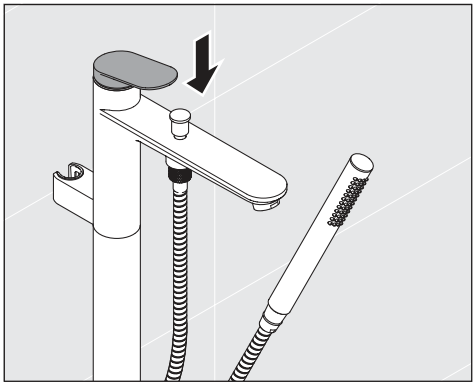

1

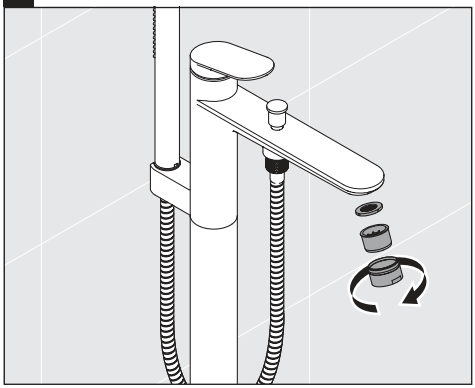

2

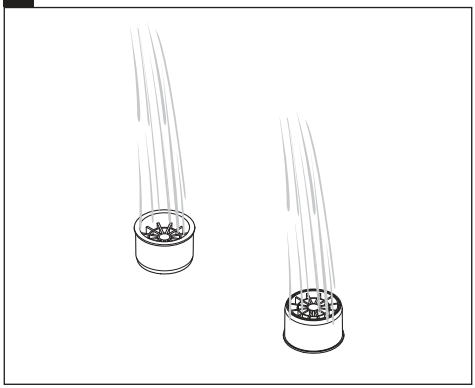

3

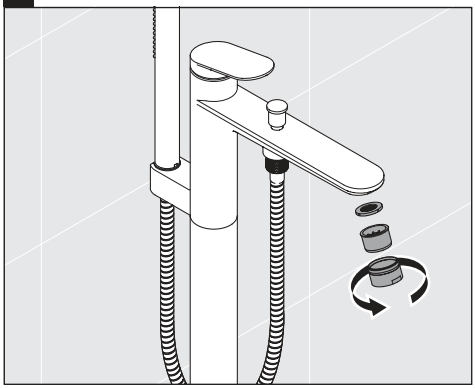

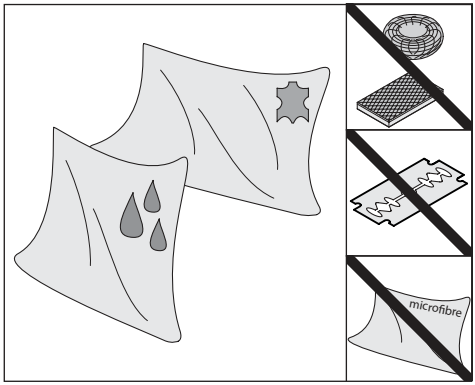

1

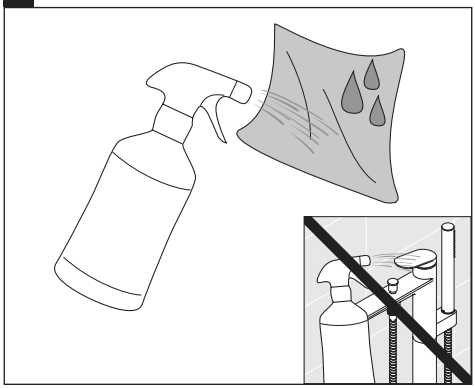

2

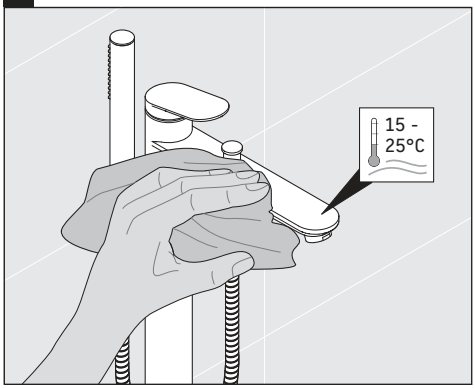

3

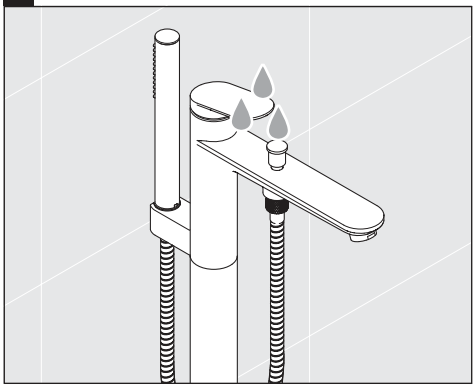

4

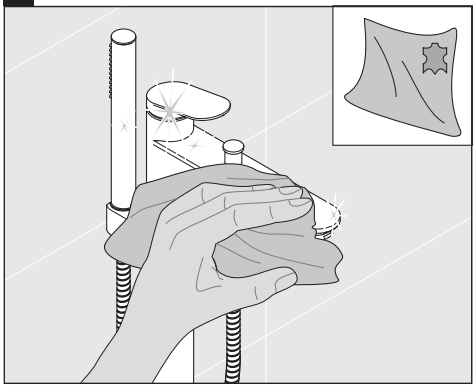

DURAVIT AG
P.O. Box 240
Werderstr. 36
78132 Hornberg
Germany
Phone +49 78 33 70 0
Fax +49 78 33 70 289
info@duravit.com
www.duravit.com

DURAVIT

Order no. 59261/25.03.2 We reserve the right to make technical improvements and enhance the appearance of the products shown.