DURAVIT

BlueBox®

Montageanleitung	Grundkörper für Dusch- und Wannenarmaturen, Unterputz
Mounting instructions	Basic set for shower and bath mixers for concealed installation
Notice de montage	Corps principal pour robinetterie de baignoire et de douche encastrée
Montagehandleiding	Basislichaam voor douche- en badkranen inbouw
Instrucciones de montaje	Cuerpo base para grifería de ducha y borde de la bañera empotrada
Istruzioni di montaggio	Corpo base per rubinetterie doccia e vasca ad incasso
Instruções de montagem	Corpo básica para misturadoras de duche e de banheira para embutir
Monteringsvejledning	Grundelement til bruse- og kararmaturer til indbygning
Asennusohje	Perusta suihku- ja pesuallassekoittimelle, uppoasennus
Monteringsanvisning	Innbyggingsdel for dusj- og kararmatur, innbygging
Monteringsanvisning	Huvuddel för dusch- och badkarskantarmatur infällt montage
Paigaldusjuhend	Seinasiseste duši- ja vannisegistite alused
Instrukcja montażu	Armatura do baterii prysznicowych i wannowych, montaż podtynkowy
Инструкция по монтажу	Основание для смесителя для душа и бортика ванны, для скрытого монтажа
Montážní návod	Základní těleso pro sprchové a vanové armatury pod omítku
Návod na montáž	Základné teleso pre podomietkové sprchové a vaňové armatúry
Szerelési útmutató	Talp a zuhany- és kádtöltő csaptelephez, süllyesztett szerelésű
Upute za montažu	Osnovno tijelo za armature tuša i kade podžbuka
Instrucțiuni de instalare	Set de bază pentru armături pentru duș și cadă, încastrat
Navodila za montažo	Osnovni nosilec za armature za prhe in kadi, podometni
Ръководство за монтаж	Основно тяло за арматури за душ и вана, скрит монтаж
Montāžas instrukcija	Dušas un vannas jaucējkrānu pamatkorpuss, zemapmetuma
Montavimo instrukcija	Pagrindinis korpusas sienoje įmontuojamiems dušo ir vonios prietaisams
Montaj kılavuzu	Ankastre duş ve küvet armatürleri için temel gövde
安装说明书	暗装淋浴和浴缸龙头底座
설치 설명서	매립형 샤워 및 욕조 설비 본체
設置説明書	シャワー/バス用壁埋込型混合水栓デッキタイプ本体
دليل التركيب	الجسم الأسلسي لصنبور الش والبانيو الداخلي

GK0900 0000 00
GK0900 0010 00

Wichtige Hinweise 4
Important information 5
Remarques importantes 6
Belangrijke aanwijzingen 7
Información importante 8
Indicazioni importanti 9
Indicações importantes 10
Vigtige henvisninger 11
Tärkeä ohje 12
Viktig informasjon 13
Viktig information 14
Olulised nõuanded 15
Ważne informacje 16
Важные замечания 17
Důležité pokyny 18
Dôležité upozornenia 19
Fontos tudnivalók 20
Važne napomene 21
Indicații importante 22
Pomembni napotki 23
Важни указания 24
Svarīgi norādījumi 25
Svarbūs nurodymai 26
Önemli bilgiler 27
重要说明 28
주의 사항 29
重要注意事項 30
ملاحظات هامة 31
Montage, Installation, Montage, Montage, Montaje, Montaggio, Montagem, Montering, Asennus, Montering, Montering, Paigaldus, Montaż, Монтаж, Montáž, Montáž, Szerelés, Montaža, Instalarea, Montaža, Монтаж, Montāža, Montavimas, Montaj, 安装, 설치, 設置, التركيب 32

Diese Anleitung ist Bestandteil des Duravit Produktes und muss sorgfältig gelesen werden und jederzeit verfügbar sein.

Zielgruppe und Qualifikation

Das Produkt darf nur durch ausgebildete Sanitärinstallateure montiert werden.

Erklärung der Signalwörter und Symbole

Verweis auf Montagehinweis in diesem Kapitel

Aufforderung zum Sichten (z.B. auf Kratzer)

Aufforderung zum Prüfen auf Dichtigkeit

Aufforderung zum Tragen von Handschuhen

Technische Daten

Betriebsdruck	max. 0,5 MPa
empfohlen	0,3 MPa
Prüfdruck	0,5 MPa
1 MPa = 10 bar = 145 PSI	
Temperatur Heißwasser	max. 60 °C

Sicherheitshinweise

Schnitt- und Quetschverletzungen

> Handschuhe tragen bei der Montage.

Produkt und/oder Sachschäden

> Installationsvorschriften örtlicher Versorgungsunternehmen sowie länderspezfische Normen uneingeschränkt einhalten.

> Druckunterschiede zwischen Warm- und Kaltwasseranschlüssen ausgleichen.

> Bei Installationen mit Durchlauferhitzern dessen Herstellerhinweise beachten.

Montagehinweise

5 Verbraucher anschließen (Grafik 05)

1 Verbraucher:

> Wahlweise oberen oder unteren Abgang anschließen.

> Nicht benötigten Abgang mit Stopfen abdichten.

7 Leitungen spülen (Grafik 07)

Funktionsstörung der Armatur durch verschmutzte Leitungen

> Vor Montage der Armatur Leitungen nach den gültigen Normen spülen.

These instructions are part of the Duravit product and must be read carefully and kept available at all times.

Target readership and qualifications

The product may only be installed by a qualified plumber.

Explanation of the key words and symbols

Link to the mounting instructions in this section

Prompt for inspection (e.g. for scratches)

Prompt to inspect for leaks and leak-tightness

Prompt to wear gloves

Technical data

Operating pressure	max. 0.5 MPa
Recommended	0.3 MPa
Test pressure	0.5 MPa
1 MPa = 10 bar = 145 PSI	
Hot water temperature	max 60°C

Safety instructions

Cut and crushing injuries

> Wear gloves when installing the product.

Product and/or property damage

> Observe the local installation regulations and any country-specific standards at all times.

> Equalise pressure differences between cold and hot water connections.

> Observe the manufacturer's instructions for installation with continuous flow heaters.

Mounting instructions

5 Connecting the outlets (diagram 05)

1 outlet:

> connect either the upper or lower outgoing line.

> Seal the unused outgoing line with a plug.

7 Flushing the pipes (diagram 07)

Tap unit malfunction due to dirty pipes

> Flush the pipes according to the applicable standards before mounting the tap unit.

Cette notice de montage fait partie intégrante du produit Duravit. Elle doit être lue attentivement avant le montage et être disponible à tout moment.

Groupe cible et qualification

Le produit doit être monté uniquement par des installateurs sanitaires formés à cet effet.

Explication des avertissements et symboles

Voir la consigne de montage dans ce chapitre

Invitation à vérifier (par. ex. les rayures)

Invitation à vérifier l'étanchéité

Invitation à porter des gants

Caractéristiques techniques

Pression de service	max. 0,5 MPa
Recommandée	0,3 MPa
Pression d'épreuve	0,5 MPa
1 MPa = 10 bar = 145 PSI	
Température de l'eau chaude	max. 60 °C

Consignes de sécurité

Coupures et blessures par écrasement

> Porter des gants durant le montage.

Dommages du produit et/ou des biens

> Les prescriptions d'installation des entreprises de fourniture locales et les normes nationales doivent impérativement être appliquées.

> Compenser les différences de pression entre les raccords d'eau chaude et d'eau froide.

> Tenir compte des consignes du fabricant lors de l'installation avec des chauffe-eau instantanés.

Consignes de montage

5 Raccorder le consommateur (graphique 05)

1er consommateur :

> Raccorder au choix la sortie supérieure ou inférieure.

> Colmater la sortie superflue à l'aide d'un bouchon.

7 Rincer les conduites (graphique 07)

Dysfonctionnement de la robinetterie dû à des conduites encrassées

> Rincer les conduites conformément aux normes en vigueur avant le montage de la robinetterie.

Deze handleiding is een onderdeel van het Duravit-product en moet zorgvuldig worden gelezen en te allen tijde beschikbaar zijn.

Doelgroep en kwalificatie

Het product mag alleen door opgeleide sanitair installateurs worden gemonteerd.

Uitleg van de signaalwoorden en symbolen

Verwijzing naar montage-instructies in dit hoofdstuk.

Visuele controle noodzakelijk (bijv. i.v.m. krassen).

Er moet op dichtheid worden gecontroleerd.

Er dienen handschoenen te worden gedragen.

Technische gegevens

Werkdruk	max. 0,5 MPa
Aanbevolen werkdruk	0,3 MPa
Testdruk	0,5 MPa
1 MPa = 10 bar = 145 PSI	
Temperatuur warm water	max. 60 °C

Veiligheidsvoorschriften

Snijwonden en kneuzingen

> Draag tijdens de montage handschoenen.

Schade aan het product en/of materiële schade

> Neem de installatievoorschriften van de lokale nutsbedrijven alsmede de voor het betreffende land geldende normen volledig in acht.

> Compenseer drukverschillen tussen warm- en koudwateraansluitingen.

> Neem bij installaties met geisers de aanwijzingen van de fabrikant in acht.

Montage-instructies

5 Verbruiker aansluiten (afbeelding 05)

1 verbruiker:

> Sluit naar keuze de bovenste of de onderste afvoer aan.

> Sluit de afvoer die niet wordt gebruikt af met een stop.

7 Leidingen spoelen (afbeelding 07)

Functionele storing van de kraan door verontreinigde leidingen

> Voordat de kraan wordt gemonteerd, moeten de leidingen volgens de geldende normen worden gespoeld.

Estas instrucciones forman parte del producto Duravit y se deben leer detenidamente, además de estar disponibles en cualquier momento.

Instaladores y cualificación

El producto solo debe ser montado por instaladores sanitarios autorizados.

Explicación de las indicaciones y símbolos de advertencia

Se refiere a una indicación de montaje en este capítulo

Comprobar de que no haya, (por ejemplo, arañazos)

Comprobar la estanqueidad

Ponerse guantes

Características técnicas

Presión de funcionamiento	Máx. 0,5 MPa
Recomendado	0,3 MPa
Presión de comprobación	0,5 MPa
1 MPa = 10 bar = 145 PSI	
Temperatura de agua caliente	Máx. 60 °C

Advertencias de seguridad

Lesiones de corte y aplastamiento

> Llevar guantes durante el montaje.

Daños materiales o en el producto

> Deberán cumplirse de forma rigurosa las normativas de instalación de las empresas de suministro locales y las normas específicas de cada país.

> Compensar las diferencias de presión entre las tomas de agua caliente y fría.

> En caso de instalaciones con calentadores de paso, tener en cuenta las indicaciones del fabricante.

Indicaciones de montaje

5 Conectar consumidores (imagen 05)

1 Consumidor:

> Conectar la salida superior o inferior, según se desee.

> Impermeabilizar con un tapón la salida que no se necesita.

7 Aclarar los conductos (imagen 07)

Fallo de funcionamiento en la grifería provocado por conductos sucios

> Antes de montar la grifería, aclarar los conductos según las normas vigentes.

Questo manuale è parte integrante del prodotto Duravit, deve essere letto con attenzione e deve essere disponibile in qualsiasi momento.

Destinatari e competenza

Il prodotto deve essere installato esclusivamente da tecnici specializzati e qualificati.

Spiegazione delle parole chiave e dei simboli

Riferimento alla nota al montaggio in questo capitolo

Richiesta di ispezione visiva (ad es. per cercare graffi)

Richiesta di verifica della tenuta stagna

Richiesta di indossare i guanti

Dati tecnici

Pressione d'esercizio	max. 0,5 MPa
Consigliata	0,3 MPa
Pressione di prova	0,5 MPa
1 MPa = 10 bar = 145 PSI	
Temperatura acqua calda	max. 60 °C

Indicazioni di sicurezza

Lesioni da taglio e schiacciamento

> Indossare i guanti per il montaggio.

Danni al prodotto e/o danni materiali

> Per l'installazione è necessario rispettare sempre rigorosamente le normative specifiche degli enti di approvvigionamento locali e le norme nazionali.

> Compensare le differenze di pressione fra gli attacchi dell'acqua calda e quelli dell'acqua fredda.

> Per le installazioni con scaldacqua istantanei attenersi alle indicazioni dei rispettivi produttori.

Indicazioni per l'installazione

5 Collegamento delle utenze (fig. 05)

1 utenza:

> Collegare a scelta lo scarico superiore o inferiore.

> Sigillare lo scarico non necessario con un tappo.

7 Risciacquo delle tubazioni (fig. 07)

Anomalia di funzionamento della rubinetteria a causa di tubazioni sporche

> Prima di montare la rubinetteria risciacquare le tubazioni secondo le norme vigenti.

Este manual é parte integrante do produto Duravit e deve ser lido atentamente e deve estar sempre à disposição.

Grupo-alvo e qualificação

O produto só deve ser montado por técnicos qualificados para instalações sanitárias.

Descrição das palavras-chave e dos símbolos

	Referência às instruções de montagem neste capítulo
	Solicitação para inspeção visual (por ex. quanto a arranhões)
	Solicitação para verificar quanto à estanqueidade
	Solicitação para usar luvas

Dados técnicos

Pressão operacional	máx. 0,5 MPa
Recomendado	0,3 MPa
Pressão de teste	0,5 MPa
1 MPa = 10 bar = 145 PSI	
Temperatura da água quente	máx. 60 °C

Indicações de segurança

Ferimentos devido a cortes e esmagamentos

> Usar luvas durante a montagem.

Danos ao produto e/ou danos materiais

> Devem ser respeitadas, incondicionalmente, todas as diretivas de instalação dos serviços públicos locais, assim como as normas específicas do país.

> Compensar as diferenças de temperatura entre as ligações de água quente e de água fria.

> Em instalações com esquentadores contínuos é necessário observar as respectivas instruções do fabricante.

Instruções de montagem

5 Conexão dos consumidores (gráfico 05)

1 consumidor:

> Conectar, opcionalmente, a saída superior ou a inferior.

> Vedar a saída não-necessária com um bujão.

7 Lavagem das tubagens (gráfico 07)

Falha de funcionamento da misturadora devido a tubagens sujas

> Antes da montagem da misturadora é necessário lavar as tubagens de acordo com as normas vigentes.

Denne vejledning er en del af Duravit produktet og skal gennemlæses nøje samt altid være tilgængelig.

Målgruppe og kvalifikationer

Produktet må kun monteres af en kvalificeret vvs-installatør.

Forklaring af symboler

Se monteringsanvisning i dette kapitel

Visuel kontrol (f.eks. for ridser)

Kontroller tæthed

Handsker anbefales

Tekniske data

Driftstryk	maks. 0,5 MPa
Anbefalet	0,3 MPa
Prøvetryk	0,5 MPa
1 MPa = 10 bar = 145 PSI	
Varmtvandstemperatur	maks. 60 °C

Sikkerhedsforskrifter

Snit- og personskade

> Bær handsker under monteringen.

Produkt- og/eller tingskade

> De lokale installationsforskrifter og landespecifikke standarder skal altid overholdes.

> Trykforskelle mellem varmt- og koldtvandstilførslen skal udlignes.

> Ved montering af gennemstrømningsvandvarmere skal producentens anvisninger overholdes.

Monteringsanvisninger

5 Tilslutning af forbruger (illustration 05)

1 forbruger:

> Tilslut enten øvre eller nedre afløb.

> Det ikke anvendte afløb skal tætnes med prop.

7 Gennemskylning af ledninger (illustration 07)

Problemer med armaturet forårsaget af tilstopning

> Inden montering af armaturet skal eventuelle urenheder i vandrørene skylles ud.

Tämä ohje on Duravit-tuotteen osa, joka on luettava huolellisesti ja jonka on oltava aina käytettävissä.

Kohderyhmät ja pätevyysvaatimukset

Tuotteen saa asentaa vain koulutettu LVI-asentaja.

Merkkisanojen ja symbolien selitykset

Viite tässä luvussa olevaan asennusohjeeseen

Kehotus silmämääräiseen tarkastukseen (esim. naarmujen varalta)

Kehotus tiiviyden tarkastukseen

Kehotus käsineiden käyttöön

Tekniset tiedot

Käyttöpaine	maks. 0,5 MPa
Suositus	0,3 MPa
Tarkastuspaine	0,5 MPa
1 MPa = 10 bar = 145 PSI	
Lämpötila, kuumavesi	maks. 60 °C

Turvallisuusohjeita

Viilto- ja puristusvammat

> Käytä asennuksessa käsineitä.

Tuotevauriot ja/tai aineelliset vahingot

> Noudata paikallisen sähkö- ja vesilaitoksen asennusmääräyksiä sekä maakohtaisia normeja rajoituksetta.

> Tasaa lämmin- ja kylmävesiliitäntöjen väliset paine-erot.

> Läpivirtausvedenlämmittimiä käyttävissä asennuksissa on noudatettava laitevalmistajien ohjeita.

Asennusohjeet

5 Liitä kulutuslaite (kuva 05)

1 kulutuslaite:

> Liitä joko ylä- tai alalähtöön.

> Älä sulje tarpeellista lähtöä tulpilla.

7 Huuhtele johdot (kuva 07)

Hanan toimintahäiriö likaisten johtojen vuoksi

> Huuhtele johdot ennen hanan asentamista voimassa olevien normien mukaan.

Denne veiledningen er en del av Duravit-produktet og må leses nøye og være tilgjengelig til enhver tid.

Målgruppe og kvalifikasjon

Produktet skal kun monteres av faglærte VVS-montører.

Forklaring av symbolerer

Se monteringsveiledning i dette kapitel

Visuell kontroll (f.eks. med tanke på riper)

Kontroller tetthet

Hansker anbefales

Tekniske data

Driftstrykk	maks. 0,5 MPa
Anbefalt	0,3 MPa
Testtrykk	0,5 MPa
1 MPa = 10 bar = 145 PSI	
Temperatur varmtvann	maks. 60 °C

Sikkerhetshenvisninger

Snitt- og personskade

> Bruk hansker under monteringen.

Produktskader og/eller materielle skader

> Installasjonsforskrifter fra lokale vannverk og e-verk og nasjonale standarder må alltid overholdes.

> Utjevn trykkforskjeller mellom varmtvanns- og kaldtvannstilkoblinger.

> Ved installasjoner med gjennomstrømningsberedere må produsentanvisningene følges.

Monteringsanvisninger

5 Koble til forbruker (grafikk 05)

1 forbruker:

> Koble den til den øvre eller nedre utløp etter ønske.

> Tett igjen utløpet som ikke skal brukes, med en propp.

7 Spyle rør (grafikk 07)

Problemer med armaturet forårsaket av tilstopping

> Innen montering av armaturet skal eventuelle urenheter i vannrørene skylles ut.

Anvisningen utgör en del av Duravit produkten. Läs noga igenom den och se till att den alltid finns tillgänglig.

Målgrupp och behörighet

Produkten får endast monteras av kvalificerade VVS-installatörer.

Förklaring till signalord och symboler

Hänvisning till monteringsanvisning i det här kapitlet

Uppmaning till besiktning (t.ex. repor)

Uppmaning till täthetskontroll

Uppmaning att använda handskar

Tekniska data

Drifttryck	max 0,5 MPa
Rekommenderat	0,3 MPa
Provtryck	0,5 MPa
1 MPa = 10 bar = 145 PSI	
Temperatur varmvatten	max 60 °C

Säkerhetsanvisningar

Skär- och klämskador

> Använd handskar vid monteringen.

Produkt- och/eller sakskador

> Följ ovillkorligen gällande normer och lokala installationsföreskrifter till punkt och pricka.

> Utjämna tryckskillnader mellan varm- och kallvattenanslutningar.

> Beakta tillverkarens anvisningar för installationer med varmvattenberedare.

Monteringsanvisningar

5 Ansluta förbrukare (bild 05)

1 förbrukare:

> Anslut antingen övre eller nedre utgången.

> Täta utgången som inte behövs med plugg.

7 Spola ledningarna (bild 07)

Funktionsstörning i armaturen p.g.a. smutsiga ledningar

> Spola ledningarna enligt gällande standarder innan armaturen monteras.

See juhend kuulub Duraviti toote juurde ja seda tuleb põhjalikult lugeda ning see peab olema alati kättesaadav.

Sihtrühm ja kvalifikatsioon

Toote võib paigaldada vaid koolitatud sanitaartehnik.

Märksõnade ja sümbolite seletus

Viide selles peatükis olevale paigaldusjuhisele

Visuaalse kontrolli nõue (nt kriimustused)

Lekkekindluse kontrolli nõue

Kinnaste kandmise nõue

Tehnilised andmed

Talitlusrõhk	max 0,5 MPa
Soovituslik	0,3 MPa
Katserõhk	0,5 MPa
1 MPa = 10 baari = 145 PSI	
Kuuma vee temperatuur	max 60 °C

Ohutusjuhised

Lõike- ja muljumisvigastused

> Kandke paigaldamisel kindaid.

Toote kahjustused ja/või varaline kahju

> Järgige kohalike tarneettevõtete paigalduseeskirju ja ka riiklikke standardeid.

> Tasandage sooja ja külma vee ühendustorustike rõhuerinevused.

> Kui paigaldatakse ka läbivoolusoojendi, tuleb järgida selle tootja juhiseid.

Paigaldusjuhised

5 Tarbija ühendamine (joonis 05)

1 tarbija:

> Ühendage soovi järgi ülemine või alumine äravool.

> Tihendage kasutamata äravool korgiga.

7 Torude uhtumine (joonis 07)

Määrdunud torudest põhjustatud kraani talitlushäired

> Enne kraani torude paigaldamist tuleb need vastavalt kehtivatele standarditele läbiloputada.

Instrukcja jest częścią produktu Duravit; należy ją dokładnie przeczytać i przechowywać w łatwo dostępnym miejscu.

Grupa docelowa i kwalifikacje

Produkt mogą montować tylko odpowiednio wykwalifikowani instalatorzy sanitarni.

Objaśnienie haseł i symboli

	Odsyłacz do wskazówek montażowych zawartych w tym rozdziale
	Konieczna kontrola wzrokowa (np. pod kątem zarysowań)
	Zalecane sprawdzenie szczelności
	Polecenie noszenia rękawic

Dane techniczne

Ciśnienie robocze	maks. 0,5 MPa
Zalecane	0,3 MPa
Ciśnienie kontrolne	0,5 MPa
1 MPa = 10 bar = 145 PSI	
Temperatura wody gorącej	maks. 60°C

Wskazówki dotyczące bezpieczeństwa

Rany cięte i miażdżone

> Podczas montażu nosić rękawice.

Uszkodzenia produktu i szkody rzeczowe

> Instalacja musi być zgodna z przepisami lokalnego dostawcy mediów oraz standardami obowiązującymi w danym kraju.

> Wyrównać różnice ciśnień w przewodach przełączy ciepłej i zimnej wody.

> W instalacjach z przepływowymi ogrzewaczami wody przestrzegać wskazówek ich producentów.

Wskazówki montażowe

5 Podłączanie odbiorników (rys. 05)

1 odbiornik:

> Podłączyć do górnego lub dolnego wylotu.

> Nieużywany wylot zatkać zatyczką.

7 Płukanie przewodów (rys. 07)

Zakłócenia działania baterii na skutek zanieczyszczonych przewodów

> Przed montażem baterii przepłukać przewody zgodnie z obowiązującymi normami.

Данное руководство является частью продукции компании Duravit. Его необходимо внимательно прочитать и всегда иметь в наличии.

Целевая группа и квалификация

Установка изделия должна выполняться только профессиональными сантехниками.

Пояснения к сигнальным словам и символам

Данная глава ссылается на инструкцию по монтажу

Требуется осмотр (например, на наличие царапин)

Требуется проверить герметичность

Обязательно носить перчатки

Технические характеристики

Рабочее давление	макс. 0,5 МПа
Рекомендуется	0,3 МПа
Контрольное давление	0,5 MPa
1 МПа = 10 бар = 145 Psi	
Температура горячей воды	макс. 60 °C

Указания по технике безопасности

Повреждения от порезов и защемления

> Необходимо носить перчатки при монтаже.

Повреждения изделия и/или имущества

> Следует безоговорочно соблюдать указания по монтажу местных коммунальных организаций, а также нормы и правила, применяемые в конкретной стране.

> Выровнять разность давлений в трубопроводах горячей и холодной воды.

> При монтаже с проточными водонагревателями соблюдать инструкции производителей.

Указания по монтажу

5 Подключение потребителей электроэнергии (см. Рисунок 05)

1 потребитель:

> Подключите верхний или нижний отвод на свой выбор.

> Закупорьте неиспользованный отвод заглушкой.

7 Промойте трубопровод (см. Рисунок 07)

Неисправность смесителя из-за загрязненного трубопровода

> Перед монтажом смесителя следует промыть и очистить трубопровод в соответствии с действующими нормами.

Tento návod je součástí dodávky výrobku Duravit, před montáží je nutné jeho pečlivé přečtení a musí být kdykoliv k dispozici.

Cílová skupina a požadovaná kvalifikace

Montáž výrobku smí provádět pouze vyškolený instalatér sanitárních zařízení.

Vysvětlení výstražných pokynů a symbolů

Odkaz na pokyn k montáži v této kapitole

Výzva k opatrnosti (např. na poškrábání)

Požadavek kontroly těsnosti

Výzva k nošení rukavic

Technické údaje

Provozní tlak	max. 0,5 MPa
doporučený	0,3 MPa
Zkušební tlak	0,5 MPa
1 MPa = 10 bar = 145 PSI	
Teplota horké vody	max. 60 °C

Bezpečnostní upozornění

Řezná poranění a pohmoždění

> Při montáži noste rukavice.

Poškození výrobku a/nebo škody na majetku

> V plném rozsahu dodržujte instalační předpisy místních zásobovacích podniků a specifické normy platné v příslušné zemi.

> Vyrovnejte tlakové rozdíly mezi přípojkami teplé a studené vody.

> Při instalacích s průtokovými ohřívači dbejte pokynů jejich výrobce.

Pokyny k montáži

5 Připojení spotřebičů (obrázek 05)

1 spotřebič:

> Připojte volitelně horní nebo spodní výtok.

> Nepotřebný výtok utěsněte zátkou.

7 Proplachování potrubí (obrázek 07)

Porucha funkce armatury při znečištěném potrubí

> Před montáží propláchněte potrubí podle platných norem.

Tento návod je súčasťou výrobkov Duravit, musí sa pozorne prečítať a neustále musí byť k dispozícii.

Cieľová skupina a požadovaná kvalifikácia

Montáž produktu môže vykonávať iba vyškolený inštalatér sanitárnych zariadení.

Vysvetlenie signálnych slov a symbolov

Odkaz na montážny pokyn v tejto kapitole

Výzva na preverenie (napr. škrabancov)

Výzva na kontrolu tesnosti

Výzva na nosenie rukavíc

Technické údaje

Prevádzkový tlak	max. 0,5 MPa
Odporučené	0,3 MPa
Skúšobný tlak	0,5 MPa
1 MPa = 10 bar = 145 PSI	
Teplota horúcej vody	max. 60 °C

Bezpečnostné pokyny

Porezania a pomliaždenia

> Pri montáži noste rukavice.

Škody na výrobkoch a/alebo vecné škody

> Bezpodmienečne rešpektujte inštalačné predpisy miestnych dodávateľov energií, ako aj normy špecifické pre danú krajinu.

> Vyrovnajte rozdiely tlaku medzi prípojkami teplej a studenej vode.

> Pri inštaláciách s prietokovým ohrievačom dodržujte pokyny výrobcu.

Montážne pokyny

5 Pripojenie spotrebiča (Obrázok 05)

1 spotrebič

> Voliteľne pripojte horný alebo dolný výstup.

> Nepotrebný výstup utesnite zátkou.

7 Vypláchnutie vedení (Obrázok 07)

Funkčná porucha armatúry spôsobená znečistenými vedeniami

> Pred montážou armatúry opláchnite vedenia podľa platných noriem.

Az útmutató a Duravit termék elválaszthatatlan részét képezi; azt alaposan el kell olvasni, át kell tanulmányozni, és annak mindig hozzáférhetőnek kell lennie.

Célcsoport és végzettség

A terméket csak megfelelő szakképzettséggel rendelkező vízvezeték szerelő szerelheti be.

Szimbólumok magyarázata

	Utalás a szerelési útmutatóra ebben a fejezetben
	Felszólítás szemrevételezésre (pl. karcolások ellenőrzése)
	Felszólítás a tömítettség ellenőrzésére
	Felhívás kesztyű használatára

Műszaki adatok

Üzemi nyomás	max 0,5 MPa
Ajánlott	0,3 MPa
Próbanyomás	0,5 MPa
1 MPa = 10 bar = 145 PSI	
Melegvíz hőmérséklet	max 60 °C

Biztonsági utasítások

Vágási és zúzódási sérülések

> Szereléskor viseljen kesztyűt.

A termék megrongálódása, egyéb anyagi károk

> A helyi szolgáltatók vízszerelési előírásait valamint az adott ország szabványait kivétel nélkül be kell tartani!

> Egyenlítse ki a meleg- és hidegvíz csatlakozások nyomáskülönbségeit.

> Átfolyós vízmelegítők szerlésekor tartsa be a gyártó előírásait!

Szerelési útmutató

5 Víz csatlakoztatása (05. ábra)

Egy fogyasztói hely esetén:

> Választhatóan csatlakoztassa a felső vagy alsó csatlakozóhoz.

> A felesleges csatlakozót tömítse el.

7 Vezetékek átöbélítése (07. ábra)

Csaptelepek működési zavarai szennyezett vízvezetékek következtében

> A csaptelep szerelése előtt az érvényes szabályoknak megfelelően öblítse át a vezetékeket.

Ove su upute za montažu sastavni dio proizvoda Duravit i prije montaže treba ih pozorno pročitati. Upute uvijek moraju biti dostupne.

Ciljna skupina i kvalifikacija

Proizvod smije montirati samo obučeni instalater za sanitarije.

Objašnjenje signalnih riječi i simbola

Uputnica na napomenu za montažu u ovom poglavlju

Zahtjev za vizualnim pregledom (npr. zbog ogrebotina)

Zahtjev za provjerom zabrtvljenosti

Zahtjev za nošenjem rukavica

Tehnički podatci

Pogonski tlak	maks. 0,5 MPa
Preporučeno	0,3 MPa
Ispitni tlak	0,5 MPa
1 MPa = 10 bar = 145 PSI	
Temperatura vruće vode	maks. 60 °C

Savjeti za sigurnost

Porezotine i nagnječenja

> Nosite rukavice tijekom montaže.

Materijalna šteta

> Obavezno se pridržavajte svih instalacijskih propisa mjesnih vodoprivrednih poduzeća kao i važećih normi u pojedinim zemljama.

> Izjednačite razlike u tlaku između priključaka tople i hladne vode.

> Pri instalacijama s grijačima toka obratite pozornost na napomene proizvođača.

Napomene za montažu

5 Priključivanje korisnika (slika 05)

1 korisnik:

> Po želji, priključiti gornji ili donji odvod.

> Nepotrebni odvod zatvoriti čepom.

7 Ispiranje vodova (slika 07)

Smetnja funkcije armature zbog zaprljanih vodova

> Prije montaže armature isperite vodove prema važećim normama.

Aceste instrucțiuni sunt parte componentă a produsului Duravit și trebuie citite cu atenție și să fie disponibile în orice moment.

Grupul-țintă și calificarea

Montarea produsului este permisă numai instalatorilor sanitari calificați.

Explicarea termenilor de atenționare și a simbolurilor

Trimitere la indicația de montaj din acest capitol

Solicitare inspecție vizuală (de ex. în privința zgârieturilor)

Solicitare verificare etanșeitate

Solicitare purtare mănuși

Date tehnice

Presiune de lucru	max. 0,5 MPa
Recomandat	0,3 MPa
Presiune de probă	0,5 MPa
1 MPa = 10 bar = 145 PSI	
Temperatură apă fierbinte	max 60 °C

Indicații privind siguranța

Vătămări prin tăiere și strivire

> Purtați mănuși în timpul montării.

Deteriorări ale produsului și/sau daune materiale

> Respectați prescripțiile de instalare ale companiilor locale de utilități, precum și standardele specifice țării.

> Compensați diferențele de presiune dintre racordurile de apă rece și apă caldă.

> La instalații cu boilere respectați indicațiile producătorului.

Indicații de montaj

5 Conectarea consumatorului (figura 05)

1 Consumator:

> În mod opțional, conectați scurgerea superioară sau inferioară.

> Nu este necesară etanșarea scurgerii cu un dop.

7 Clătirea conductelor (figura 07)

Deranjament funcțional la armătură din cauza conductelor murdare

> Înainte de montarea armăturii clătiți conductele conform normelor în vigoare.

Ta navodila so sestavni del izdelka Duravit in jih morate pozorno prebrati ter imeti vedno pri roki.

Ciljna skupina in kvalifikacije

Izdelek smejo namestiti samo strokovno usposobljeni vodovodni inštalaterji.

Pojasnilo opozoril in simbolov

Glejte napotke za montažo v tem poglavju

Opravite pregled (npr. morebitne praske)

Preveriti je treba tesnost

Uporabljajte rokavice

Tehnični podatki

Delovni tlak	maks. 0,5 MPa
Priporočeno	0,3 MPa
Tlak preizkušanja	0,5 MPa
1 MPa = 10 bar = 145 PSI	
Temperatura vroče vode	maks. 60 °C

Varnostna opozorila

Ureznine in poškodbe zaradi stisnjenja

> Pri montaži uporabljajte rokavice.

Poškodbe na izdelku in/ali materialna škoda

> V celoti upoštevajte predpise javnih storitvenih podjetjih glede inštalacij in nacionalne standarde.

> Izravnajte tlačne razlike med priključki tople in hladne vode.

> Pri inštalacijah s pretočnimi grelniki upoštevajte napotke proizvajalca naprave.

Napotki za montažo

5 Priključite porabnik (slika 05)

1 porabnik:

> Priključite po izbiri zgornji ali spodnji iztok.

> Nepotreben iztok zatesnite s čepom.

7 Izperite cevi (slika 07)

Motnje v delovanju armature zaradi umazanije v ceveh

> Pred montažo armature izperite cevi po veljavnih standardih.

Настоящото ръководство е съставна част от продукта Duravit и трябва да се прочете внимателно и да е на разположение по всяко време.

Целева група и квалификация

Продуктът трябва да се монтира само от квалифицирани монтьори на санитарна техника.

Обяснение на сигналните думи и символите

Препратка към монтажно упътване в тази глава

Изискване за преглед на външния вид (напр. за драскотини)

Изискване за проверка на уплътнеността

Изискване за носене на ръкавици

Технически характеристики

Работно налягане	макс. 0,5 MPa
Препоръчително	0,3 MPa
Тестово налягане	0,5 MPa
1 MPa = 10 bar = 145 PSI	
Температура на горещата вода	макс. 60 °C

Указания за безопасност

Наранявания поради порязване или притискане

> Носете ръкавици при монтажа.

Продуктови и/или материални щети

> Спазвайте без ограничения инструкциите за инсталация на местните предприятия за битово обслужване, както и на националните стандарти.

> Изравнявайте разликите в налягането на връзките за топлата и студената вода.

> При инсталации с проточни нагреватели спазвайте указанията на производителя.

Указания за монтаж

5 Свързване на консуматор (фигура 05)

1 консуматор:

> По избор свържете горния или долния изход.

> Ненужният изход да се затвори с тапа.

7 Промиване на тръбите (фигура 07)

Повреда във функционалността на смесителите от замърсени проводи

> Преди монтажа на смесителя изплакнете проводите според валидните норми.

Šī instrukcija ir Duravit izstrādājuma sastāvdaļa, un tā rūpīgi jāizlasa, un tai jebkurā laikā jābūt pieejamai.

Mērķauditorija un kvalifikācija

Izstrādājumu drīkst montēt tikai apmācīti sanitārtehniķi.

Signālvārdu un simbolu skaidrojums

Norāde uz montāžas norādījumu šajā nodaļā

Aicinājums veikt vizuālu pārbaudi (piem., skrāpējumi)

Aicinājums veikt hermētiskuma pārbaudi

Aicinājums valkāt cimdus

Tehniskie dati

Darba spiediens	maks. 0,5 MPa
Ieteicamais	0,3 MPa
Pārbaudes spiediens	0,5 MPa
1 MPa = 10 bar = 145 PSI	
Karstā ūdens temperatūra	maks. 60 °C

Drošības norādījumi

Sagriešanās un saspiešanas risks

> Veicot montāžu, valkājiet cimdus.

Produkta bojājumi un/vai materiālie zaudējumi

> Ievērojiet visus vietējo apgādes uzņēmumu uzstādīšanas noteikumus un attiecīgos valsts standartus.
> Izlīdziniet spiediena atšķirības karstā un aukstā ūdens pieslēgumos.
> Instalējot caurplūdes sildītājus, ievērojiet ražotāju norādījumus.

Montāžas norādījumi

5 Patērētāju pieslēgšana (05. zīm.)

1 patērētājs:

> Pēc izvēles pieslēdziet augšējai vai apakšējai izplūdei.
> Lieko izplūdi noslēdziet ar aizbāzni.

7 Cauruļvadu skalošana (07. zīm.)

Armatūras darbības traucējumi netīru cauruļvadu dēļ

> Pirms armatūras montāžas atbilstoši spēkā esošajiem standartiem izskalojiet cauruļvadus.

Ši instrukcija yra „Duravit“ gaminio sudedamoji dalis, ją reikia atidžiai perskaityti ir laikyti bet kuriuo metu prieinamoje vietoje.

Tikslinė grupė ir kvalifikacija

Šį gaminį turi montuoti tik kvalifikuoti sanitarinės įrangos montuotojai.

Signalinių žodžių ir simbolių paaiškinimai

Nuoroda į montavimo nurodymą šiame skyriuje

Reikalavimas atlikti apžiūrą (pvz., ar nėra įbrėžimų)

Reikalavimas patikrinti sandarumą

Reikalavimas mūvėti pirštines

Techniniai duomenys

Darbinis slėgis	maks. 0,5 MPa
Rekomenduojamas slėgis	0,3 MPa
Kontrolinis slėgis	0,5 MPa
1 MPa = 10 bar = 145 PSI	
Karšto vandens temperatūra	maks. 60 °C

Saugos nurodymai

Pjautiniai ir sutraiškymo sužalojimai

> Montuodami mūvėkite pirštines.

Žala gaminiui ir (arba) materialinė žala

> Laikykitės vietos komunalinių paslaugų įmonės įrengimo reikalavimų bei šalyje galiojančių standartų.

> Išlyginkite slėgio skirtumus tarp šilto ir šalto vandens jungčių.

> Instaliuodami su momentiniais šildytuvais, laikykitės gamintojų nurodymų.

Montavimo nurodymai

5 Vartotojo prijungimas (05 brėž.)

1 vartotojas:

> Pasirinktinai prijunkite viršutinį arba apatinį nutekėjimą.

> Nenaudojamą nutekėjimą užkimškite kamščiu.

7 Linijų praplovimas (07 brėž.)

Prietaisų funkcijų sutrikimas dėl užterštų linijų

> Prieš prietaisų montavimą praplaukite linijas pagal galiojančius standartus.

Bu kılavuz Duravit ürününün bir parçasıdır ve titizlikle okunarak her zaman el altında bulundurulmalıdır.

Hedef Kitlesi ve Özellikleri

Ürün sadece eğitimli sıhhi tesisatçılar ve yetkili servisler tarafından monte edilebilir.

İşaretlemelerin ve sembollerin açıklaması

Bu bölümdeki montaj bilgisine işaret etmektedir

Gözle kontrol etme talebi (örn. çizikler bakımından)

Sızdırmazlığı kontrol etme talebi

Eldiven giyme talebi

Teknik veriler

İşletme basıncı	max. 0,5 MPa
Tavsiye	0,3 MPa
Kontrol basıncı	0,5 MPa
1 MPa = 10 bar = 145 PSI	
Sıcak su ısısı	max. 60 °C

Güvenlik uyarıları

Kesik ve kıstırma yaraları

> Montaj sırasında eldiven kullanınız.

Ürün hasarı ve/veya maddi hasar

> Yerel tedarik kurumlarının montaj hükümlerine ve ülkelere özgü standartlara mutlaka uyulması gerekmektedir.

> Sıcak ve soğuk su bağlantı hatları arasındaki basınç farklılıkları dengelenmelidir.

> Şofbenli tesisatlarda, şofben üreticisinin uyarılarına dikkat ediniz.

Montaj bilgileri

5 Tüketicilerin bağlanması (Grafik 05)

1 tüketici:

> İsteğe göre üst veya alt çıkışı bağlayınız.

> Gerekmeyen çıkışı bir tapayla sızdırmaz şekilde kapatınız.

7 Hatların yıkanması (Grafik 07)

Kirlenmiş hatlardan dolayı armatürde fonksiyon arızaları

> Armatürü monte etmeden önce hatların içini geçerli normlara göre yıkayınız.

该说明是 Duravit 产品的组成部分，必须仔细阅读并随时可用。

目标群体及资质

产品只能由经过培训的水暖工安装。

信息词及符号的解释

请参阅本章中的
安装说明

要求目视检查
（例如：检查划痕）

要求检查
密闭性

要求
戴手套

技术数据

运行压力	最大 0,5 MPa
建议	0.3 MPa
检测压力 最大	0,5 MPa
1 MPa = 10 bar = 145 PSI	
热水温度	最高 60 °C

安全提示

切割和挤压伤
> 安装时佩戴手套。

产品和/或财产损失
> 完全遵守当地供电公司的安装规定及相关国家标准。
> 补偿热水管和冷水管之间的压力差。
> 安装连续直通式热水器，请遵循制造商说明。

安装提示

5 连接方法（图表 05）

方法 1：
> 有选择地连接顶部或底部出口。
> 用塞子密封不需要的出口。

7 冲洗管道（图表 07）

管道脏导致的龙头故障
> 安装龙头管道前，应按相关标准进行清洁。

이 설명서는 Duravit 제품의 구성품으로, 주의해서 읽고 언제든지 참조할 수 있도록 구비해 두어야 합니다.

대상 그룹 및 자격

제품은 반드시 위생설비 자격을 갖춘 기술자가 설치해야 합니다.

신호어 및 기호 설명

이 단원의 설치 지침 참조

육안 점검 필요(예: 긁힘)

기밀성 검사필요

장갑 착용필요

기술 제원

작동 압력	최대 0.5MPa
권장 압력	0.3MPa
점검 압력	0.5MPa

1MPa = 10bar = 145PSI

허용되는 온수 온도	최대 60 °C

안전 지침

베임 및 끼임으로 인한 부상

> 설치 시 장갑을 착용하십시오.

제품 및/또는 물품 손상

> 해당 지역 전력 회사의 설치 규정 및 국가별 규격을 반드시 엄수하십시오.
> 온수 및 냉수 공급부의 압력 차이를 조정하십시오.
> 순간 온수기 설치 시 제조사 지침에 유의하십시오.

설치 시 주의 사항

5 장치 연결하기(그림 05)

장치 1개:

> 위쪽 또는 아래쪽 배수구 중 선택하여 연결하십시오.
> 사용하지 않는 배수구는 천으로 밀봉하십시오.

7 배관 헹궈내기(그림 07)

오염된 배관으로 인한 장비 작동 장애

> 장비를 설치하기 전에 해당 규정에 따라 헹궈내십시오.

本設置説明書は Duravit 社製品の付属物であり、十分注意して読んでください。またすぐ手に届くところに保管してください。

対象者および資格

本製品は教育を受けた衛生器具設置職人のみ取付けることができます。

用語と記号の説明

この章の設置に関する注意事項を参照

視認義務
(引っかき傷など)

密閉性の点検義務

保護手袋着用の義務

テクニカルデータ

運転圧力	最大0.5 MPa
推奨	0.3 MPa
試験圧力	0.5 MPa

1 MPa = 10 bar = 145 PSI

熱水温度	最高 60 °C

安全に関する注意

切断や圧迫による怪我

> 組み立てや設置時には保護手袋を着用してください。

製品損傷及び、物的損害

> 国や自治体の定める規定及び基準を遵守してください。
> 温水と冷水を接続する箇所の圧力差を調節してください。
> 温水ヒーターと共に設置する際は、メーカーの指示に従ってください。

取り付け時の注意

5 電気機器類を接続する (図 05)

1 電気機器類:

> 上か下の出力部に接続します。
> 不要な出力部は栓してください。

7 パイプの洗浄(図 07)

部品の汚れによるバルブの誤動作

> 装置を組み付ける前に、適切な規格に従ってパイプを洗浄してください。

يعد هذا الدليل جزءًا لا يتجزأ من منتجات ديورافيت، ويجب قراءته بعناية وتوفيره في أي وقت.

المجموعة المستهدفة والتأهيل

لا يُسمح بتركيب المنتج إلا من قِبل متخصصي تركيب الأدوات الصحية المدربين.

شرح رسائل التحذير والرموز

يشير إلى تنبيه حول التركيب في هذا الفصل

طلب معاينة (مثلا بحثا عن أية خدوش)

طلب فحص للتأكد من الإحكام

طلب ارتداء قفازات

البيانات التقنية

ضغط التشغيل	بحد أقصى 0.5 ميجا باسكال
الموصى به	0.3 ميجا باسكال
ضغط الفحص	0.5 ميجا باسكال

1 ميجا باسكال = 10 بار = 145 رطل/بوصة مربعة

درجة حرارة الماء الساخن	بحد أقصى 60 °م

إرشادات السلامة

إصابات القطع والسحق

> يتم ارتداء قفاز أثناء القيام بالتركيب.

أضرار بالمنتَج و/أو أضرار مادية

> ينبغي الالتزام بشكل مطلق بلوائح التركيب الخاصة بمِرفق المياه المحلي وكذلك المعايير المحلية.

> يتم تعويض فروق الضغط بين توصيلات المياه الساخنة والباردة.

> عند إجراء تركيبات باستخدام سخانات الماء الفورية يُراعى الالتزام بإرشادات المنتج.

إرشادات حول التركيب

5 توصيل المستهلك (صورة 05)

المستهلك 1:

> يتم توصيل المخرج العلوي أو السفلي اختياريًا.

> يتم إحكام سدّ المخرج غير المستخدم بواسطة سدادة.

7 شطف التوصيلات (صورة 07)

خلل وظيفي في الصنابير بسبب اتساخ التوصيلات

> يتم شطف التوصيلات وفقًا للمعايير السارية قبل تركيب الصنابير.

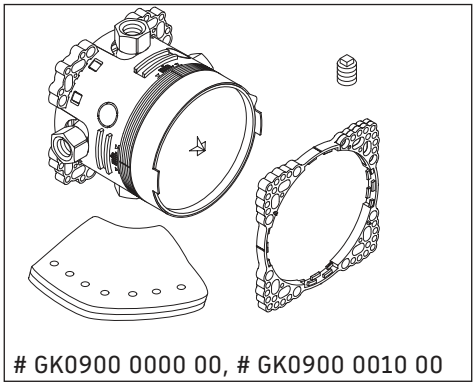

GK0900 0000 00, # GK0900 0010 00

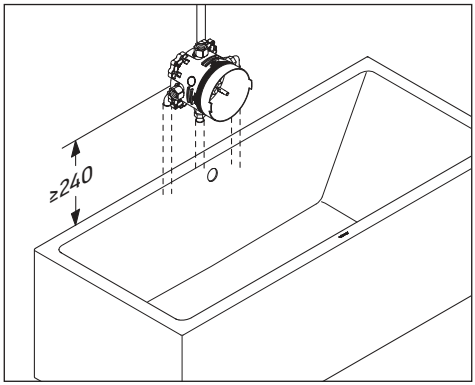

1

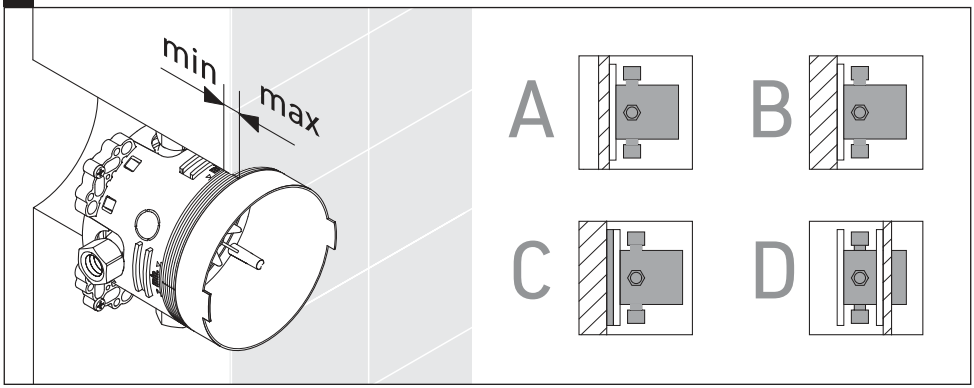

2

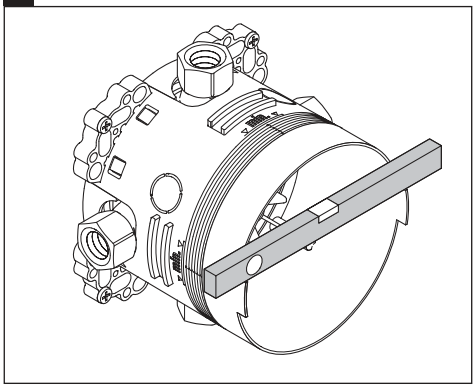

3

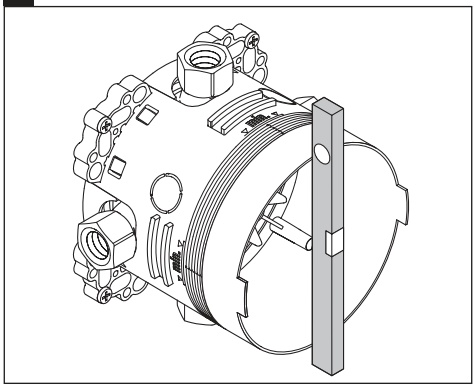

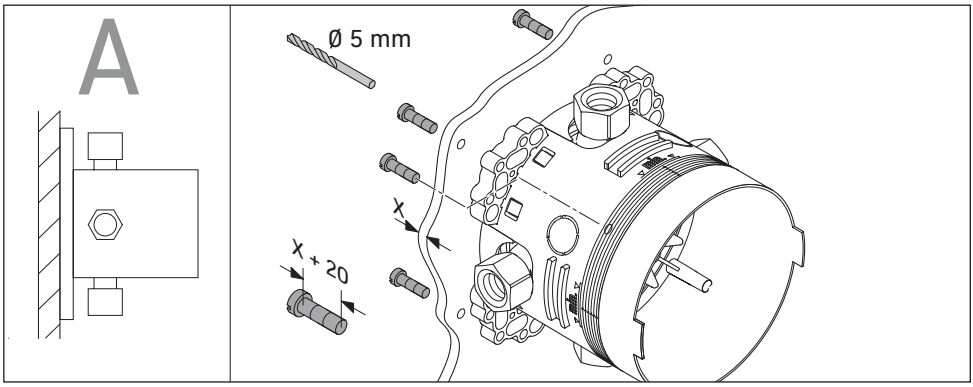
A
Ø 5 mm
X
X + 20

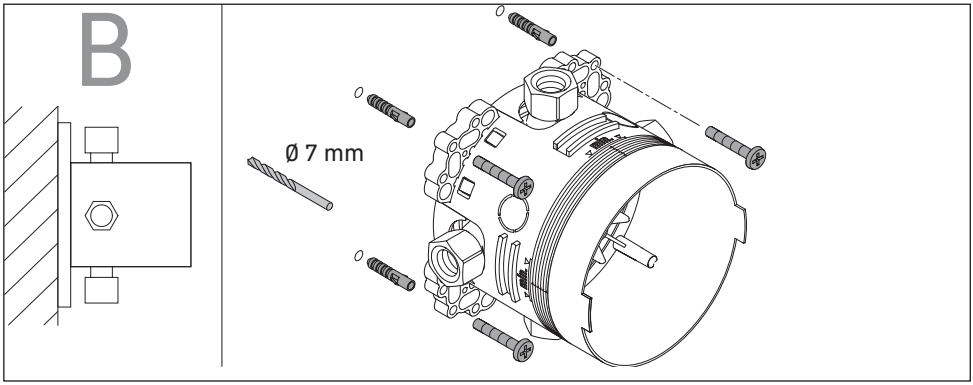
B
Ø 7 mm

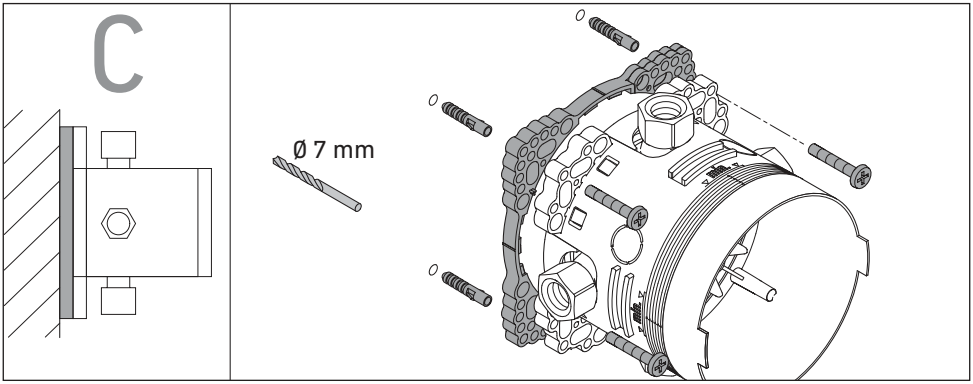
C
Ø 7 mm

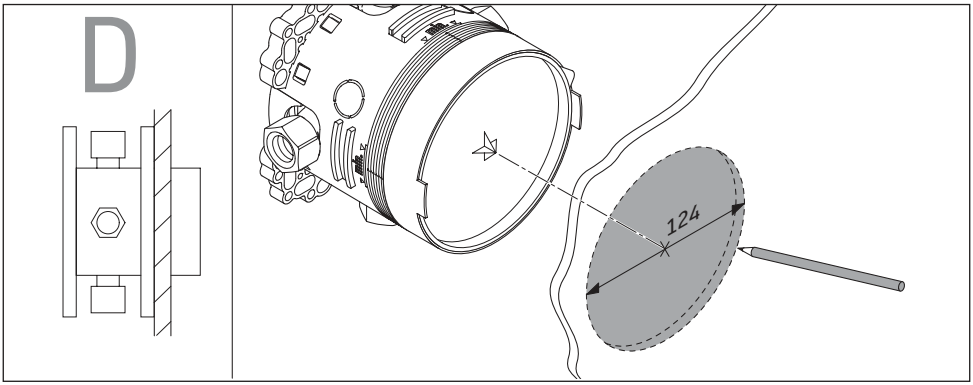

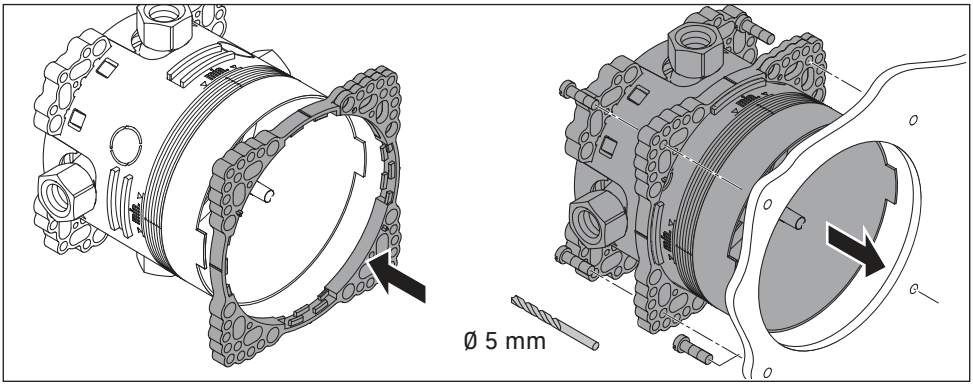

4a # GK0900 00**1**0 00

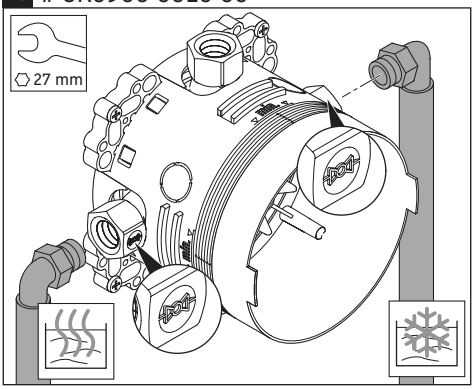

4b # GK0900 00**0**0 00

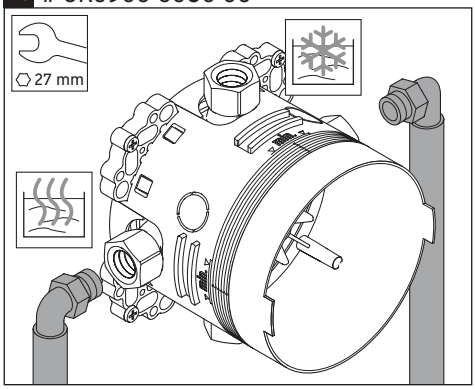

5

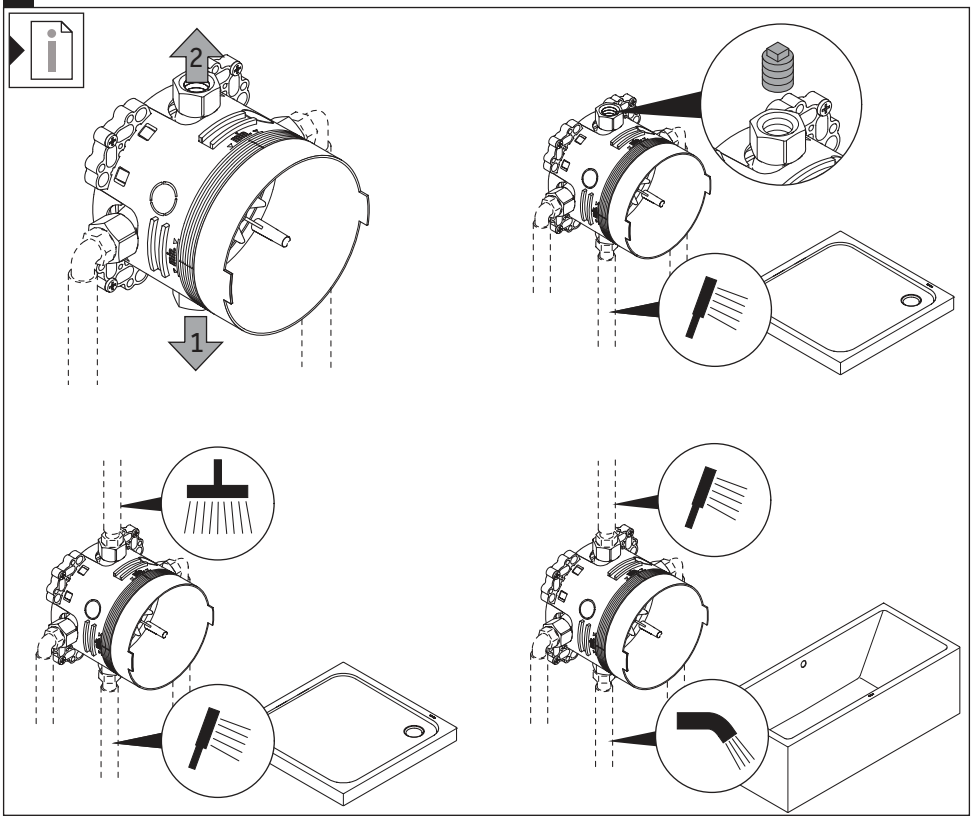

6

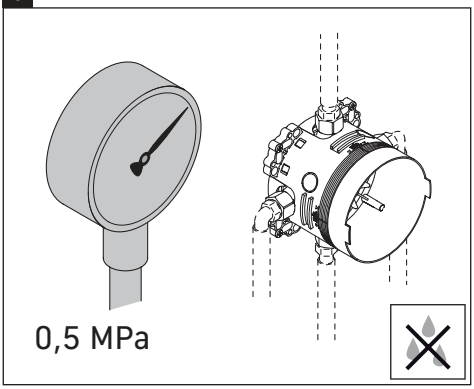

7

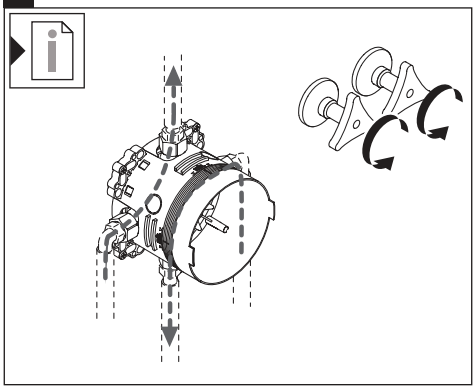

8

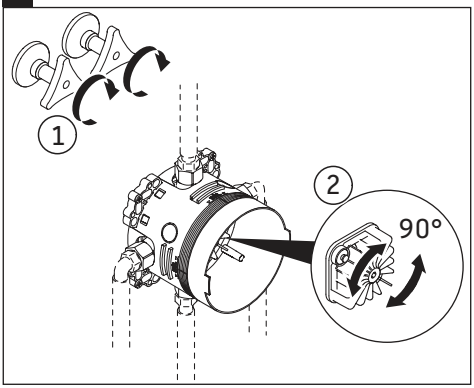

9

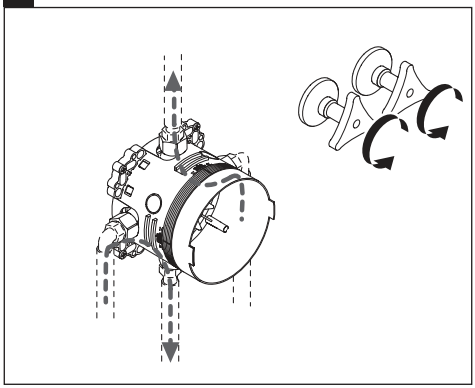

10

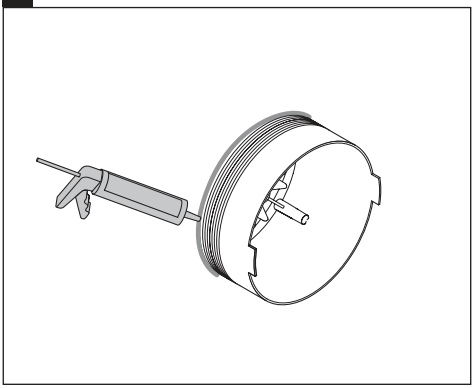

11

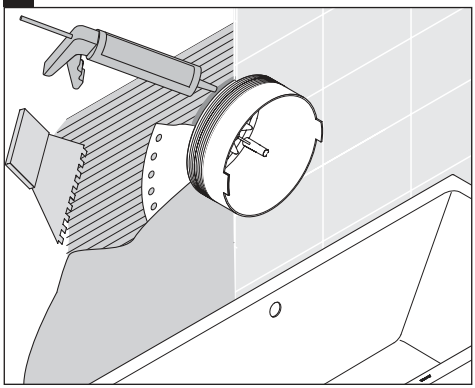

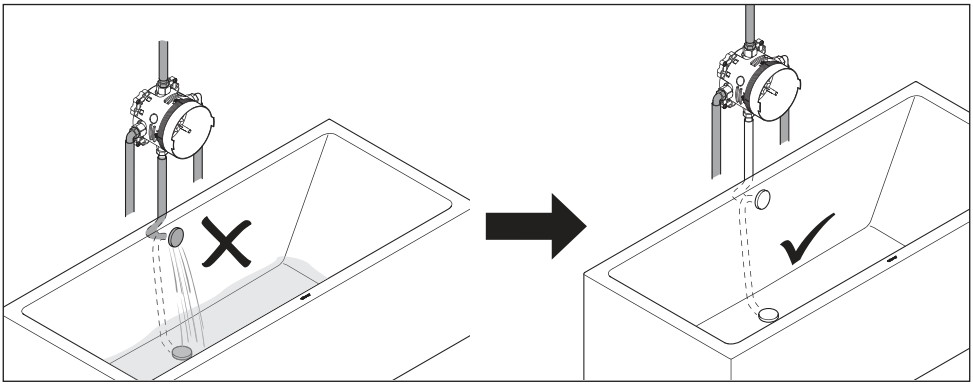

1

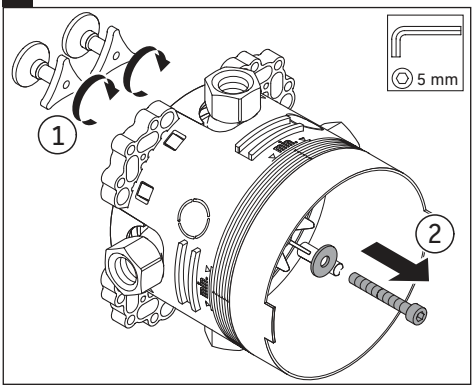

2

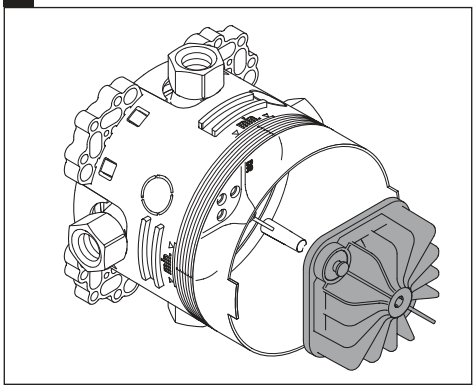

3

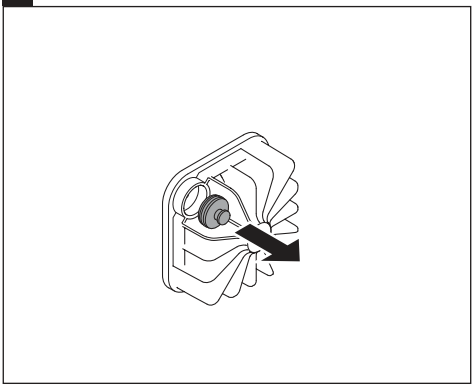

4

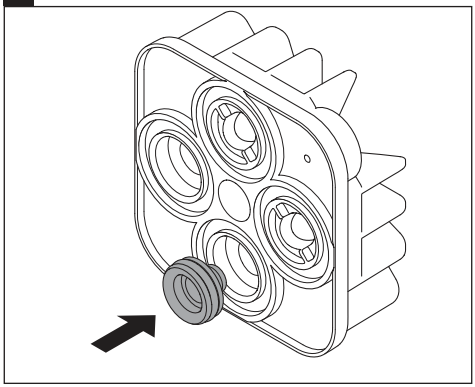

5

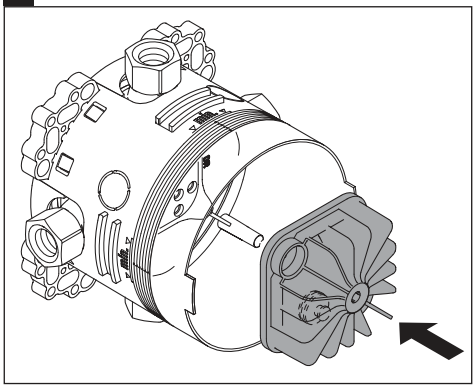

6

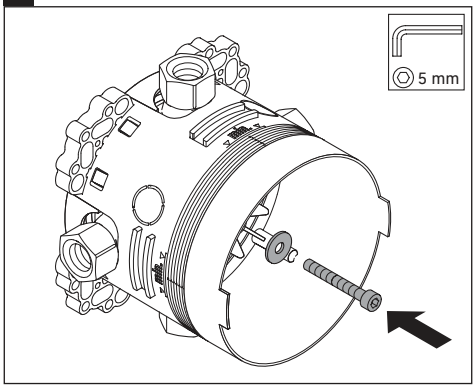

7

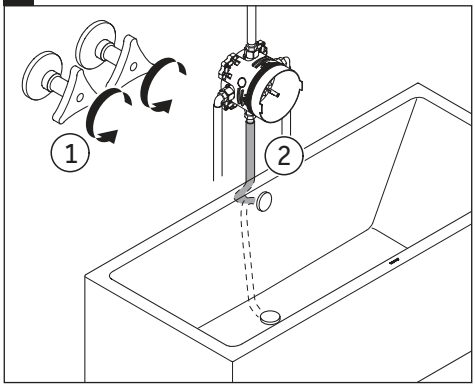

Duravit AG
P.O. Box 240
Werderstr. 36
78132 Hornberg
Germany
Phone +49 78 33 70 0
Fax +49 78 33 70 289
info@duravit.com
www.duravit.com

Best.-Nr. 57112/21.08.3 TWe reserve the right to make technical improvements and enhance the appearance of the products shown.