eManual
qr.duravit.com/em/70000701/260316

DURAVIT

Montageanleitung	SensoWash®, Wand-WC
Mounting instructions	SensoWash®, wall-mounted toilet
Notice de montage	SensoWash®, cuvette suspendue
Montagehandleiding	SensoWash®, wand-WC
Instrucciones de montaje	SensoWash®, Inodoro suspendido
Istruzioni di montaggio	SensoWash®, vaso sospeso
Instruções de montagem	SensoWash®, sanita suspensa
Monteringsanvisning	SensoWash®, væghængt toilet
Asennusohje	SensoWash®, seinäasennettava WC-istuin
Monteringsveiledning	SensoWash® veggmontert toalett
Monteringsanvisning	SensoWash® vägg-WC
Montaažijuhend	SensoWash®, seina WC-pott
Instrukcja montażu	SensoWash®, miska toaletowa wisząca
Инструкция по монтажу	SensoWash®, подвесной унитаз
Návod k montáži	SensoWash® závěsné WC
Montážny návod	Závesné WC SensoWash®
Szerelési útmutató	SensoWash® fali WC
Upute za montažu	SensoWash®, viseća WC-školjka
Instrucţiuni de montaj	Vas WC suspendat SensoWash®
Navodila za montažo	Stenski WC SensoWash®
Ръководство за монтаж	Стенна тоалетна чиния SensoWash®
Montāžas instrukcija	SensoWash®, pie sienas uzstādāms tualetes pods
Montavimo instrukcija	SensoWash®, pakabinamas unitazas
Montaj Kılavuzu	SensoWash® Asma Klozet
安装说明	SensoWash®，挂壁式坐便器
설치 설명서	SensoWash® 벽걸이 양변기
設置説明書	SensoWash®、壁掛け式トイレ
دليل التركيب	SensoWash®، المرحاض المعلق على الحائط

Wichtige Hinweise	de	3
Important information	en	6
Remarques importantes	fr	9
Belangrijke aanwijzingen	nl	12
Información importante	es	15
Indicazioni importanti	it	18
Indicações importantes	pt	21
Vigtige henvisninger	da	24
Tärkeätä tietoa	fi	27
Viktig informasjon	no	30
Viktig information	sv	33
Olulised nõuanded	et	36
Ważne informacje	pl	39
Важные замечания	ru	42
Důležité pokyny	cs	45
Dôležité upozornenia	sk	48
Fontos tudnivalók	hu	51
Važne napomene	hr	54
Indicaţii importante	ro	57
Pomembni napotki	sl	60
Важни указания	bg	63
Svarīgi norādījumi	lv	66
Svarbūs nurodymai	lt	69
Önemli bilgiler	tr	72
重要说明	zh-CHS	75
주의 사항	ko	78
重要注意事項	ja	81
إرشادات هامة	ar	84
Montage, Mounting, Montage, Montage, Montaje, Montaggio, Montagem, Montering, Asennus, Montering, Montering, Montaaž, Montaż, Монтаж, Montáž, Montáž, Beszerelés, Montaža, Montajul, Montaža, Монтаж, Montāža, Montavimas, Montaj, 安装, 설치, 設置, التركيب		87

de

1 Zu diesem Dokument

Alle Dokumente zu diesem Produkt und weitere Informationen stehen online zur Verfügung:

> Die Suchfunktion oder die Navigation auf www.duravit.com nutzen, um zu der Produktinformationsseite zu gelangen.

> Die Informationen und die Dokumente auf der Produktinformationsseite unter "Downloads" aufrufen.

2 Sicherheit

2.1 Zweck des Dokuments

Die Anleitung ist Bestandteil des Produkts. Wenn die Anleitung NICHT befolgt wird, können Personen-, Produkt- und/oder Sachschäden die Folge sein.

> Die Anleitung lesen und befolgen.

> Dieses Dokument aufbewahren und an nachfolgende Verwender weitergeben.

Technische Verbesserungen und optische Veränderungen an den abgebildeten Produkten werden vorbehalten.

2.2 Zielgruppe und Qualifikation

Die Montage und Vorinstallation dürfen nur von Sanitärinstallateuren durchgeführt werden.

– Sanitärinstallateure sind Personen mit einer geeigneten fachlichen Ausbildung, Kenntnissen und Erfahrungen, sodass sie Gefahren und Risiken erkennen und vermeiden können, die sich bei der Montage im Sanitärbereich ergeben können.

– Sanitärinstallateure sind befähigt, geeignete Schutzausrüstungen zu wählen und zu verwenden.

– Sanitärinstallateure kennen und beachten die Installationsvorschriften örtlicher Versorgungsunternehmen und länderspezifische Normen.

Die Elektroinstallation darf nur von einer Elektrofachkraft durchgeführt werden.

– Elektrofachkräfte sind Personen mit einer geeigneten fachlichen Ausbildung, Kenntnissen und Erfahrungen, sodass sie Gefahren und Risiken erkennen und vermeiden können, die von Elektrizität ausgehen können.

– Elektrofachkräfte sind befähigt, geeignete Schutzausrüstungen zu wählen und zu verwenden.

– Elektrofachkräfte kennen und beachten die Installationsvorschriften örtlicher Versorgungsunternehmen und länderspezifische Normen.

2.3 Elektrische Sicherheit

2.3.1 Lebensgefahr durch Stromschlag

Der Kontakt mit Elektrizität kann zu einem tödlichen Stromschlag führen.

2.3.2 Elektrounfälle vermeiden

> Das Produkt nur mit der dafür vorgesehenen Elektroleitung verbinden.

> Das Produkt muss ordnungsgemäß geerdet sein. Das Produkt nur bedienen, wenn es ordnungsgemäß geerdet ist.

> Vor der Installation elektrische Komponenten vom Stromnetz trennen.

> Verhindern, dass die Stromzufuhr versehentlich zugeschaltet wird.

> Prüfen, ob alle Komponenten spannungsfrei sind.

> Die Stromleitung NIE mit nassen Händen berühren.

> Wenn die Netzanschlussleitung dieses Produkts beschädigt wird, muss sie durch den Hersteller oder seinen Kundendienst oder eine ähnlich qualifizierte Person ersetzt werden, um Gefährdungen zu vermeiden.

> KEINE einzelnen Komponenten entfernen.

2.3.3 Zuleitung legen

Eine fest verlegte Zuleitung zur Stromversorgung mit eigenem Stromkreis legen.

> Die Lage des Elektroanschlusses beachten.

> Die Zuleitung mindestens 800 mm (31 1/2 ") herausschauen lassen.

> Sicherstellen, dass der Schutzleiter 10 mm (3/8 ") länger ist als der L-Leiter und der N-Leiter.

> Den Querschnitt der Zuleitung anhand der Anschlussleistung auf dem Typenschild wählen, gemäß örtlicher Normen und Vorschriften: 1 – 2,5 mm^2 (17 – 14 AWG).

2.3.4 Leistungsschalter installieren

Die Geräte zur elektrischen Trennung müssen fest in der Verdrahtung installiert sein und den allgemeingültigen Vorschriften entsprechen. Zudem müssen sie eine allpolige Kontakttrennung aufweisen, die der Überspannungskategorie III entspricht.

2.3.5 Fehlerstrom-Schutzeinrichtung (RCD) installieren

Das Produkt hat keinen eigenen Fehlerstromschutzschalter. Es muss über eine Fehlerstrom-Schutzeinrichtung (RCD) mit max. 30 mA versorgt werden.

2.3.6 Kurzschluss durch Feuchtigkeit vermeiden

> Das Produkt NICHT in einem übermäßig feuchten Raum installieren. Ausreichende Belüftung sicherstellen, um Kondensation in elektrischen Komponenten zu verhindern.

> Wenn das Produkt von einem kalten an einen warmen Ort gebracht wird, zunächst einige Stunden ausgeschaltet lassen, um mögliche Kondensationsfeuchtigkeit zu vermeiden.

2.4 Hygiene

2.4.1 Gesundheitsschäden durch verschmutztes, verunreinigtes oder lange stehendes Wasser

Die Verwendung von verschmutztem, verunreinigtem oder lange stehendem Wasser für die Duschfunktionen kann zu Gesundheitsschäden führen.

> Das Produkt mit kaltem Trinkwasser aus der Hauptwasserleitung versorgen.

> KEIN Abwasser, Grauwasser, Brauchwasser, Meerwasser oder anderes, nicht oder nur mäßig aufbereitetes Wasser anschließen.

> Nur mitgelieferte Wasserzulaufschläuche verwenden, alte Schläuche NICHT wiederverwenden.

> Wenn das Produkt für zwei Wochen oder länger NICHT benutzt wird, das Produkt entleeren und ausschalten (Ferienmodus).

2.5 Produktschäden vermeiden

2.5.1 Allgemeine Vorsichtsmaßnahmen

> Um Fehlfunktionen zu verhindern, nur die Teile aus dem Installationssatz verwenden.

> Nur Zubehör verwenden, das von Duravit empfohlen wird.

2.5.2 Schäden durch gefrierendes Wasser

> Das Produkt NICHT in frostgefährdeten Räumen montieren und betreiben. Die Raumtemperatur muss mindestens 4 °C (39 °F) betragen.

2.5.3 Schäden durch Verkalkung

In Regionen mit hartem Wasser kann sich Kalk ablagern. Kalk kann die Leistung des Produkts beeinträchtigen.

> Die Wasserqualität in der Region prüfen. Bei einer Wasserhärte von ≥ 14 °dH (2,5 mmol/l) empfiehlt Duravit die Installation einer Wasserenthärtungsanlage.

3 Voraussetzungen am Montageort

Die Vorinstallation ist fachgerecht durchgeführt.

> Das Datenblatt online aufrufen.

> Sicherstellen, dass für die Montage des Produkts ausreichend Grundfläche vorhanden ist und sich die Badezimmertür ungehindert öffnen und schließen lässt.

> Sicherstellen, dass das Öffnen und Schließen des Deckels nicht durch Fensterrahmen, Regale und andere Badezimmermöbel behindert wird.

Abhängig von Markt und Modell der Sitzeinheit werden die Anschlüsse für Wasser und Strom verdeckt hinter der Keramik oder offen neben der Keramik montiert.

> Prüfen, für welche Anschlussart die Sitzeinheit, die montiert werden soll, vorgesehen ist.

> Die Anschlusszeichnungen auf dem Datenblatt für diese Keramik beachten.

4 Technische Daten

Elektrischer Anschluss	
Nennleistung	1080 W
Leistungsschalter	I_N = 16 A
RCD	I_N = 30 mA
Schutzart	IPX4
Schutzklasse	I
Kabelspezifikation	Querschnitt der Zuleitung 1 – 2,5 mm^2 (17 – 14 AWG)

Wasseranschluss	
Kaltes Wasser	DN 15 (1/2 ")
Wasserdruck	0,07 – 0,75 MPa (10 – 109 psi)
Wasserhärte	max. 2,4 mmol/l (240 ppm)

5 Montagehinweise

1 Produkt prüfen

> Prüfen, ob das Produkt beschädigt ist.

4 Abstand messen

> Den Abstand messen zwischen der Hinterkante des WCs und der Öffnung der Metalltraverse.

6 Montageanleitung beachten

> Die separate Montageanleitung beachten.

11 Wasser anschließen

HINWEIS
Fehlfunktionen durch defekte Schläuche

> Nur mitgelieferte Wasserzulaufschläuche verwenden, alte Schläuche NICHT wiederverwenden.

12 Leitungen spülen

HINWEIS
Fehlfunktionen durch Rückstände in den Leitungen

> Das Hauptventil für die Wasserzufuhr öffnen.
> Das Absperrventil öffnen.
> Die Leitungen nach den gültigen Normen spülen und das Wasser auffangen.
> Das Absperrventil für die Wasserzufuhr schließen.

14 Anschlussset verwenden

> Die separate Montageanleitung beachten.

21 Schlauch nicht knicken

> Sicherstellen, dass der Schlauch nicht verdreht oder geknickt ist.

25 Kabel einführen

WARNUNG
Lebensgefahr durch Stromschlag

Der Kontakt mit Elektrizität kann zu einem tödlichen Stromschlag führen.

> Die Informationen im Sicherheitskapitel dieser Anleitung lesen und beachten.

26 Kabel anschließen

> Von der Isolierung der Kabel ca. 10 mm (3/8 ") entfernen.
> Die drei Kabel an die Klemmleiste anschließen. Dabei auf den L-Leiter, N-Leiter und PE Schutzleiter achten.
> Sicherstellen, dass der Schutzleiter 10 mm (3/8 ") länger ist als der L-Leiter und N-Leiter.

31 Montageanleitung beachten

> Die separate Montageanleitung beachten.

en

1 About this document

All documents related to this product and further information are available online:

> Use the search function or the navigation on www.duravit.com to access the product information page.

> Access the information and the documents on the product information page under "Downloads".

2 Safety

2.1 Purpose of the document

The instructions are part of the product. Failure to follow the instructions may result in personal injury, product damage and/or property damage.

> Read and follow the instructions.

> Keep this document and pass it on to subsequent users.

We reserve the right to make technical improvements and visual changes to the products illustrated.

2.2 Target readership and qualifications

The installation and pre-installation may only be carried out by plumbers.

– Plumbers are persons with the appropriate technical training, knowledge and experience so that they can recognise and avoid dangers and risks that may arise during the installation in the sanitary area.

– Plumbers are qualified to select and use suitable protective equipment.

– Plumbers are familiar with and observe the installation regulations of local utility companies and country-specific standards.

The electrical installation may only be carried out by an electrician.

– Electricians are persons with the appropriate technical training, knowledge and experience so that they can recognise and avoid dangers and risks that may be caused by the electricity.

– Electricians are qualified to select and use suitable protective equipment.

– Electricians are familiar with and observe the installation regulations of local utility companies and country-specific standards.

2.3 Electrical safety

2.3.1 Risk of fatal injury caused by electric shock

Contact with electricity can lead to a fatal electric shock.

2.3.2 Avoid accidents with electricity

> Connect the product only to the specified power supply.

> The product must be earthed. Do NOT operate the product without proper grounding.

> Disconnect electrical components from the power supply before the installation.

> Prevent the power supply from being switched on accidentally.

> Check that all components are de-energised.

> NEVER touch the power supply cable with wet hands.

> If the power supply cable on this product is damaged, it must be replaced by the manufacturer, the customer service agent or similarly qualified persons in order to avoid a hazard.

> Do NOT remove individual components.

2.3.3 Laying a supply line

Lay a permanent power supply line which must be on a separate circuit.

> Observe the position of the electrical connection.

> Leave at least 800 mm (31 1/2") of supply line exposed.

> Ensure that the protective earthing conductor is 10 mm (3/8") longer than the L and N conductors.

> Check the rating label for the rated power and choose the supply line cross section according to local standards and regulations: 1 – 2.5 mm^2 (17 – 14 AWG).

2.3.4 Installing a circuit breaker

Means for disconnection must be incorporated in the fixed wiring in accordance with the wiring rules and having a contact separation in all poles that provide full disconnection under overvoltage category III conditions.

2.3.5 Install residual current device (RCD)

The product itself does not have electrical leakage protection function. The product must be supplied through a residual current device (RCD) not exceeding max. 30 mA.

2.3.6 Avoid short circuit caused by moisture

> Do NOT install the product in a room exposed to excessive moisture. Ensure sufficient ventilation to avoid condensation in electric components.

> When the product is brought from a cold location to a warm one, leave the unit switched off for a few hours to avoid condensation.

2.4 Hygiene

2.4.1 Damage to health caused by dirty, polluted or long standing water

Operating the shower functions with dirty, polluted or long standing water can cause damage to health.

> Supply the product with cold drinking water from the main water system.

> Do NOT connect any waste water, grey water, industrial water, sea water or other untreated or semi-treated water.

> Only use the water supply hoses provided with the product. Do NOT reuse old hoses.

> If the product is NOT to be used for two weeks or more, empty the product and switch it off (holiday mode).

2.5 Avoid product damage

2.5.1 General precautions

> Only use the parts in the installation kit to avoid malfunctions.

> Only use attachments recommended by Duravit.

2.5.2 Damage through freezing water

> Do NOT install and operate the product in rooms where there is a danger of frost. The room temperature must not be less than 4 °C (39 °F).

2.5.3 Damage due to limescale build-up

Limescale can build-up in regions with hard water. Limescale can impair the performance of the product.

> Check the water quality in the region. Duravit recommends the installation of a water softener with water hardness ≥ 14 °dH (2.5 mmol/l).

3 Requirements at the installation location

The pre-installation is carried out properly.

> Access the data sheet online.

> Ensure that there is enough floor space to install the toilet and that bathroom door will open and close without obstruction.

> Ensure that the lid will open and close without obstruction against window frames, shelves and other bathroom furniture.

The connections for water and electricity are concealed behind the ceramic or mounted openly next to the ceramic depending on the market and model of the seat unit.

> Check the connection type for which the seat unit to be mounted is intended.

> Observe the connection drawings on the data sheet for this ceramic.

4 Technical data

Electrical connection	
Rated power	1080 W
Circuit breaker	I_N = 16 A
RCD	I_N = 30 mA
Protection degree	IPX4
Protection class	I
Cable specification	Supply line cross section 1 – 2.5 mm^2 (17 – 14 AWG)

Water connection	
Cold water	DN 15 (1/2")
Water pressure	0.07 – 0.75 MPa (10 – 109 psi)
Water hardness	Max. 2.4 mmol/l (240 ppm)

5 Mounting instructions

1 Inspecting the product

> Inspect the product for damages.

4 Measure the clearance

> Measure the distance between the rear edge of the toilet and the opening of the metal traverse.

6 Observe the mounting instructions.

> Observe the separate mounting instructions.

11 Connecting the water

NOTE
Malfunctions caused by defective hoses

> Only use the water supply hoses provided with the product. Do NOT reuse old hoses.

12 Flush the pipes

NOTE
Malfunctions caused by dirty pipes

> Open the main valve for the water supply.
> Open the stop valve.
> Flush the pipes according to the local standards and collect the water.
> Close the stop valve for the water supply.

14 Use the connection set

> Observe the separate mounting instructions.

21 Do not bend or kink the hose

> Ensure that the hose is not bent or kinked.

25 Insert the cable

WARNING
Risk of fatal injury caused by electric shock

Contact with electricity can lead to a fatal electric shock.

> Read and observe the information given in the safety chapter of this manual.

26 Connect the wires

> Remove approximately 10 mm (3/8") of insulation from the wires.
> Connect the three wires to the terminal block. Observe the L, N and PE conductors.
> Ensure that the protective earthing conductor is 10 mm (3/8") longer than the L and N conductors.

31 Observe the mounting instructions.

> Observe the separate mounting instructions.

fr

1 À propos de ce document

Tous les documents concernant ce produit et d'autres informations sont disponibles en ligne :

> Utiliser la fonction de recherche ou la navigation sur www.duravit.com pour accéder à la page d'informations sur le produit.

> Consulter les informations et les documents sur la page d'informations produit disponible sous « Téléchargements ».

2 Sécurité

2.1 Objet du document

La notice fait partie du produit. Si la notice n'est PAS respectée, des dommages sont possibles sur les personnes, les produits et/ou le matériel.

> Lire et respecter les instructions de la notice.

> Conserver ce document et le transmettre aux utilisateurs suivants.

Nous nous réservons le droit d'apporter des améliorations techniques ou des modifications externes aux produits présentés.

2.2 Groupe cible et qualification

Le montage et la pré-installation doivent impérativement être réalisés par des installateurs sanitaires.

– Les installateurs sanitaires sont des personnes ayant bénéficié d'une formation professionnelle appropriée et possédant des connaissances et de l'expérience, de manière à pouvoir identifier et éviter les dangers et les risques qui peuvent survenir durant le montage dans le domaine sanitaire.

– Les installateurs sanitaires sont capables de choisir et d'utiliser un équipement de protection personnelle approprié.

– Les installateurs sanitaires connaissent et respectent les prescriptions d'installation des sociétés de distribution locales et les normes spécifiques aux pays.

L'installation électrique doit impérativement être réalisée par un électricien qualifié.

– Les électriciens qualifiés sont des personnes ayant bénéficié d'une formation professionnelle appropriée et possédant des connaissances et de l'expérience, de manière à pouvoir identifier et éviter les dangers et les risques que peut représenter l'électricité.

– Les électriciens qualifiés sont capables de choisir et d'utiliser un équipement de protection personnelle approprié.

– Les électriciens qualifiés connaissent et respectent les prescriptions d'installation des entreprises de fournitures locales et les normes spécifiques aux pays.

2.3 Sécurité électrique

2.3.1 Danger de mort par électrocution

Le contact avec l'électricité peut entraîner un choc électrique mortel.

2.3.2 Éviter tout accident électrique

> Ne connecter le produit qu'avec le câble électrique approprié.

> Le produit doit être mis correctement à la terre. Utiliser le produit uniquement s'il est correctement mis à la terre.

> Avant l'installation, débrancher les composants électriques du réseau électrique.

> Empêcher la remise en marche de l'alimentation électrique.

> Vérifier si tous les composants sont hors tension.

> Ne JAMAIS toucher la ligne électrique avec des mains humides.

> Si le câble d'alimentation de ce produit est endommagé, il doit être remplacé par le fabricant ou son service après-vente ou par une personne avec un niveau de compétence équivalent afin d'éviter tout danger.

> Ne supprimer AUCUN composant.

2.3.3 Poser la ligne d'alimentation électrique

Une ligne d'alimentation électrique fixe doit être posée avec son propre circuit électrique.

> Tenir compte de la position du raccord électrique.

> Faire dépasser la conduite d'alimentation sur au moins 800 mm (31 1/2").

> S'assurer que le conducteur de protection est 10 mm (3/8") plus long que le conducteur L et le conducteur N.

> Choisir la section de la conduite d'alimentation sur la plaque signalétique conformément aux normes et prescriptions locales : 1 – 2,5 mm^2 (17 – 14 AWG).

2.3.4 Installer le disjoncteur de puissance

Les dispositifs d'isolation électrique doivent être installés de manière permanente dans le câblage et doivent être conformes aux réglementations généralement applicables. De plus, ils doivent présenter une séparation de tous les pôles correspondant à la catégorie de surtension III.

2.3.5 Installer un disjoncteur différentiel séparé (RCD)

Le produit n'est pas équipé de son propre disjoncteur différentiel. Il doit être alimenté via un disjoncteur différentiel séparé (RCD) avec max. 30 mA.

2.3.6 Éviter les courts-circuits dus à l'humidité

> Ne PAS installer le produit dans un local beaucoup trop humide. Prévoir une aération suffisante afin d'empêcher la formation de condensation dans les composants électriques.

> Si le produit est déplacé d'un endroit froid vers un endroit chaud, il doit d'abord rester éteint pendant quelques heures afin d'éviter une éventuelle humidité de condensation.

2.4 Hygiène

2.4.1 Risques pour la santé en raison de l'eau polluée, contaminée et stagnante

L'utilisation d'une eau polluée, contaminée ou stagnante pour la fonction de douche présente des risques pour la santé.

> Alimenter le produit avec de l'eau potable froide provenant de la conduite d'eau principale.

> Ne PAS raccorder aux eaux usées, à l'eau grise, l'eau sanitaire, l'eau de mer ou de l'eau non ou faiblement traitée.

> Utiliser uniquement les flexibles d'alimentation en eau fournis, ne PAS réutiliser les anciens flexibles.

> Si le produit n'est PAS utilisé pendant deux semaines ou plus, il doit être vidé et désactivé (mode vacances).

2.5 Éviter les dommages matériels

2.5.1 Mesures de précaution générales

> Pour éviter les dysfonctionnements, utiliser uniquement les composants du set d'installation.

> Utiliser uniquement des accessoires recommandés par Duravit.

2.5.2 Dommages dus à l'eau gelée

> Ne PAS monter ni utiliser le produit dans des locaux exposés au gel. La température ambiante ne doit pas être inférieure à 4 °C (39 °F).

2.5.3 Dommages dus à la formation de calcaire

Dans les régions avec une eau dure, du calcaire peut se déposer. Le calcaire peut diminuer la performance du produit.

> Vérifier la qualité de l'eau de la région. En cas de dureté de l'eau ≥ 14 °dH (2,5 mmol/l), Duravit recommande l'installation d'un adoucisseur d'eau.

3 Conditions sur le lieu de montage

La pré-installation a été réalisée correctement.

> Consulter la fiche technique en ligne.

> S'assurer qu'une surface de base suffisante est disponible pour le montage du produit et que la porte de la salle de bains peut être ouverte et fermée sans problème.

> S'assurer que l'ouverture et la fermeture du couvercle ne sont pas empêchées par des cadres de fenêtres, des étagères et d'autres meubles de la salle de bains.

Selon le marché et le modèle de lunette, les raccordements pour l'eau et l'électricité sont dissimulés derrière la céramique ou installés à découvert à côté de celle-ci.

> Vérifier le type de raccordement prévu pour la lunette.

> Se reporter aux schémas de raccordement figurant dans la fiche technique de cette céramique.

4 Caractéristiques techniques

Raccordement électrique	
Puissance nominale	1080 W
Disjoncteur de puissance	I_N = 16 A
RCD	I_N = 30 mA
Degré de protection	IPX4
Classe de protection	I
Spécifications du câble	Section de la conduite d'alimentation 1 – 2,5 mm^2 (17 – 14 AWG)

Raccordement en eau	
Eau froide	DN 15 (1/2")
Pression de l'eau	0,07 – 0,75 MPa (10 – 109 psi)
Dureté de l'eau	Max. 2,4 mmol/l (240 ppm)

5 Consignes de montage

1 Contrôler le produit

> Contrôler si le produit est endommagé.

4 Mesurer le dégagement

> Mesurer la distance entre le bord arrière de la cuvette et l'ouverture de la traverse métallique.

6 Tenir compte de la notice de montage

> Tenir compte de la notice de montage séparée.

11 Raccorder l'eau

INFO UTILE
Dysfonctionnements dus aux flexibles défectueux

> Utiliser uniquement les flexibles d'alimentation en eau fournis, ne PAS réutiliser les anciens flexibles.

12 Rincer les conduites

INFO UTILE
Dysfonctionnements dus aux résidus dans les conduites

> Ouvrir le robinet principal pour l'arrivée d'eau.
> Ouvrir le robinet d'arrêt.
> Rincer les conduites conformément aux normes en vigueur et récupérer l'eau.
> Fermer le robinet d'arrêt pour l'arrivée d'eau.

14 Utiliser un set de raccordement

> Tenir compte de la notice de montage séparée.

21 Ne pas plier le flexible

> S'assurer que le flexible n'est pas tordu ou plié.

25 Insérer le câble

AVERTISSEMENT
Danger de mort par électrocution

Le contact avec l'électricité peut entraîner un choc électrique mortel.

> Lire et respecter les instructions dans le chapitre relatif à la sécurité dans cette notice.

26 Raccorder un câble

> Dénuder les câbles sur environ 10 mm (3/8").
> Raccorder les trois câbles au bornier. Faire attention au conducteur L, au conducteur N et au conducteur de protection PE.
> S'assurer que le conducteur de protection est 10 mm (3/8") plus long que le conducteur L et le conducteur N.

31 Tenir compte de la notice de montage

> Tenir compte de la notice de montage séparée.

nl

1 Over dit document

Alle documenten over dit product en verdere informatie zijn online beschikbaar:

> De zoekfunctie of de navigatie op www.duravit.com gebruiken om naar de pagina met productinformatie te gaan.

> De informatie en de documenten op de pagina met productinformatie onder "Downloads" oproepen.

2 Veiligheid

2.1 Doel van het document

De handleiding is onderdeel van het product. Wordt de handleiding NIET opgevolgd, kan er persoonlijk letsel, schade aan het product en/of materiële schade ontstaan.

> De handleiding lezen en opvolgen.

> Dit document bewaren en aan volgende gebruikers doorgeven.

Wij behouden ons het recht voor technische verbeteringen en optische veranderingen aan de afgebeelde producten aan te brengen.

2.2 Doelgroep en kwalificatie

De montage en voorinstallatie mogen uitsluitend door sanitairinstallateurs worden uitgevoerd.

– Sanitairinstallateurs zijn personen met een geschikte vakkundige opleiding, kennis en ervaring, zodat zij gevaren en risico's kunnen herkennen en vermijden, die bij de montage van sanitaire producten kunnen ontstaan.

– Sanitairinstallateurs zijn in staat om geschikte beschermingsmiddelen te kiezen en te gebruiken.

– Sanitairinstallateurs kennen de installatievoorschriften van lokale nutsbedrijven en landspecifieke normen en nemen deze in acht.

De elektrische installatie mag uitsluitend door een elektricien worden uitgevoerd.

– Elektriciens zijn personen met geschikte vakkundige opleiding, kennis en ervaring, zodat zij gevaren en risico's kunnen herkennen en vermijden, die bij elektriciteit kunnen ontstaan.

– Elektriciens zijn in staat om geschikte beschermingsmiddelen te kiezen en te gebruiken.

– Elektriciens kennen de installatievoorschriften van lokale nutsbedrijven en landspecifieke normen en nemen deze in acht.

2.3 Elektrische veiligheid

2.3.1 Levensgevaar door elektrische schok

Het contact met elektriciteit kan een elektrische schok veroorzaken.

2.3.2 Elektrische ongevallen vermijden

> Verbind het product alleen met de hiervoor bestemde elektrische kabel.

> Het product moet correct geaard zijn. Het product alleen bedienen wanneer het correct geaard is.

> Voorafgaand aan de installatie elektrische componenten van het lichtnet scheiden.

> Voorkomen dat de stroomtoevoer per ongeluk wordt ingeschakeld.

> Controleren of alle componenten spanningsvrij zijn.

> Raak de stroomkabel NOOIT met natte handen aan.

> Als de voedingskabel van dit product beschadigd wordt, moet deze door de fabrikant of diens klantenservice of een gelijkwaardig gekwalificeerde persoon worden vervangen om gevaren te voorkomen.

> Verwijder GEEN afzonderlijke componenten.

2.3.3 Toevoerleiding aanleggen

Een vast aangelegde toevoerleiding voor de stroomvoorziening met eigen stroomkring aanleggen.

> Neem de positie van de elektrische aansluiting in acht.

> Laat de toevoerleiding minimaal 800 mm (31 1/2") naar buiten steken.

> Zorg ervoor dat de massadraad 10 mm (3/8") langer is dan de L- en N-draden.

> Kies de dwarsdoorsnede van de toevoerleiding op basis van het aansluitvermogen op het typeplaatje conform de lokale normen en voorschriften: 1 – 2,5 mm^2 (17 – 14 AWG).

2.3.4 Vermogensschakelaar installeren

De apparaten voor de elektrische scheiding moeten vast in de bedrading zijn geïnstalleerd en aan de algemeen geldende voorschriften voldoen. Bovendien moeten zij voorzien zijn van een op alle polen scheidend contact dat aan overspanningscategorie III voldoet.

2.3.5 Aardlekschakelaar (RCD) installeren

Het product heeft geen eigen aardlekschakelaar. Het moet via een aardlekschakelaar (RCD) van max. 30 mA worden gevoed.

2.3.6 Kortsluiting als gevolg van vocht voorkomen

> Het product NIET in een extreem vochtige ruimte installeren. Voor voldoende ventilatie zorgen, om condensatie in elektrische componenten te verhinderen.

> Wanneer het product van een koude naar een warme plaats wordt gebracht, eerst enkele uren uitgeschakeld laten, om mogelijk condenswater te vermijden.

2.4 Hygiëne

2.4.1 Gezondheidsrisico's door vervuild, verontreinigd of lang stilstaand water

Het gebruik van vervuild, verontreinigd of lang stilstaand water voor de douchefuncties kan resulteren in gezondheidsrisico's.

> Gebruik het product met koud drinkwater uit de hoofdwaterleiding.

> Sluit GEEN afvalwater, grijs water, industrieel water, zeewater of ander, niet of matig gezuiverd water aan.

> Gebruik alleen de meegeleverde watertoevoerslangen, oude slangen NIET opnieuw gebruiken.

> Als het product gedurende twee weken of langer NIET wordt gebruikt, dient het te worden leeggemaakt en uitgeschakeld (vakantiemodus).

2.5 Schade aan het product vermijden

2.5.1 Algemene voorzorgsmaatregelen

> Om storingen te voorkomen, alleen de onderdelen uit de installatieset gebruiken.

> Alleen toebehoren dat door Duravit wordt aanbevolen, gebruiken.

2.5.2 Schade door bevroren water

> Het product NIET monteren en gebruiken in ruimtes die aan vorst zijn blootgesteld. De kamertemperatuur moet minimaal 4 °C (39 °F) zijn.

2.5.3 Schade door verkalking

In regio's met hard water kan er kalkafzetting optreden. Kalk kan de werking van het product beïnvloeden.

> Controleer de waterkwaliteit in de regio. Bij een waterhardheid van ≥ 14 °dH (2,5 mmol/l) adviseert Duravit de installatie van een wateronthardingsinstallatie.

3 Voorwaarden op de plaats van opstelling

De voorinstallatie is vakkundig uitgevoerd.

> Het gegevensblad online oproepen.

> Ervoor zorgen dat voor de montage van het product voldoende oppervlak beschikbaar is en dat de badkamerdeur ongehinderd kan worden geopend en gesloten.

> Ervoor zorgen dat het openen en sluiten van de deksel niet wordt belemmerd door ramen, regalen en andere badkamermeubels.

Afhankelijk van de markt en het model van de ziteenheid worden de aansluitingen voor water en stroom verdekt achter het keramische product of open naast het keramische product gemonteerd.

> Controleren voor welk soort aansluiting de ziteenheid die moet worden gemonteerd, bestemd is.

> De aansluittekeningen op het gegevensblad voor dit keramische product in acht nemen.

4 Technische gegevens

Elektrische aansluiting	
Nominaal vermogen	1080 W
Vermogensschakelaar	I_N = 16 A
RCD	I_N = 30 mA
Beschermingsgraad	IPX4
Beschermingsklasse	I
Kabelspecificatie	Dwarsdoorsnede van de toevoerleiding 1 – 2,5 mm^2 (17 – 14 AWG)

Wateraansluiting	
Koud water	DN 15 (1/2 ")
Waterdruk	0,07 – 0,75 MPa (10 – 109 psi)
Waterhardheid	Max. 2,4 mmol/l (240 ppm)

5 Montage-instructies

1 Product controleren

> Controleren of het product beschadigd is.

4 Afstand meten

> De afstand tussen de achterkant van de WC en de opening van de metalen dwarsbalk meten.

6 Montagehandleiding in acht nemen

> Neem de aparte montagehandleiding in acht.

11 Water aansluiten

LET OP
Storingen door defecte slangen

> Gebruik alleen de meegeleverde watertoevoerslangen, oude slangen NIET opnieuw gebruiken.

12 Leidingen spoelen

LET OP
Storingen door resten in de leidingen

> Het hoofdventiel voor de watertoevoer openen.
> De afsluiter openen.
> De leidingen volgens de geldende normen spoelen en het water opvangen.
> De afsluiter voor de watertoevoer sluiten.

14 Aansluitset gebruiken

> Neem de aparte montagehandleiding in acht.

21 Slang niet knikken

> Ervoor zorgen dat de slang niet verdraaid of geknikt is.

25 Kabel inbrengen

WAARSCHUWING
Levensgevaar door elektrische schok

Het contact met elektriciteit kan een elektrische schok veroorzaken.

> De informatie in het veiligheidshoofdstuk van deze handleiding lezen en in acht nemen.

26 Kabel aansluiten

> Verwijder ca. 10 mm (3/8") van de kabelisolatie.
> Sluit de drie kabels aan op de klemmenstrook. Let hierbij op de L-draad, N-draad en de PE-massadraad.
> Zorg ervoor dat de massadraad 10 mm (3/8") langer is dan de L- en N-draden.

31 Montagehandleiding in acht nemen

> Neem de aparte montagehandleiding in acht.

es

1 Sobre este documento

Todos los documentos sobre este producto e información adicional están disponibles online:

> Utilizar la función de búsqueda o la navegación en www.duravit.com para acceder a la página de información del producto.

> Acceder a la información y a los documentos en la página de información del producto en «Descargas».

2 Seguridad

2.1 Objetivo del documento

Las instrucciones forman parte del producto. Si NO se observan las instrucciones, se pueden producir daños personales, daños en el producto o materiales.

> Leer y seguir las instrucciones.

> Conservar este documento y entregarlo a usuarios posteriores.

Se reserva el derecho a efectuar mejoras técnicas y modificaciones de aspecto en los productos representados.

2.2 Grupo objetivo y cualificación

El montaje y la preinstalación solo pueden ser realizados por instaladores sanitarios.

– Los instaladores sanitarios son personas con una formación técnica adecuada, que poseen conocimientos y experiencia, de modo que reconocen y pueden evitar los peligros y los riesgos que pueden originarse durante el montaje en el área sanitaria.

– Los instaladores sanitarios tienen la capacidad de elegir y emplear los dispositivos de protección adecuados.

– Los instaladores sanitarios conocen y tienen en cuenta las normas de instalación de las empresas de suministro locales y las normas específicas del país.

La instalación eléctrica solo podrán realizarla electricistas especializados.

– Los electricistas son personas con una formación técnica adecuada, que poseen conocimientos y experiencia, de modo que reconocen y pueden evitar los peligros y los riesgos que se pueden originar a través de la electricidad.

– Los electricistas tienen la capacidad de elegir y emplear los dispositivos de protección adecuados.

– Los electricistas conocen y tienen en cuenta las normas de instalación de las empresas de suministro locales y las normas específicas del país.

2.3 Seguridad eléctrica

2.3.1 Peligro de muerte por descarga eléctrica

El contacto con la electricidad puede provocar descargas eléctricas mortales.

2.3.2 Evitar accidentes eléctricos

> Conectar el producto solo con el cable eléctrico previsto para ello.

> El producto debe estar conectado a tierra correctamente. Utilizar el producto solamente si está correctamente conectado a tierra.

> Antes de iniciar la instalación se deben desconectar los componentes eléctricos de la red eléctrica.

> Asegurarse de que no se pueda conectar accidentalmente el suministro de corriente.

> Comprobar que todos los componentes estén sin tensión.

> JAMÁS se debe tocar el cable eléctrico con las manos húmedas.

> Si se ha dañado el cable de conexión eléctrico de este producto, este tendrá que ser cambiado por el fabricante o el servicio de asistencia técnica del mismo o por una persona cualificada similar, para evitar cualquier peligro.

> NO se deben extraer componentes sueltos.

2.3.3 Instalar el cable

Instalar un cable fijo para la alimentación de la corriente eléctrica con un circuito propio.

> Observar la posición de la conexión eléctrica.

> Dejar que el cable de alimentación sobresalga, al menos, 800 mm (31 1/2").

> Asegurarse de que el conductor protector sea 10 mm (3/8") más largo que los conductores L y N.

> Consultar la etiqueta de clasificación para conocer la potencia nominal y elegir la sección transversal del cable de acuerdo con la normativa y reglamento locales: 1 – 2,5 mm^2 (17 – 14 AWG).

2.3.4 Instalar un diferencial

Los aparatos para la desconexión eléctrica deben instalarse fijos en el cableado y deben cumplir todas las normativas generales vigentes. Además, tienen que tener una separación de contactos en todos los polos que corresponda a la categoría de sobretensión III.

2.3.5 Instalar un interruptor diferencial (RCD)

El producto no dispone de ningún interruptor diferencial propio. Se debe alimentar a través de un interruptor diferencial (RCD) con un máximo de 30 mA.

2.3.6 Evitar los cortocircuitos provocados por la humedad

> NO instalar el producto en una estancia con una humedad excesiva. Garantizar una ventilación suficiente, para evitar la condensación en los componentes eléctricos.

> Si el producto se lleva de un lugar frío a otro caliente, dejarlo primero unas horas desconectado para evitar una posible humedad por condensación.

2.4 Higiene

2.4.1 Daños para la salud debido al agua sucia, con impurezas o estancada durante mucho tiempo

Utilizar agua sucia, con impurezas o estancada durante mucho tiempo para el lavado puede provocar daños en la salud.

> Suministrar al producto agua potable fría de la red general.

> NO conectar aguas residuales, aguas grises, aguas industriales, agua salada o aguas de otro tipo, ni tampoco agua que no se haya tratado o que se haya tratado parcialmente.

> Utilizar solamente los tubos flexibles de agua suministrados, NO utilizar tubos flexibles usados.

> Si el producto NO se va a utilizar durante dos o más semanas, vaciar y desconectar el producto (modo de vacaciones).

2.5 Evitar daños en el producto

2.5.1 Medidas de precaución generales

> Para evitar fallos de funcionamiento, utilizar solamente piezas del set de instalación.

> Utilizar solamente accesorios que estén recomendados por Duravit.

2.5.2 Daños por congelación del agua

> NO montar ni utilizar el producto en estancias con riesgo de heladas. La temperatura ambiente no debe ser inferior a los 4 °C (39 °F).

2.5.3 Daños por calcificación

En zonas con agua dura, es posible que se formen sedimentos de cal. La cal puede afectar al rendimiento del producto.

> Verificar la calidad del agua de su región. En el caso de una dureza del agua de ≥ 14 °dH (2,5 mmol/l), Duravit recomienda instalar un descalcificador.

3 Requisitos del lugar de montaje

La preinstalación se ha llevado a cabo correctamente.

> Acceder a la hoja de datos online.

> Asegurarse de que haya una superficie de instalación suficiente para el montaje del producto y que la puerta del baño se pueda abrir y cerrar sin problemas.

> Asegurarse de que la tapa se pueda abrir y cerrar sin que choque con marcos de ventana, estanterías ni otros muebles del baño.

Dependiendo del mercado y del modelo de la unidad de asiento, las conexiones de agua y corriente se montan ocultas detrás de la cerámica o a la vista al lado de la cerámica.

> Comprobar para qué tipo de conexión se ha previsto la unidad de asiento que se debe montar.

> Tener en cuenta los esquemas de conexiones de la ficha de datos para esta cerámica.

4 Datos técnicos

Conexión eléctrica	
Potencia nominal	1080 W
Diferencial	I_N = 16 A
RCD	I_N = 30 mA
Tipo de protección	IPX4
Grado de protección	I
Especificación de los cables	Sección del cable 1 – 2,5 mm^2 (17 – 14 AWG)

Toma de agua	
Agua fría	DN 15 (1/2")
Presión de agua	0,07 – 0,75 MPa (10 – 109 psi)
Dureza del agua	Máx. 2,4 mmol/l (240 ppm)

5 Indicaciones de montaje

1 Comprobar el producto

> Comprobar que el producto no esté dañado.

4 Medir la distancia

> Medir la distancia entre el borde trasero del inodoro y el orificio del travesaño metálico.

6 Tener en cuenta las instrucciones de montaje

> Tener en cuenta las instrucciones de montaje correspondientes.

11 Conectar el agua

INDICACIÓN
Fallos de funcionamiento debido a tubos defectuosos

> Utilizar solamente los tubos flexibles de agua suministrados, NO utilizar tubos flexibles usados.

12 Aclarar las tuberías

INDICACIÓN
Fallos de funcionamiento debido a restos en las tuberías

> Abrir la válvula principal de la alimentación de agua.
> Abrir la válvula de cierre.
> Aclarar las tuberías según las normas vigentes y recoger el agua.
> Cerrar la válvula de cierre de la alimentación de agua.

14 Utilizar el set de conexión

> Tener en cuenta las instrucciones de montaje correspondientes.

21 No doblar el tubo flexible

> Asegurarse de que el tubo flexible no se tuerza ni se pellizque.

25 Introducir el cable

ADVERTENCIA
Peligro de muerte por descarga eléctrica

El contacto con la electricidad puede provocar descargas eléctricas mortales.

> Leer y observar la información del capítulo sobre seguridad de estas instrucciones.

26 Conectar los cables

> Retirar aprox. 10 mm (3/8") del aislamiento de los cables.
> Conectar los tres cables al bloque de terminales. Prestar atención a los conductores L, N y al conductor protector PE.
> Asegurarse de que el conductor protector sea 10 mm (3/8") más largo que los conductores L y N.

31 Tener en cuenta las instrucciones de montaje

> Tener en cuenta las instrucciones de montaje correspondientes.

it

1 Informazioni su questo documento

Tutti i documenti relativi a questo prodotto e ulteriori informazioni sono disponibili online:

> Utilizzare la funzione di ricerca o le voci di menu sul sito www.duravit.com per accedere alla pagina delle informazioni sul prodotto.

> Accedere alle informazioni e ai documenti nella pagina delle informazioni sul prodotto alla voce “Download”.

2 Sicurezza

2.1 Scopo del documento

Le istruzioni sono parte integrante del prodotto. Il mancato rispetto delle istruzioni può causare lesioni personali, danni al prodotto e/o danni materiali.

> Leggere e seguire le istruzioni.

> Conservare questo documento e consegnarlo ai successivi proprietari.

Con riserva di apportare modifiche tecniche ed estetiche ai prodotti illustrati.

2.2 Destinatari e competenze

L'installazione e la preinstallazione devono essere eseguite solo da installatori qualificati.

– Gli installatori qualificati sono persone dotate di formazione, conoscenze ed esperienze specialistiche idonee che permettono loro di riconoscere ed evitare pericoli e rischi che possono verificarsi durante l'installazione nel settore idrotermosanitario.

– Gli installatori qualificati sono in grado di scegliere e utilizzare idonei dispositivi di protezione.

– Gli installatori qualificati conoscono e rispettano le normative specifiche degli enti di approvvigionamento locali e le norme nazionali.

L'installazione elettrica deve essere eseguita solo da un elettricista qualificato.

– Gli elettricisti qualificati sono persone dotate di formazione, conoscenze ed esperienze specialistiche idonee che permettono loro di riconoscere ed evitare pericoli e rischi che possono derivare dall'elettricità.

– Gli elettricisti qualificati sono in grado di scegliere e utilizzare idonei dispositivi di protezione.

– Gli elettricisti qualificati conoscono e rispettano le normative specifiche di enti di approvvigionamento locali e le norme nazionali.

2.3 Sicurezza elettrica

2.3.1 Pericolo di morte da scossa elettrica

Il contatto con l'elettricità può causare la morte per scossa elettrica.

2.3.2 Evitare incidenti elettrici

> Collegare il prodotto solo con il cavo elettrico apposito.

> Il prodotto deve avere idonea messa a terra. Utilizzare il prodotto solo se dotato di messa a terra.

> Prima dell'installazione scollegare i componenti elettrici dalla rete elettrica.

> Evitare che l'alimentazione elettrica venga inserita accidentalmente.

> Verificare l'assenza di tensione su tutti i componenti.

> NON toccare MAI il cavo elettrico con le mani bagnate.

> Se il cavo di alimentazione elettrica di questo prodotto viene danneggiato, è necessario farlo sostituire dal produttore, dal relativo servizio di assistenza o da una persona analogamente qualificata al fine di evitare pericoli.

> NON rimuovere i singoli componenti.

2.3.3 Posare il cavo di alimentazione

Installare un cavo di alimentazione fisso con circuito dedicato.

> Fare attenzione alla posizione del collegamento elettrico.

> Far uscire il cavo di alimentazione per una lunghezza di almeno 800 mm (31 1/2").

> Assicurarsi che il conduttore di protezione sia 10 mm (3/8") più lungo del conduttore L e del conduttore N.

> Scegliere la sezione del cavo di alimentazione sulla base della potenza allacciata indicata sulla targhetta identificativa secondo le disposizioni e normative locali: 1 – 2,5 mm^2 (17 – 14 AWG).

2.3.4 Installazione dell'interruttore magnetotermico

I dispositivi per l'isolamento elettrico devono essere installati in modo permanente nel cablaggio ed essere conformi alle normative generali vigenti. Inoltre devono disporre di una separazione dei contatti su tutti i poli conforme alla categoria di sovratensione III.

2.3.5 Installazione del salvavita (RCD)

Il prodotto non è dotato di un proprio interruttore differenziale. Deve essere alimentato attraverso un salvavita (RCD) con max. 30 mA.

2.3.6 Evitare cortocircuiti causati dall'umidità

> NON installare il prodotto in un ambiente eccessivamente umido. Assicurare un'aerazione sufficiente per evitare la condensa nei componenti elettrici.

> Se il prodotto viene spostato da un luogo freddo ad uno caldo, lasciarlo inizialmente spento per alcune ore per evitare la possibile formazione di umidità da condensa.

2.4 Igiene

2.4.1 Danni alla salute a causa di acqua sporca, contaminata o stagnante per lungo tempo

L'utilizzo di acqua sporca, contaminata o stagnante per lungo tempo, per le funzioni della doccetta, può causare danni alla salute.

> Alimentare il prodotto con acqua potabile fredda dalla conduttura principale dell'acqua.

> NON collegare acqua di scarico, acque grigie, acqua di servizio, acqua marina o altra acqua non trattata o solo moderatamente trattata.

> Utilizzare solo i tubi di adduzione dell'acqua forniti in dotazione; NON riutilizzare vecchi tubi.

> Se il prodotto rimane inutilizzato per due settimane o più, svuotare e disattivare il prodotto (modalità vacanze).

2.5 Prevenzione dei danni al prodotto

2.5.1 Misure precauzionali generali

> Per impedire anomalie di funzionamento, utilizzare solo i componenti del kit di installazione.

> Utilizzare solo accessori consigliati da Duravit.

2.5.2 Danni dovuti al congelamento dell'acqua

> NON montare e utilizzare il prodotto in ambienti a rischio di gelo. La temperatura ambiente deve essere di almeno 4 °C (39 °F).

2.5.3 Danni dovuti alla formazione di calcare

Nelle aree con acqua dura possono verificarsi depositi di calcare. Il calcare può pregiudicare le prestazioni del prodotto.

> Verificare la qualità dell'acqua nella zona. Con una durezza dell'acqua ≥ 14 °dH (2,5 mmol/l) Duravit consiglia l'installazione di un impianto di addolcimento dell'acqua.

3 Requisiti per il luogo di installazione

La preinstallazione è stata eseguita a regola d'arte.

> Consultare la scheda tecnica online.

> Assicurarsi che vi sia spazio sufficiente per l'installazione del prodotto e che la porta del bagno possa aprirsi e chiudersi senza essere ostacolata.

> Assicurarsi che l'apertura e la chiusura del coperchio non siano ostacolate da telai delle finestre, pensili e altri mobili del bagno.

A seconda del mercato e del modello dell'unità sedile, gli attacchi per acqua ed elettricità sono coperti dietro la ceramica o a vista vicino alla ceramica.

> Controllare per quale tipo di collegamento è pensata l'unità sedile da montare.

> Rispettare i disegni dei collegamenti sulla scheda tecnica per questo vaso.

4 Dati tecnici

Collegamento elettrico	
Potenza nominale	1080 W
Interruttore magnetotermico	I_N = 16 A
RCD	I_N = 30 mA
Grado di protezione	IPX4
Classe di protezione	I
Specifica dei cavi	Sezione del cavo di alimentazione 1 – 2,5 mm^2 (17 – 14 AWG)

Allacciamento dell'acqua	
Acqua fredda	DN 15 (1/2 ")
Pressione dell'acqua	0,07 – 0,75 MPa (10 – 109 psi)
Durezza dell'acqua	Max. 2,4 mmol/l (240 ppm)

5 Indicazioni per il montaggio

1 Verifica del prodotto

> Controllare se il prodotto è danneggiato.

4 Misurare la distanza

> Misurare la distanza fra il bordo posteriore del vaso e l'apertura della traversa metallica.

6 Seguire le istruzioni di montaggio

> Seguire le istruzioni di montaggio separate.

11 Collegare l'acqua

NOTA
Anomalie di funzionamento dovute a tubi difettosi

> Utilizzare solo i tubi di adduzione dell'acqua forniti in dotazione; NON riutilizzare vecchi tubi.

12 Risciacquo delle tubazioni

NOTA
Anomalie di funzionamento a causa di residui nelle tubazioni

> Aprire la valvola principale di alimentazione dell'acqua.
> Aprire la valvola di arresto.
> Risciacquare le tubazioni secondo le norme vigenti e raccogliere l'acqua.
> Chiudere la valvola principale di alimentazione dell'acqua.

14 Utilizzare il set di allacciamento

> Seguire le istruzioni di montaggio separate.

21 Non piegare il tubo

> Assicurarsi di non torcere o piegare il tubo.

25 Inserire i cavi

AVVERTENZA
Pericolo di morte da scossa elettrica

Il contatto con l'elettricità può causare la morte per scossa elettrica.

> Leggere e seguire le informazioni nel capitolo sulla sicurezza di questo manuale.

26 Collegamento dei cavi

> Rimuovere circa 10 mm (3/8") dall'isolamento dei cavi.
> Collegare i tre cavi alla morsettiera. Fare attenzione al conduttore di fase (L), al conduttore neutro (N) e al conduttore di protezione (PE).
> Assicurarsi che il conduttore di protezione sia 10 mm (3/8") più lungo del conduttore L e del conduttore N.

31 Seguire le istruzioni di montaggio

> Seguire le istruzioni di montaggio separate.

pt

1 Sobre este documento

Todos os documentos relacionados com este produto e outras informações estão disponíveis on-line:

> Utilize a função de pesquisa ou a navegação em www.duravit.com para aceder à página de informações sobre o produto.

> Consultar informações e documentos na página de informações do produto em "Downloads".

2 Segurança

2.1 Objetivo do documento

O manual de instruções faz parte do produto. O NÃO cumprimento do manual de instruções pode resultar em ferimentos pessoais, danos no produto e/ou danos materiais.

> Ler e seguir o manual de instruções.

> Guardar este documento e entregá-lo aos utilizadores subsequentes.

Reservado o direito a melhoramentos técnicos e a alterações a nível visual dos produtos ilustrados.

2.2 Grupo-alvo e qualificação

A montagem e a pré-instalação só podem ser efetuadas por canalizadores.

– Especialistas em instalações sanitárias são pessoas com uma formação técnica apropriada, com conhecimento e experiência, capazes de reconhecer e evitar perigos e riscos que possam surgir durante a instalação do produto na área sanitária.

– Especialistas em instalações sanitárias têm a capacidade de selecionar e utilizar equipamentos de proteção apropriados.

– Especialistas em instalações sanitárias conhecem e observam os regulamentos de instalação das empresas de serviços públicos locais e as normas específicas do país.

A instalação elétrica só pode ser efetuada por um eletricista qualificado.

– Eletricistas especializados são pessoas com formação técnica adequada, com conhecimento e experiência, capazes de reconhecer e evitar os perigos e riscos decorrentes da eletricidade.

– Eletricistas especializados têm a capacidade de selecionar e utilizar equipamentos de proteção apropriados.

– Eletricistas especializados conhecem e observam os regulamentos de instalação das empresas de serviços públicos locais e as normas específicas do país.

2.3 Segurança elétrica

2.3.1 Perigo mortal devido a choque elétrico

O contacto com eletricidade pode resultar numa eletrocussão fatal.

2.3.2 Evitar acidentes elétricos

> O produto só deve ser conectado ao cabo elétrico previsto para tal.

> O produto deve estar devidamente ligado à terra. NÃO operar o produto a menos que esteja devidamente ligado à terra.

> Separar os componentes elétricos da rede elétrica antes da instalação.

> Impedir que a alimentação elétrica possa ser ligada acidentalmente.

> Verificar se todos os componentes estão livres de corrente elétrica.

> NUNCA tocar no cabo de energia elétrica com as mãos molhadas.

> Se o cabo de alimentação elétrica deste produto estiver danificado, deve ser substituído pelo fabricante, pelo serviço de apoio ao cliente ou por uma pessoa similarmente qualificada, a fim de evitar riscos.

> Não remover NENHUM componente individual.

2.3.3 Instalar linha de alimentação

Instalar uma linha de alimentação fixa para a fonte de alimentação de energia elétrica com seu próprio circuito de corrente elétrica.

> Observar a posição da conexão elétrica.

> Deixar pelo menos 800 mm (31 1/2") de linha de alimentação para fora.

> Assegurar que o condutor de proteção seja 10 mm (3/8") mais longo que os condutores Fase e Neutro.

> Selecionar a seção transversal da linha de alimentação com base na potência de conexão indicada na placa de identificação, de acordo com as normas e regulamentos locais: 1 – 2,5 mm^2 (17 – 14 AWG).

2.3.4 Instalar disjuntores

Os dispositivos de separação elétrica devem estar instalados de forma permanente na cablagem e devem estar em conformidade com as normas geralmente aplicáveis. Além disso, devem ter uma separação de contacto de todos os polos, que corresponda à categoria de sobretensão III.

2.3.5 Instalar o dispositivo de corrente residual (RCD)

O produto não possui disjuntor de corrente residual próprio. Ele deve ser alimentado com um máximo de 30 mA através de um dispositivo de corrente residual (RCD).

2.3.6 Evitar curtos-circuitos devido à humidade

> NÃO instalar o produto numa sala excessivamente húmida. Assegurar ventilação suficiente para evitar condensação nos componentes elétricos.

> Se o produto for levado de um local frio para um local quente, este deverá primeiro permanecer desligado durante algumas horas para evitar possível humidade por condensação.

2.4 Higiene

2.4.1 Danos à saúde causados por água suja, contaminada ou parada por muito tempo

O uso de água suja, contaminada ou estagnada há muito tempo, para as funções de duche, pode levar a problemas de saúde.

> O produto deve ser abastecido com água potável fria proveniente da tubagem principal de água.

> NÃO conectar águas de esgoto, águas residuais domésticas, águas industriais, águas do mar ou outras águas não tratadas ou apenas tratadas de forma moderada.

> Utilizar apenas as mangueiras de alimentação de água fornecidas e NÃO reutilizar mangueiras velhas.

> Se o produto NÃO for usado por duas semanas ou mais, o produto deverá ser esvaziado e desligado (modo de férias).

2.5 Evitar danos no produto

2.5.1 Medidas de precaução gerais

> Para evitar mau funcionamento, devem ser usadas apenas as peças do kit de instalação.

> Só devem ser usados acessórios recomendados pela Duravit.

2.5.2 Danos devido a água congelada

> O produto NÃO deve ser instalado nem operado em ambientes onde haja risco de congelamento. A temperatura ambiente deve ser de pelo menos 4 °C (39 °F).

2.5.3 Danos devido a calcificação

Em regiões com água dura, podem formar-se depósitos de calcário. O calcário pode afetar o desempenho do produto.

> Verificar a qualidade da água na região. Se a dureza da água for ≥ 14 °dH (2,5 mmol/l), a Duravit recomenda a instalação de um sistema de redução da dureza da água.

3 Requisitos no local de montagem

A pré-instalação foi realizada profissionalmente.

> Consultar a ficha de dados online.

> Assegurar que existe espaço suficiente para montar o produto e que a porta da casa de banho pode abrir e fechar livremente.

> Assegurar que a abertura e o fecho da tampa não estão obstruídos por molduras de janelas, prateleiras e outros móveis de casa de banho.

Dependendo do mercado e do modelo do móvel, as ligações de água e eletricidade estão escondidas atrás da cerâmica ou abertas junto à cerâmica.

> Verificar o tipo de ligação a que se destina a unidade de assento a instalar.

> Observar os desenhos de ligação na folha de dados desta cerâmica.

4 Dados técnicos

Ligação elétrica	
Potência nominal	1080 W
Disjuntor	I_N = 16 A
RCD	I_N = 30 mA
Grau de proteção	IPX4
Classe de proteção	I
Especificação do cabo	Seção transversal da linha de alimentação 1 – 2,5 mm^2 (17 – 14 AWG)

Ligação de água	
Água fria	DN 15 (1/2")
Pressão da água	0,07 – 0,75 MPa (10 – 109 psi)
Dureza da água	Max. 2,4 mmol/l (240 ppm)

5 Instruções de montagem

1 Verificar produto

> Verificar se o produto está danificado.

4 Medir a distância

> Medir a distância entre a borda traseira da sanita e a abertura da travessa de metal.

6 Observar as instruções de montagem

> Observar as instruções de montagem separadas.

11 Conectar a água

NOTA
Erros de funcionamento devido a mangueiras defeituosas

> Utilizar apenas as mangueiras de alimentação de água fornecidas e NÃO reutilizar mangueiras velhas.

12 Enxaguar tubagens

NOTA
Erros de funcionamento devido a resíduos nas linhas

> Abrir a válvula principal para a alimentação de água.
> Abrir a válvula de bloqueio.
> Enxaguar as tubagens de acordo com as normas em vigor e recolher a água.
> Fechar a válvula de bloqueio da alimentação de água.

14 Utilizar o conjunto de ligações

> Observar as instruções de montagem separadas.

21 Não dobrar a mangueira

> Assegurar que a mangueira não está torcida nem dobrada.

25 Introduzir o cabo

AVISO
Perigo mortal devido a choque elétrico

O contacto com eletricidade pode resultar numa eletrocussão fatal.

> Ler e seguir as informações contidas no capítulo de segurança deste manual.

26 Conectar cabos

> Remover aprox. 10 mm (3/8") do isolamento dos cabos.
> Conectar os três cabos ao bloco de terminais. Prestar atenção ao condutor Fase, condutor Neutro e condutor de proteção PE.
> Assegurar que o condutor de proteção seja 10 mm (3/8") mais longo que os condutores Fase e Neutro.

31 Observar as instruções de montagem

> Observar as instruções de montagem separadas.

da

1 Om dette dokument

Alle dokumenter til dette produkt samt øvrige informationer findes online:

> Brug søgefunktionen eller navigationen på www.duravit.com for at komme til produktets informationsside.

> Hent informationer og dokumenter på produktets tinformationsside under "Downloads".

2 Sikkerhed

2.1 Dokumentets formål

Vejledningen er en fast del af produktet. Overholdes vejledningen IKKE, kan der ske kvæstelser, produktskader og/eller tingsskader.

> Læs og overhold vejledningen.

> Opbevar dette dokument og giv det videre til efterfølgende brugere.

Der tages forbehold for retten til tekniske forbedringer og ændringer af de viste produkter.

2.2 Målgruppe og kvalifikationer

Monteringen og formonteringen må kun udføres af uddannede VVS-installatører.

– VVS-installatører er personer med en egnet faglig uddannelse, kendskab og erfaringer, så de kan erkende samt undgå farer og risici, der kan opstå i forbindelse med monteringen i det sanitære område.

– VVS-installatører er autoriseret til at vælge og bruge egnede værnemidler.

– VVS-installatører kender til og overholder lokale installationsforskrifter og nationale standarder.

Den elektriske installation må kun udføres af uddannede elektrikere.

– Elektrikere er personer med en egnet faglig uddannelse, kendskab og erfaringer, så de kan erkende samt undgå farer og risici, der kan opstå som følge af elektriciteten.

– Elektrikere er autoriseret til at vælge og bruge egnede værnemidler.

– Elektrikere kender til og overholder lokale installationsforskrifter og nationale standarder.

2.3 Elektrisk sikkerhed

2.3.1 Livsfare som følge af elektrisk stød

Kontakt med elektricitet kan medføre elektrisk stød.

2.3.2 Undgå elektriske ulykker

> Produktet må kun tilsluttes med det medfølgende strømkabel.

> Produktet skal jordes korrekt. Produktet må kun betjenes, hvis det er korrekt jordforbundet.

> Før installationen skal elektriske komponenter adskilles fra strømnettet.

> Sørg for, at strømmen ikke utilsigtet kan tilsluttes igen.

> Kontrollér, at alle komponenter er uden spænding.

> Berør ALDRIG strømkablet med våde hænder.

> Hvis produktions tilslutningsledningen er beskadiget, skal den udskiftes af producenten, et serviceværksted eller en tilsvarende kvalificeret person for at undgå farlige situationer.

> Fjern INGEN enkeltkomponenter.

2.3.3 Udlæg tilførselsledningen

Udlæg en fast tilførselsledning til strømforsyningen med en separat strømkreds.

> Vær opmærksom på eltilslutningens placering.

> Lad tilførselsledningen rage mindst 800 mm (31 1/2") ud.

> Kontrollér, at beskyttelseslederen er 10 mm (3/8") længere end L- og N-lederen.

> Vælg tilførselsledningens tværsnit iht. tilslutningseffekten på typeskiltet og iht. lokale normer og forskrifter: 1 til 2,5 mm^2 (17 til 14 AWG).

2.3.4 Installation af effektafbryder

Apparaterne til elektrisk adskillelse skal installeres fast i ledningsføringen og overholde de alment gældende forskrifter. Derudover skal de have en kontaktadskillelse på alle poler, som overholder overspændingskategori III.

2.3.5 Installation af et fejlstrømsrelæ (RCD)

Produktet er ikke udstyret med eget fejlstrømsrelæ. Det skal forsynes via et fejlstrømsrelæ (RCD) med maks. 30 mA.

2.3.6 Undgå kortslutning som følge af fugt

> Produktet må IKKE installeres i et rum, der er meget fugtigt. Sørg for tilstrækkelig ventilering, så der ikke kan danne sig kondens i de elektriske komponenter.

> Flyttes produktet fra et koldt til et varmt sted, skal det stå slukket nogle timer, så kondensfugt undgås.

2.4 Hygiejne

2.4.1 Sundhedsskader pga. snavset, forurenet eller stillestående vand

Bruges der snavset, forurenet eller stillestående vand til bruserens funktioner, kan dette medføre sundhedsskader.

> Tilfør kun produktet koldt drikkevand fra hovedvandledningen.

> Tilslut IKKE spildevand, gråt spildevand, industrivand, havvand eller lignende samt vand, der ikke er behandlet eller kun moderat behandlet.

> Brug kun de medfølgende vandtilførselsslanger. Genbrug IKKE gamle slanger.

> Bruges produktet IKKE i to uger eller længere, skal det tømmes og slukkes (feriemodus).

2.5 Undgå skader på produktet

2.5.1 Generelle forholdsregler

> For at hindre fejlfunktioner må der kun bruges dele fra installationssættet.

> Brug kun tilbehør, der anbefales af Duravit.

2.5.2 Skader på grund af frossent vand

> Produktet må IKKE monteres og bruges i rum, hvor der er risiko for frost. Rumtemperaturen skal mindst være 4 °C (39 °F).

2.5.3 Skader pga. kalk

Kalk kan sætte sig i produktet i regioner med hårdt vand. Kalk kan påvirke produktets ydelse.

> Kontrollér vandets kvalitet i din region. Duravit anbefaler en installation af et blødgøringsanlæg, hvis vandets hårdhed er ≥ 14 °dH (2,5 mmol/l).

3 Forudsætninger ved monteringsstedet

Formonteringen er korrekt udført.

> Databladet kan hentes online.

> Kontrollér, at der er nok plads til produktets montering og at døren til badeværelset kan åbnes og lukkes uden problemer.

> Kontrollér, at vinduesrammer, hylder og andre møbler i badeværelset ikke er til hinder for at låget kan åbnes og lukkes.

Alt efter sædemodulets marked og model monteres tilslutningerne til vand og strøm skjult bag skålen eller placeres synligt ved siden af skålen.

> Kontrollér, til hvilken tilslutningstype det sædemodul, der skal monteres, er beregnet til.

> Overhold tilslutningstegningerne på databladet for denne skål.

4 Tekniske data

Eltilslutning	
Nominel effekt	1080 W
Effektafbryder	I_N = 16 A
RCD	I_N = 30 mA
Beskyttelsesart	IPX4
Beskyttelsesklasse	I
Kabelspecifikation	Tilledningens tværsnit 1 – 2,5 mm^2 (17 – 14 AWG)

Vandtilslutning	
Koldt vand	DN 15 (1/2 ")
Vandtryk	0,07 – 0,75 MPa (10 – 109 psi)
Vandets hårdhed	Maks. 2,4 mmol/l (240 ppm)

5 Monteringsanvisninger

1 Kontrol af produkt

> Kontrollér, om produktet er beskadiget.

4 Mål afstand

> Mål afstanden mellem toilettets bagkant og åbningen på tværstiveren af metal.

6 Overhold monteringsvejledning

> Overhold den separate monteringsvejledning.

11 Tilslutning af vand

BEMÆRK
Fejlfunktioner pga. defekte slanger

> Brug kun de medfølgende vandtilførselsslanger. Genbrug IKKE gamle slanger.

12 Skyl ledninger

BEMÆRK
Fejlfunktioner pga. rester i ledningerne

> Åbn hovedventilen til vandforsyningen.
> Åbn stopventilen.
> Skyl ledninger iht. gældende normer og opsaml vandet.
> Luk stopventilen til vandforsyningen.

14 Brug tilslutningssæt

> Overhold den separate monteringsvejledning.

21 Slangen må ikke knækkes

> Sørg for, at slangen ikke bliver snoet eller knækket.

25 Indfør kabel

ADVARSEL
Livsfare som følge af elektrisk stød

Kontakt med elektricitet kan medføre elektrisk stød.

> Læs og overhold informationerne i sikkerhedskapitlet i denne vejledning.

26 Tilslutning af kabel

> Fjern ca. 10 mm (3/8") af kablets isolering.
> Forbind de tre kabler med klemkassen. Der skal skelnes mellem L-lederen, N-lederen og PE beskyttelseslederen.
> Kontrollér, at beskyttelseslederen er 10 mm (3/8") længere end L- og N-lederen.

31 Overhold monteringsvejledning

> Overhold den separate monteringsvejledning.

fi

1 Tästä asiakirjasta

Kaikki tätä tuotetta koskevat asiakirjat ja lisätietoja on käytettävissä verkossa:

> Käytä hakutoimintoa tai navigaatiota osoitteessa www.duravit.com päästäksesi tuotetietosivulle.

> Kutsu tiedot ja asiakirjat esiin tuotetietosivulla kohdasta "Downloads".

2 Turvallisuus

2.1 Asiakirjan tarkoitus

Ohje on osa tuotetta. Jos ohjetta EI noudateta, seurauksena saattaa olla henkilö-, tuote- ja/tai aineellisia vahinkoja.

> Lue ohje ja noudata sitä.

> Säilytä tämä asiakirja ja luovuta se edelleen seuraavalle käyttäjälle.

Oikeudet kuvattujen tuotteiden teknisiin ja ulkonäköä koskeviin muutoksiin pidätetään.

2.2 Kohderyhmät ja pätevyysvaatimukset

Asennuksen ja esiliitännän saavat suorittaa ainoastaan LVI-asentajat.

– LVI-asentajat ovat henkilöitä, joilla on soveltuva ammatillinen koulutus, tiedot ja kokemusta, jotta he voivat tunnistaa ja välttää saniteettialan asennuksissa mahdollisesti esiintyvät vaarat ja riskit.

– LVI-asentajat kykenevät valitsemaan soveltuvat suojavarusteet ja käyttämään niitä.

– LVI-asentajat tuntevat paikallisten sähkö- ja vesilaitosten asennusmääräykset ja maakohtaiset normit ja noudattavat niitä.

Sähköasennuksen saa suorittaa ainoastaan sähköalan ammattilainen.

– Sähköalan ammattilaiset ovat henkilöitä, joilla on soveltuva ammatillinen koulutus, tiedot ja kokemusta, jotta he voivat tunnistaa ja välttää sähköstä mahdollisesti aiheutuvat vaarat ja riskit.

– Sähköalan ammattilaiset kykenevät valitsemaan soveltuvat suojavarusteet ja käyttämään niitä.

– Sähköalan ammattilaiset tuntevat paikallisten sähkö- ja vesilaitosten asennusmääräykset ja maakohtaiset normit ja noudattavat niitä.

2.3 Sähköturvallisuus

2.3.1 Sähköiskusta aiheutuva hengenvaara

Kosketus sähkövirran kanssa voi johtaa kuolettavaan sähköiskuun.

2.3.2 Sähköonnettomuuksien välttäminen

> Liitä tuote vain siihen tarkoitetulla sähköjohdolla.

> Laitteen täytyy olla asianmukaisesti maadoitettu. Käytä tuotetta vain, kun se on maadoitettu asianmukaisesti.

> Irrota sähköiset komponentit sähköverkosta ennen asennusta.

> Estä virransyötön tahaton päällekytkentä.

> Tarkasta, että kaikki komponentit ovat jännitteettömiä.

> Älä KOSKAAN koske virtajohtoon märillä käsillä.

> Jos tämän tuotteen verkkoliitäntäjohto vaurioituu, se on annettava valmistajan tai tämän asiakashuollon tai vastaavasti pätevän henkilön vaihdettavaksi, jotta vaaroilta vältyttäisiin.

> ÄLÄ poista yksittäisiä komponentteja.

2.3.3 Tulojohdon vetäminen

Vedä kiinteä tulojohto virransyöttöä varten omalla virtapiirillä.

> Huomioi sähköliitännän sijainti.

> Jätä tulojohtoa näkyviin vähintään 800 mm (31 1/2").

> Varmista, että suojajohdin on 10 mm (3/8") pidempi kuin L- ja N-johdin.

> Valitse tulojohdon poikkileikkaus tyyppikilvessä olevan liitäntätehon perusteella paikallisten normien ja määräysten mukaisesti: 1 – 2,5 mm^2 (17 – 14 AWG).

2.3.4 Tehokytkimen asentaminen

Virran katkaisuun käytettävät laitteet on asennettava kiinteästi johdotukseen, ja niiden tulee vastata voimassa olevia määräyksiä. Lisäksi siinä on oltava kaikkinapainen kytkinerotus, joka vastaa ylijänniteluokkaa III.

2.3.5 Asenna vikavirtasuojalaite (RCD)

Tuotteessa ei ole omaa vikavirtasuojakytkintä. Sitä on syötettävä kork. 30 mA:n vikavirtasuojalaitteen (RCD) avulla.

2.3.6 Vältä kosteuden aiheuttamaa oikosulkua

> ÄLÄ asenna tuotetta äärimmäisen kosteaan tilaan. Varmista riittävä tuuletus kondensaation estämiseksi sähköisissä komponenteissa.

> Jos tuote tuodaan kylmästä paikasta lämpimään paikkaan, jätä se ensin muutamaksi tunniksi sammutettuun tilaan, jotta mahdollinen kondensaatiokosteus vältettäisiin.

2.4 Puhdistus

2.4.1 Likaantuneen, epäpuhtaan tai pitkään seisoneen veden aiheuttamat terveyshaitat

Likaisen, epäpuhtaan tai pitkään seisovan veden käyttö suihkutoimintoihin voi johtaa terveyshaittoihin.

> Syötä tuotteeseen kylmää juomavettä päävesijohdosta.

> ÄLÄ liitä jätevettä, harmaavettä, talousvettä, merivettä tai muuta puhdistamatonta tai ainoastaan kohtuullisesti puhdistettua vettä.

> Käytä ainoastaan mukana toimitettuja vedentuloletkuja, ÄLÄ käytä vanhoja letkuja uudelleen.

> Jos tuotetta EI käytetä kahteen viikkoon tai pidempään, tyhjennä tuote ja sammuta se (lomatila).

2.5 Tuotevahinkojen välttäminen

2.5.1 Yleisiä varotoimia

> Käytä virhetoimintojen estämiseksi ainoastaan asennussarjan osia.

> Käytä vain Duravitin suosittelemia tarvikkeita.

2.5.2 Jäätyvän veden aiheuttamat vahingot

> ÄLÄ asenna tuotetta pakkaselle alttiisiin tiloihin tai käytä sitä niissä. Huonelämpötilan on oltava vähintään 4 °C (39 °F).

2.5.3 Kalkkeutumisen aiheuttamat vahingot

Alueilla, joissa vesi on kovaa, saattaa kertyä kalkkia. Kalkki voi heikentää tuotteen tehoa.

> Tarkasta alueen veden laatu. Veden kovuuden ollessa ≥ 14 °dH (2,5 mmol/l) Duravit suosittelee vedenpehmennyslaitteiston asentamista.

3 Edellytykset asennuspaikalla

Esiasennus on suoritettu asianmukaisesti.

> Avaa tietolehti verkossa.

> Varmista, että on olemassa riittävästi tilaa tuotteen asennusta varten ja että kylpyhuoneen ovi voidaan avata ja sulkea esteettömästi.

> Varmista, etteivät ikkunanpuitteet, hyllyt tai muut kylpyhuonekalusteet estä kannen avaamista ja sulkemista.

Markkinoista ja istuinyksikön mallista riippuen veden ja virran liitännät asennetaan piiloon WC-laitteen taakse tai esille WC-laitteen viereen.

> Tarkasta, mille liitäntätavalle asennettavaksi aiottu istuinyksikkö on tarkoitettu.

> Huomioi liitäntäpiirrokset tämän WC-laitteen tietolehdessä.

4 Tekniset tiedot

Sähköliitäntä	
Nimellisteho	1080 W
Tehokytkin	I_N = 16 A
RCD	I_N = 30 mA
Kotelointiluokka	IPX4
Suojausluokka	I
Johtoerittely	Tulojohdon poikkileikkaus 1 – 2,5 mm^2 (17 – 14 AWG)

Vesiliitäntä	
Kylmä vesi	DN 15 (1/2 ")
Vedenpaine	0,07 – 0,75 MPa (10 – 109 psi)
Vedenkovuus	Maks. 2,4 mmol/l (240 ppm)

5 Asennusohjeet

1 Tuotteen tarkastus

> Tarkasta, onko tuote vahingoittunut.

4 Mittaa etäisyys

> Mittaa etäisyys WC:n takareunan ja metallikannattimen aukon välillä.

6 Huomioi asennusohje

> Huomioi erillinen asennusohje.

11 Vesiliitäntä

OHJE
Viallisten letkujen aiheuttamat virhetoiminnot

> Käytä ainoastaan mukana toimitettuja vedentuloletkuja, ÄLÄ käytä vanhoja letkuja uudelleen.

12 Johtojen huuhtelu

OHJE
Johdoissa olevien jäämien aiheuttamat virhetoiminnot

> Avaa vedensyötön pääventtiili.
> Avaa sulkuventtiili.
> Huuhtele johdot voimassa olevien normien mukaisesti ja kerää vesi talteen.
> Sulje vedensyötön sulkuventtiili.

14 Käytä liitäntäsarjaa

> Huomioi erillinen asennusohje.

21 Älä taita letkua

> Varmista, ettei letku ole kiertynyt tai taittunut.

25 Vie johto sisään

VAROITUS
Sähköiskusta aiheutuva hengenvaara

Kosketus sähkövirran kanssa voi johtaa kuolettavaan sähköiskuun.

> Lue tämän ohjeen turvallisuusluvun tiedot ja noudata niitä.

26 Johdon liittäminen

> Poista johdon eristyksestä n. 10 mm (3/8").
> Liitä kolme johtoa liitäntälistaan. Huomioi tällöin L-johdin, N-johdin ja PE-suojajohdin.
> Varmista, että suojajohdin on 10 mm (3/8") pidempi kuin L- ja N-johdin.

31 Huomioi asennusohje

> Huomioi erillinen asennusohje.

no

1 Om dette dokumentet

Alle dokumentene om dette produktet og annen informasjon er tilgjengelig på nett:

> Bruk søkefunksjonen eller navigasjonen på www.duravit.com til å gå til siden med produktinformasjon.

> Åpne informasjonen og dokumentene på siden med produktinformasjon under «Nedlastinger».

2 Sikkerhet

2.1 Formålet med dokumentet

Veiledningen er en del av produktet. Hvis veiledningen IKKE blir fulgt, kan det føre til personskader, produktskader og/eller materielle skader.

> Les og følg veiledningen.

> Oppbevar dette dokumentet og gi det videre til senere brukere.

Vi forebeholder oss retten til å foreta tekniske forbedringer og optiske endringer av de avbildede produktene.

2.2 Målgruppe og kvalifikasjon

Montering og forhåndsinstallasjon skal bare utføres av sanitærinstallatører.

– Sanitærinstallatører er personer med egnet fagutdanning, kunnskap og erfaring, slik at de kjenner til og kan unngå farer og risikoer som kan oppstå ved montering i sanitærrom.

– Sanitærinstallatører er i stand til å velge og bruke egnet verneutstyr.

– Sanitærinstallatører kjenner til og følger installasjonsforskriftene til de lokale forsyningsselskapene og de gjeldende standardene for landet.

Den elektriske installasjonen skal bare utføres av elektrikere.

– Elektrikere er personer med egnet fagutdanning, kunnskap og erfaring, slik at de kjenner til og kan unngå farer og risikoer som kan oppstå fra elektrisitet.

– Elektrikere er i stand til å velge og bruke egnet verneutstyr.

– Elektrikere kjenner til og følger installasjonsforskriftene til de lokale forsyningsselskapene og de gjeldende standardene for landet.

2.3 Elektrisk sikkerhet

2.3.1 Livsfare – elektrisk støt!

Kontakt med elektrisitet kan føre til livsfarlig elektrisk støt.

2.3.2 Unngå elulykker

> Koble bare til produktet med den elektriske ledningen som er ment til dette.

> Produktet må være korrekt jordet. Produktet må bare betjenes når det er korrekt jordet.

> Koble komponenten fra strømnettet før installasjonen utføres.

> Sørg for at strømtilførselen ikke kan slås på utilsiktet.

> Kontroller om alle komponentene er spenningsfrie.

> ALDRI berør strømledningen med våte hender.

> Hvis strømledningen til dette produktet er skadet, må den skiftes ut av produsenten eller dennes kundeservice eller en tilsvarende kvalifisert person for å unngå farer.

> IKKE fjern enkeltkomponenter.

2.3.3 Legg tilførselsledningen

Legg en fast strømtilførselsledning med en egen strømkrets.

> Pass på plasseringen av den elektriske tilkoblingen.

> La tilførselsledningen stikke minst 800 mm (31 1/2") ut.

> Sørg for at jordledningen er 10 mm (3/8") lenger enn L- og N-lederen.

> Velg tverrsnittet på tilførselsledningen i henhold til lokale standarder og forskrifter ved hjelp av den tilkoblede effekten angitt på typeskiltet: 1 – 2,5 mm^2 (17 – 14 AWG).

2.3.4 Installere effektbryter

Apparatene for elektrisk adskillelse må være fast installert i ledningsføringen og oppfylle de generelle forskriftene. I tillegg må de ha en allpolet kontakt-adskillelse som tilsvarer overspenningskategori III.

2.3.5 Installere jordfeilbryter

Produktet har ikke en egen jordfeilbryter. Det må forsynes via en jordfeilbryter med maks 30 mA.

2.3.6 Unngå kortslutning på grunn av fuktighet

> IKKE installer produktet i et veldig fuktig rom. Sørg for tilstrekkelig ventilasjon for å forhindre kondens i elektriske komponenter.

> Hvis produktet blir flyttet fra et kald til et varmt sted, må du la det være slått av i noen timer først for å unngå mulig kondens.

2.4 Hygiene

2.4.1 Helseskader på grunn av skittent, forurenset eller lenge stående vann

Bruk av skittent, forurenset eller lenge stående vann til dusjfunksjonene kan føre til helseskader.

> Forsyn produktet med kaldt drikkevann fra hovedvannledningen.

> IKKE koble til avløpsvann, gråvann, industrivann, sjøvann eller annet, ikke eller bare moderat preparert vann.

> Bruk bare de medleverte vannslangene. IKKE bruk gamle slanger om igjen.

> Tøm og slå av produktet (feriemodus) hvis det IKKE har blitt brukt i to uker eller mer.

2.5 Unngå produktskader

2.5.1 Generelle forsiktighetsregler

> For å unngå feilfunksjon må du bare bruke delene fra installasjonssettet.

> Bruk bare tilbehør som anbefales av Duravit.

2.5.2 Skader på grunn av frosset vann

> IKKE monter og bruk produktet i rom der det er fare for frost. Romtemperaturen må være minst 4 °C (39 °F).

2.5.3 Skader på grunn av forkalking

I regioner med hardt vann kan det oppstå kalkavleiringer. Kalk kan ha en negativ innvirkning på ytelsen til produktet.

> Kontroller vannkvaliteten i regionen din. Ved en vannhardhet på ≥ 14 °dH (2,5 mmol/l) anbefaler Duravit å installere et vannmykningsanlegg.

3 Forutsetninger på monteringsstedet

Forhåndsinstallasjonen er utført fagmessig.

> Åpne databladet på nettet.

> Sørg for at det finnes tilstrekkelig gulvflate for montering av produktet og at badedøren kan åpnes og lukkes uhindret.

> Sørg for at åpningen og lukkingen av lokket ikke blir hindret av vinduskarmer, hyller og andre baderomsmøbler.

Tilkoblingene for vann og strøm monteres tildekket bak porselen eller åpent ved siden av porselenet, avhengig av setets marked og modell.

> Kontroller hvordan setet som skal monteres, må kobles til.

> Vær oppmerksom på monteringstegningene på databladet til dette produktet.

4 Tekniske data

Elektrisk tilkobling	
Nominell effekt	1080 W
Effektbryter	I_N = 16 A
Jordfeilbryter	I_N = 30 mA
Type sikring	IPX4
Beskyttelsesklasse	I
Kabelspesifikasjon	Tverrsnitt for tilførselsledningen 1–2,5 mm^2 (17–14 AWG)

Vanntilkobling	
Kaldt vann	DN 15 (1/2 ")
Vanntrykk	0,07–0,75 MPa (10–109 psi)
Vannhardhet	Maks. 2,4 mmol/l (240 ppm)

5 Monteringsanvisninger

1 Kontrollere produkt

> Kontroller om produktet er skadet.

4 Mål avstanden

> Mål avstanden mellom den bakre kanten av toalettet og åpningen på metalltraversen.

6 Følg monteringsveiledningen

> Følg den separate monteringsveiledningen.

11 Koble til vann

MERKNAD
Feilfunksjon forårsaket av defekte slanger

> Bruk bare de medleverte vannslangene. IKKE bruk gamle slanger om igjen.

12 Spyle ledningene

MERKNAD
Feilfunksjon på grunn av rester i ledningene

> Åpne hovedventilen for vanntilførselen.
> Åpne stengeventilen.
> Spyl ledningen i henhold til de gyldige standardene, og fang opp vannet.
> Lukk stengeventilen for vanntilførselen.

14 Bruk tilkoblingssettet

> Følg den separate monteringsveiledningen.

21 Ikke bøy slangen

> Sørg for at slangen ikke er dreiet eller bøyd.

25 Før inn kabelen

ADVARSEL
Livsfare – elektrisk støt!

Kontakt med elektrisitet kan føre til livsfarlig elektrisk støt.

> Les og følg informasjonen i denne veiledningens sikkerhetskapittel.

26 Koble til kabel

> Fjern ca. 10 mm (3/8") av isolasjonen til kablene.
> Koble til de tre kablene på koblingslisten. Vær oppmerksom på L-lederen, N-lederen og PE-jordledningen.
> Sørg for at jordledningen er 10 mm (3/8") lenger enn L- og N-lederen.

31 Følg monteringsveiledningen

> Følg den separate monteringsveiledningen.

SV

1 Om detta dokument

Alla dokument till denna produkt och mer information finns tillgänglig online:

> Använd sökfunktionen eller navigeringen på www.duravit.com för att komma till produktinformationssidan.

> Hämta informationen och dokumenten på produktinformationssidan under ”Nedladdningar”.

2 Säkerhet

2.1 Syftet med dokumentet

Anvisningen är en del av produkten. Om anvisningarna INTE följs kan det leda till personskador, produkt- och/eller egendomsskador.

> Läs igenom och följ anvisningen.

> Spara detta dokument och lämna det vidare till nästa användare.

Vi förbehåller oss rätten till tekniska förbättringar och utseendemässiga ändringar hos de avbildade produkterna.

2.2 Målgrupp och behörighet

Monteringen och förinstallationen får endast utföras av en utbildad VVS-installatör.

– VVS-installatörer är personer med lämplig yrkesutbildning, kunskap och erfarenhet så att de kan känna igen och undvika faror och risker som kan uppstå vid installation inom sanitära utrymmen.

– VVS-installatörer har kompetens att välja och använda lämplig skyddsutrustning.

– VVS-installatörer är förtrogna med och beaktar installationsföreskrifter från lokala tjänsteoperatörer och landsspecifika standarder.

Den elektriska installationen får endast utföras av en utbildad elektriker.

– Elektriker är personer med lämplig yrkesutbildning, kunskap och erfarenhet så att de kan känna igen och undvika faror och risker som kan uppstå i samband med elektricitet.

– Elektriker har kompetens att välja och använda lämplig skyddsutrustning.

– Elektriker är förtrogna med och beaktar installationsföreskrifter från lokala tjänsteoperatörer och landsspecifika standarder.

2.3 Elsäkerhet

2.3.1 Livsfara p.g.a. elstötar

Kontakt med elektricitet kan leda till dödlig elstöt.

2.3.2 Undvik elolyckor

> Anslut produkten endast med avsedd elledning.

> Produkten måste vara ordentligt jordad. Använd inte produkten om den inte är ordentligt jordad.

> Bryt strömtillförseln till elektriska komponenter före installationen.

> Förhindra att strömtillförseln slås på av misstag.

> Kontrollera om alla komponenter är spänningsfria.

> Vidrör ALDRIG elledningen med våta händer.

> Om produktens nätanslutningsledning är skadad måste den bytas ut av tillverkaren eller dennes kundservice eller en liknande kvalificerad person för att undvika risker.

> Ta INTE bort enskilda komponenter.

2.3.3 Dra matarledning

Dra en fast matarledning till strömförsörjningen med en egen strömkrets.

> Beakta elanslutningens positionering.

> Låt matarledningen skjuta ut minst 800 mm (31 1/2”).

> Se till att skyddsledaren är 10 mm (3/8”) längre än L- och N-ledaren.

> Välj tvärsnittets matarledning baserat på anslutningseffekten på typskylten i enlighet med lokala standarder och föreskrifter: 1 – 2,5 mm^2 (17 – 14 AWG).

2.3.4 Installera effektbrytare

Enheterna för elektrisk separation måste vara fast installerade i ledningsdragningen och uppfylla de allmänt gällande föreskrifterna. Dessutom måste de ha en allpolig kontaktseparation som motsvarar överspänningskategori III.

2.3.5 Installera jordfelsbrytare (RCD)

Produkten har ingen egen jordfelsbrytare. Den måste matas via en jordfelsbrytare (RCD) med max. 30 mA.

2.3.6 Undvik kortslutning på grund av fukt

> Installera INTE produkten i ett alltför fuktigt rum. Se till att ventilationen är tillräcklig för att förhindra kondensering i elektriska komponenter.

> När du flyttar produkten från en kall till en varm plats, låt den först vara avstängd i några timmar för att undvika eventuell kondens.

2.4 Hygien

2.4.1 Hälsorelaterade skador på grund av förorenat, kontaminerat eller långvarigt stillastående vatten

Användning av smutsigt, förorenat eller långvarigt stillastående vatten för duschfunktionerna kan orsaka hälsorelaterade skador.

> Förse produkten med kallt dricksvatten från huvudvattenledningen.

> Anslut INGET avloppsvatten, gråvatten, varmvatten, havsvatten eller annat icke eller bara måttligt renat vatten.

> Använd bara medlevererade tilloppsslangar, alltså INGA gamla slangar.

> Om produkten INTE används på fjorton dagar eller längre ska du tömma produkten och stänga av den (semesterläge).

2.5 Undvik produktskador

2.5.1 Allmänna försiktighetsåtgärder

> För att förhindra funktionsfel får bara delar av installationsetet användas.

> Använd enbart tillbehör som rekommenderas av Duravit.

2.5.2 Skador genom fruset vatten

> Installera och använd INTE produkten i utrymmen som har utsatts för frost. Rumstemperaturen måste minst vara 4 °C (39 °F).

2.5.3 Skador på grund av förkalkning

I regioner med hårt vatten kan kalkavlagringar uppstå. Kalk kan påverka produktens prestanda.

> Kontrollera vattenkvaliteten i regionen. Om vattnets hårdhetsgrad är ≥ 14 °dH (2,5 mmol/l) rekommenderar Duravit att installera en vattenavhärdare.

3 Förutsättningar på installationsplatsen

Förinstallationen är genomförd på ett fackmannamässigt sätt.

> Öppna databladet online.

> Se till att det finns tillräckligt golvutrymme för att montera produkten och att badrumsdörren kan öppnas och stängas utan hinder.

> Se till att lockets öppning och stängning inte hindras av fönsterkarmar, hyllor och andra badrumsmöbler.

Beroende på marknad och modell på sitsenheten monteras anslutningarna för vatten och el antingen dold bakom keramiken eller synligt bredvid keramiken.

> Kontrollera vilken typ av anslutning den sitsenhet som ska monteras är avsedd för.

> Följ anslutningsschemat på databladet för denna keramik.

4 Tekniska data

Elektrisk anslutning	
Nominell spänning	1080 W
Effektbrytare	I_N = 16 A
RCD	I_N = 30 mA
Kapslingsklass	IPX4
Skyddsklass	I
Kabelspecifikation	Matarledningens tvärsnitt 1–2,5 mm^2 (17–14 AWG)

Vattenanslutning	
Kallt vatten	DN 15 (1/2 ")
Vattentryck	0,07–0,75 MPa (10–109 psi)
Vattnets hårdhet	Max. 2,4 mmol/l (240 ppm)

5 Monteringsanvisningar

1 Kontrollera produkten

> Kontrollera om produkten är skadad.

4 Mät avståndet

> Mät avståndet mellan WC:ns bakkant och metalltraversens öppning.

6 Följ monteringsanvisningen

> Beakta den separata monteringsanvisningen.

11 Anslut vatten

OBS
Funktionsstörningar på grund av defekta slangar

> Använd bara medlevererade tilloppsslangar, alltså INGA gamla slangar.

12 Spola ledningarna

OBS
Funktionsstörningar på grund av rester i ledningarna

> Öppna huvudventilen för vattentillförseln.
> Öppna avstängningsventilen.
> Spola ledningen enligt gällande normer och samla upp vattnet.
> Öppna avstängningsventilen för vattentillförseln.

14 Använd anslutningssats

> Beakta den separata monteringsanvisningen.

21 Vik inte slangen

> Se till att slangen inte är vriden eller vikt.

25 För in kabeln

VARNING
Livsfara p.g.a. elstötar

Kontakt med elektricitet kan leda till dödlig elstöt.

> Läs och beakta informationen i kapitlet om säkerhet i den här anvisningen.

26 Ansluta kabel

> Ta bort ca 10 mm (3/8”) från kablarnas isolering.
> Anslut de tre kablarna till kopplingsplinten. Var uppmärksam på L-ledaren, N-ledaren och PE-skyddsledaren.
> Se till att skyddsledaren är 10 mm (3/8”) längre än L- och N-ledaren.

31 Följ monteringsanvisningen

> Beakta den separata monteringsanvisningen.

et

1 Selle dokumendi juurde

Kõik selle toote dokumendid ja muu teave on kasutatav veebis:

> Tooteinfo lehele liikumiseks kasutage otsingufunktsiooni või navigeerimist www.duravit.com peale.

> Avage tooteinfo lehel jaotises "Downloads" info ja dokumendid.

2 Ohutus

2.1 Dokumendi eesmärk

Juhend on toote osa. Kui seda juhendit EI järgita, võivad tagajärjeks olla isiku-, toote- ja/või varakahjud.

> Lugege ja järgige juhendit.

> Hoidke käesolev dokument alles ja andke see järgmisele kasutajale edasi.

Me jätame endale esitatud toodetel tehniliste täiustuste ja visuaalsete muudatuste tegemise õiguse.

2.2 Sihtrühm ja kvalifikatsioon

Montaaži ja eelpaigaldust tohivad teostada ainult sanitaartehnikud.

– Sanitaartehnikud on sobiva erialase väljaõppe, teadmiste ja kogemustega isikud, nii et nad oskavad tuvastada ja vältida ohte ja riske, mis võivad sanitaarvaldkonnas montaažil tekkida.

– Sanitaartehnikud on võimelised valima ja kasutama sobivat kaitsevarustust.

– Sanitaartehnikud tunnevad ja järgivad kohalike varustusettevõtete paigalduseeskirju ja riigi standardeid.

Elektripaigaldust tohib teostada ainult elektrialaisik.

– Elektrialaisikud on sobiva erialase väljaõppe, teadmiste ja kogemustega isikud, nii et nad oskavad tuvastada ja vältida ohte ja riske, mis võivad elektrivaldkonnas montaažil tekkida.

– Elektrialaisikud on võimelised valima ja kasutama sobivat kaitsevarustust.

– Elektrialaisikud tunnevad ja järgivad kohalike varustusettevõtete paigalduseeskirju ja riigi standardeid.

2.3 Elektriohutus

2.3.1 Eluohtliku elektrilöögi oht

Kokkupuutumine elektrivooluga võib tekitada surmavat elektrilööki.

2.3.2 Elektriõnnetuste vältimine

> Ühendage toode üksnes selle jaoks ette nähtud elektrijuhtmega.

> Toode peab olema nõuetekohaselt maandatud. Kasutage toodet ainult siis, kui see on nõuetekohaselt maandatud.

> Enne paigaldust lahutage elektrilised komponendid vooluvõrgust.

> Vältige voolutoite kogemata sisselülitamist.

> Kontrollige, kas kõik komponendid on pingest vabastatud.

> Ärge puudutage elektrijuhet MITTE KUNAGI märgade kätega.

> Kui selle toote võrguühenduskaabel saab kahjustada, tuleb see ohu vältimiseks asendada tootja või selle müügijärgse klienditeeninduse kaudu või muu sarnase kvalifikatsiooniga isiku poolt.

> ÄRGE eemaldage üksikuid komponente.

2.3.3 Toitejuhtme paigaldamine

Paigaldage statsionaarne vooluvarustuse toitejuhe oma vooluahelaga.

> Jälgige elektriühenduse asukohta.

> Jätke toitejuhe vähemalt 800 mm (31 1/2") välja.

> Veenduge, et kaitsejuht on 10 mm (3/8") võrra pikem kui L-juht ja N-juht.

> Valige toitejuhtme ristlõige vastavalt tüübisildil olevale ühendusvõimsusele, vastavalt kohalikele standarditele ja eeskirjadele: 1 – 2,5 mm^2 (17 – 14 AWG).

2.3.4 Võimsuslüliti paigaldamine

Elektriühenduse katkestamise seadmed peavad olema paigaldatud püsivalt juhtmestikku ja vastama üldistele eeskirjadele. Lisaks peavad need olema kõikide kontaktide lahutamisega, mis vastab ülepinge kategooriale III.

2.3.5 Rikkevoolukaitsme (RCD) paigaldamine

Tootel ei ole enda rikkevoolukaitselülitit. Toide peab olema ühendatud maksimaalselt 30 mA rakendusvooluga rikkevoolukaitseseadise (RCD) kaudu.

2.3.6 Niiskusest tuleneva lühise vältimine

> ÄRGE paigaldage toodet ülemääraselt niiskesse ruumi. Tagage piisav õhutus, et takistada kondenseerumist elektrilistes komponentides.

> Toote viimisel külmast kohast sooja kohta, jätke see esmalt mõneks tunniks välja lülitatutuks, et vältida võimalikku kondenseerumisest tulenevat niiskust.

2.4 Hügieen

2.4.1 Tervisekahjustused mustunud, saastunud või kaua seisnud vee tõttu

Mustunud, saastunud või kaua seisnud vee kasutamine dušifunktsioonideks võib tekitada tervisekahjustusi.

> Varustage toodet külma joogiveega peaveetorust.

> ÄRGE ühendage heitvett, hallvett, tarbevett, merevett või muud vett, mida pole üldse või on ainult mõõdukalt töödeldud.

> Kasutage ainult tarnekomplekti kuuluvaid vee juurdevoolu voolikuid, ÄRGE kasutage korduvalt vanu voolikuid.

> Kui toodet EI kasutata kaks nädalat või kauem, tühjendage toode ja lülitage välja (puhkuserežiim).

2.5 Toodekahjustuste vältimine

2.5.1 Üldised ettevaatusabinõud

> Väärtalitluste vältimiseks kasutage ainult paigalduskomplekti kuuluvaid osi.

> Kasutage ainult tarvikuid, mida Duravit soovitab.

2.5.2 Külmunud veest tulenevad kahjustused

> ÄRGE monteerige ja käitage toodet külmumisohtlikes ruumides. Toatemperatuur peab olema vähemalt 4 °C (39 °F).

2.5.3 Katlakivist tulenevad kahjustused

Kareda veega regioonides võib ladestuda katlakivi. Katlakivi võib piirata toote võimsust.

> Kontrollige vee kvaliteeti regioonis. Veekareduse ≥ 14 °dH (2,5 mmol/l) korral soovitab Duravit paigaldada veepehmendusseadme.

3 Eeldused montaažikohal

Eelpaigaldus on nõuetekohaselt teostatud.

> Avage online andmekaart.

> Veenduge, et toote montaažiks on olemas piisavalt aluspinda ja et vannitoa ust saab takistusteta avada ja sulgeda.

> Veenduge, et aknaraam, riiulid ja muu mööbel ei takista kaane avamist ja sulgemist.

Sõltuvalt turust ja istmemooduli mudelist monteeritakse vee ja voolu ühendused kaetult keraamika taha või lahtiselt keraamika kõrvale.

> Kontrollige, milline ühendusviis on monteeritavale istmemoodulile ette nähtud.

> Jälgige selle keraamika andmekaardil ühendusjooniseid.

4 Tehnilised andmed

Elektriühendus	
Nimivõimsus	1080 W
Võimsuslüliti	I_N = 16 A
RCD	I_N = 30 mA
Kaitseaste	IPX4
Kaitseklass	I
Kaabli spetsifikatsioon	Juhtme ristlõige 1 – 2,5 mm^2 (17 – 14 AWG)

Veeliitmik	
Külm vesi	DN 15 (1/2 ")
Veesurve	0,07 – 0,75 MPa (10 – 109 psi)
Vee karedus	max 2,4 mmol/l (240 ppm)

5 Montaažijuhised

1 Toote kontrollimine

> Kontrollige, ega toode ei ole kahjustatud.

4 Vahekauguse mõõtmine

> Mõõtke WC-poti tagaserva ja metalltraaversi ava vaheline kaugus.

6 Jälgige montaažijuhendit

> Jälgige eraldi montaažijuhendit.

11 Vee ühendamine

MÄRKUS
Väärtalitlused defektsete voolikute tõttu

> Kasutage ainult tarnekomplekti kuuluvaid vee juurdevoolu voolikuid, ÄRGE kasutage korduvalt vanu voolikuid.

12 Torude loputamine

MÄRKUS
Väärtalitlused jääkide tõttu torudes

> Avage vee pealevoolu peaventiil.
> Avage sulgeventiil.
> Loputage torud vastavalt kehtivatele standarditele läbi ja koguge vesi kokku.
> Sulgege vee pealevoolu sulgeventiil.

14 Ühenduskomplekti kasutamine

> Jälgige eraldi montaažijuhendit.

21 Ärge murdke voolikut

> Veenduge, et voolik ei ole keerdus või murdunud.

25 Kaabli sissejuhtimine

HOIATUS
Eluohtliku elektrilöögi oht

Kokkupuutumine elektrivooluga võib tekitada surmavat elektrilööki.

> Lugege käesolevas juhendis ohutuse peatükis olev teave läbi ja järgige seda.

26 Kaablite ühendamine

> Eemaldage kaablilt umbes 10 mm (3/8") pikkuselt isolatsioon.
> Ühendage kolm kaablit klemmiliistule. Sealjuures jälgige L-juhti, N-juhti ja PE-kaitsejuhti.
> Veenduge, et kaitsejuht on 10 mm (3/8") võrra pikem kui L-juht ja N-juht.

31 Jälgige montaažijuhendit

> Jälgige eraldi montaažijuhendit.

pl

1 O tym dokumencie

Wszystkie dokumenty dotyczące tego produktu oraz dalsze informacje można znaleźć w Internecie:

> Aby przejść do strony informacyjnej produktu, należy skorzystać z funkcji wyszukiwania lub nawigacji na www.duravit.com.

> Informacje i dokumenty na stronie informacyjnej produktu w sekcji „Do pobrania”.

2 Bezpieczeństwo

2.1 Cel dokumentu

Instrukcja jest elementem produktu. NIEPRZESTRZEGANIE instrukcji może spowodować obrażenia ciała, uszkodzenie produktu i/lub zniszczenie mienia.

> Należy przeczytać instrukcję i przestrzegać jej.

> Dokument ten należy przechowywać i przekazać kolejnym użytkownikom.

Zmiany techniczne i optyczne prezentowanych produktów zastrzeżone.

2.2 Grupa docelowa i kwalifikacje

Montaż i instalacja poprzedzająca montaż mogą być przeprowadzane wyłącznie przez wykwalifikowanych monterów instalacji sanitarnych.

– Monterzy instalacji sanitarnych to osoby posiadające odpowiednie wykształcenie zawodowe, wiedzę i doświadczenie, dzięki którym mogą rozpoznawać i unikać zagrożeń i ryzyka, które mogą pojawić się podczas instalacji w sektorze sanitarnym.

– Monterzy instalacji sanitarnych mają kompetencje do wyboru i stosowania odpowiedniego sprzętu ochrony osobistej.

– Monterzy instalacji sanitarnych znają przepisy instalacyjne lokalnych dostawców mediów oraz normy obowiązujące w danym kraju i przestrzegają ich.

Instalacja elektryczna może być wykonana wyłącznie przez wykwalifikowanych elektryków.

– Wykwalifikowani elektrycy to osoby posiadające odpowiednie wykształcenie zawodowe, wiedzę i doświadczenie, dzięki którym mogą rozpoznawać zagrożenia i ryzyka, które mogą pojawić się podczas instalacji w sektorze elektrycznym, i unikać ich.

– Elektrycy mają kompetencje do wyboru i stosowania odpowiedniego sprzętu ochrony osobistej.

– Elektrycy znają przepisy instalacyjne lokalnych dostawców mediów oraz normy obowiązujące w danym kraju i przestrzegają ich.

2.3 Bezpieczeństwo elektryczne

2.3.1 Zagrożenie życia na skutek porażenia prądem

Kontakt z elementem znajdującym się pod napięciem może spowodować śmiertelne porażenie prądem elektrycznym.

2.3.2 Unikać wypadków związanych z prądem

> Produkt podłączać wyłącznie za pomocą przewidzianego do tego przewodu elektrycznego.

> Produkt musi być prawidłowo uziemiony. Produkt można eksploatować wyłącznie, jeśli jest prawidłowo uziemiony.

> Przed instalacją odłączyć komponenty elektryczne od zasilania.

> Uniemożliwić przypadkowe włączenie dopływu prądu.

> Sprawdzić, czy wszystkie komponenty są pozbawione napięcia.

> NIGDY NIE DOTYKAĆ przewodu zasilającego mokrymi rękami.

> W przypadku uszkodzenia przewodu przyłączeniowego produktu należy zlecić jego wymianę producentowi, jego serwisowi lub innej podobnie wykwalifikowanej osobie, aby uniknąć ryzyka.

> NIE DEMONTOWAĆ pojedynczych elementów.

2.3.3 Ułożenie przewodu zasilającego

Ułożyć stały przewód zasilający do źródła zasilania z własnym obwodem.

> Przestrzegać położenia przyłącza elektrycznego.

> Należy pozostawić co najmniej 800 mm (31 1/2") przewodu zasilającego.

> Upewnić się, że przewód ochronny jest o 10 mm (3/8") dłuższy niż przewód L oraz przewód N.

> Przekrój przewodu zasilającego należy dobrać na podstawie podłączonego obciążenia na tabliczce znamionowej zgodnie z lokalnymi normami i przepisami: 1 – 2,5 mm^2 (17 – 14 AWG).

2.3.4 Instalacja przełącznika mocy

Urządzenia służące do izolacji elektrycznej muszą być zainstalowane na stałe w okablowaniu i muszą być zgodne z ogólnie obowiązującymi przepisami. Muszą one posiadać styki rozłączające wszystkie bieguny, odpowiadające kategorii przepięciowej III.

2.3.5 Instalacja wyłącznika różnicowoprądowego (RCD)

Produkt nie ma własnego wyłącznika różnicowoprądowego. Należy wyposażyć go w wyłącznik różnicowoprądowy (RCD) o maksymalnej charakterystyce 30 mA.

2.3.6 Unikać zwarć spowodowanych wilgocią

> NIE INSTALOWAĆ produktu w bardzo wilgotnym pomieszczeniu. Zapewnić odpowiednią wentylację, aby uniknąć kondensacji na komponentach elektrycznych.

> Jeśli produkt będzie zainstalowany w zimnym lub ciepłym miejscu, należy pozostawić go wyłączonego przez kilka godzin, aby uniknąć gromadzenia się wilgoci kondensacyjnej.

2.4 Higiena

2.4.1 Zagrożenia dla zdrowia spowodowane zanieczyszczoną, skażoną lub długo stojącą wodą

Stosowanie zanieczyszczonej, skażonej lub długo stojącej wody do mycia może prowadzić do uszczerbku na zdrowiu.

> Produkt musi być zasilany z dopływu ziemnej wody pitnej z głównej rury wodociągowej.

> NIE PODŁĄCZAĆ ścieków, wody szarej, wody użytkowej, wody morskiej ani innej wody nieuzdatnionej lub niedostatecznie uzdatnionej.

> Stosować wyłącznie dołączone węże doprowadzające wodę, NIE STOSOWAĆ używanych węży.

> Jeśli produkt NIE JEST używany przez dwa tygodnie lub dłużej, należy opróżnić produkt i wyłączyć go (tryb urlopowy).

2.5 Unikać uszkodzenia produktu

2.5.1 Ogólne środki ostrożności

> Aby zapobiec nieprawidłowemu działaniu, należy używać wyłącznie części z zestawu instalacyjnego.

> Używać wyłącznie akcesoriów zalecanych przez Duravit.

2.5.2 Szkody spowodowane zamarzniętą wodą

> NIE MONTOWAĆ i NIE EKSPLOATOWAĆ produktu w pomieszczeniach narażonych na ujemne temperatury. Temperatura w pomieszczeniu powinna wynosić przynajmniej 4°C (39°F).

2.5.3 Szkody spowodowane kamieniem

W regionach z twardą wodą może dochodzić do osadzania się kamienia. Kamień może wpływać na działanie produktu.

> Należy sprawdzić jakość lokalnie dostarczanej wody. W przypadku wody o twardości od ≥ 14°dH (2,5 mmol/l) Duravit zaleca montaż instalacji zmiękczającej wodę.

3 Wymagania w miejscu instalacji

Instalacja wstępna została wykonana w sposób profesjonalny.

> Wyświetlić kartę danych online.

> Należy upewnić się, że jest wystarczająco dużo miejsca na posadzce, aby zamontować produkt, oraz że drzwi łazienki mogą być swobodnie otwierane i zamykane.

> Należy upewnić się, że otwieranie i zamykanie pokrywy nie jest utrudnione przez ramy okien, półki i inne meble łazienkowe.

W zależności od rynku i modelu deski myjącej przyłącza wody i prądu są montowane w sposób ukryty za ceramiką lub otwarty obok ceramiki.

> Sprawdzić, do jakiego rodzaju przyłącza przewidziana jest deska myjąca, która ma zostać zamontowana.

> Przestrzegać rysunków przyłączy na karcie danych technicznych tej ceramiki.

4 Dane techniczne

Podłączenie elektryczne	
Moc znamionowa	1080 W
Przełącznik mocy	I_N = 16 A
Wyłącznik różnicowoprądowy	I_N = 30 mA
Stopień ochrony	IPX4
Klasa ochrony	I
Specyfikacja przewodów	Przekrój przewodów zasilających 1–2,5 mm^2 (17–14 AWG)

Przyłącze wody	
Woda zimna	DN 15 (1/2")
Ciśnienie wody	0,07–0,75 MPa (10–109 psi)
Twardość wody	Maks. 2,4 mmol/l (240 ppm)

5 Wskazówki montażowe

1 Kontrola produktu

> Sprawdzić, czy produkt nie jest uszkodzony.

4 Pomiar odległości

> Zmierzyć odległość między tylną krawędzią miski toaletowej a otworem w metalowej poprzeczce.

6 Przestrzegać instrukcji montażu

> Przestrzegać oddzielnej instrukcji montażu.

11 Podłączenie wody

WSKAZÓWKA
Nieprawidłowe działanie na skutek uszkodzonych węży

> Stosować wyłącznie dołączone węże doprowadzające wodę, NIE STOSOWAĆ używanych węży.

12 Płukanie rur

WSKAZÓWKA
Nieprawidłowe działanie spowodowane ciałami obcymi w rurach

> Otworzyć główny zawór dopływu wody.
> Otworzyć zawór odcinający.
> Przepłukać rury zgodnie z obowiązującymi normami i zebrać wodę.
> Zamknąć główny zawór dopływu wody.

14 Użyć zestawu podłączeniowego

> Przestrzegać oddzielnej instrukcji montażu.

21 Nie zginać węża

> Upewnić się, że wąż nie jest skręcony lub zgięty.

25 Wprowadzić kabel

⚠ OSTRZEŻENIE
Zagrożenie życia na skutek porażenia prądem

Kontakt z elementem znajdującym się pod napięciem może spowodować śmiertelne porażenie prądem elektrycznym.

> Należy przeczytać informacje zawarte w rozdziale dot. bezpieczeństwa i stosować się do nich.

26 Podłączanie przewodów

> Usunąć około 10 mm (3/8") izolacji przewodów.
> Podłączyć trzy przewody do listwy zaciskowej. Zwrócić uwagę na przewód L, N i przewód ochronny PE.
> Upewnić się, że przewód ochronny jest o 10 mm (3/8") dłuższy niż przewód L oraz przewód N.

31 Przestrzegać instrukcji montażu

> Przestrzegać oddzielnej instrukcji montażu.

ru

1 Об этом документе

Все документы для этого изделия и дополнительная информация доступны в Интернете:

> Воспользуйтесь функцией поиска или навигацией на сайте www.duravit.com, чтобы перейти на страницу с информацией о продукте.

> Доступ к информации и документам можно получить на странице с описанием продукта в разделе «Загрузки».

2 Безопасность

2.1 Предназначение документа

Инструкция является частью изделия. НЕСОБЛЮДЕНИЕ инструкций может привести к травмам, повреждению изделия и/или материальному ущербу.

> Прочтите инструкции и следуйте им.

> Сохраните этот документ и передайте его следующим пользователям.

Мы оставляем за собой право на техническое усовершенствование и визуальные изменения изображенных изделий.

2.2 Целевая группа и квалификация

Монтаж и предварительную установку разрешается выполнять только квалифицированным сантехникам.

– Сантехники — это специалисты с соответствующей технической подготовкой, знаниями и опытом, которые способны избежать опасностей и рисков, связанных с монтажом в зоне ванной комнаты.

– Сантехники компетентны в выборе и использовании подходящих средств защиты.

– Сантехники знают и соблюдают правила местных коммунальных служб и стандарты страны.

Монтаж электропроводки должен осуществляться только специально обученными электромонтёрами.

– Электромонтёры - это люди с соответствующей технической подготовкой, знаниями и опытом, которые способны избежать опасностей и рисков, связанных с электричеством.

– Электромонтёры компетентны в выборе и использовании подходящих средств защиты.

– Электромонтёры знают и соблюдают правила местных коммунальных служб и стандарты страны.

2.3 Электробезопасность

2.3.1 Смертельная угроза поражения электротоком

Контакт с электричеством может привести к смертельному поражению электрическим током.

2.3.2 Предотвращение несчастных случаев, связанных с электричеством.

> Соединять изделие только с предназначенным для этого электропроводом.

> Изделие необходимо заземлить должным образом. Не используйте изделие, если оно не заземлено должным образом.

> Перед монтажом отсоедините электрические компоненты от электросети.

> Не допускайте случайного включения электричества.

> Проверьте, обесточены ли все компоненты.

> НИ В КОЕМ СЛУЧАЕ НЕ прикасаться к электропроводке мокрыми руками.

> При повреждении электроподключения данного изделия неисправность должна быть устранена специалистами изготовителя, сервисной службы или квалифицированным специалистом во избежание опасности.

> ЗАПРЕЩАЕТСЯ удалять отдельные компоненты.

2.3.3 Прокладка линии электропитания

Проложите линию электропитания с отдельной электрической цепью:

> Учитывайте положение электрического соединения.

> Оставьте свободный конец кабеля питания длиной не менее 800 мм (311/2").

> Убедитесь, что провод заземления на 10 мм (3/8") длиннее провода фазы L и нулевого провода N.

> Выберите поперечное сечение проводов кабеля электропитания в соответствии с подключаемой нагрузкой, указанной на паспортной табличке, согласно действующих стандартов и правил: 1 – 2,5 мм^2 (17 – 14 AWG).

2.3.4 Установите автоматические выключатели

Устройства для электрического разъединения должны быть стационарно установлены в электропроводке и соответствовать общепринятым

нормам. Кроме того, они должны иметь всеполюсное размыкание контактов, соответствующее категории перенапряжения III.

2.3.5 Установите устройство защитного отключения (устройство дифференциального тока УДТ)

Изделие не имеет собственного устройства защитного отключения. На него должно подаваться не более 30 мА через устройство защитного отключения (УДТ).

2.3.6 Избегайте короткого замыкания из-за влажности

> НЕ устанавливайте изделие в помещении с повышенной влажностью. Обеспечьте достаточную вентиляцию для предотвращения образования конденсата в электрических компонентах.

> Если изделие вносится из холодного места в теплое, сначала оставьте его выключенным на несколько часов, чтобы избежать возможного образования конденсата.

2.4 Гигиенические процедуры

2.4.1 Вред для здоровья от загрязнённой, зараженной или стоячей воды

Использование загрязнённой, зараженной или стоячей воды для душа может вызвать проблемы со здоровьем.

> Подведите к изделию холодную питьевую воду из водопроводной магистрали.

> НЕ подключайте сточную, слабозагрязненную бытовую, хозяйственную, морскую или другие виды воды, не подключайте неочищенную или только слабоочищенную воду.

> Используйте только входящие в комплект шланги для подачи воды, НЕ ИСПОЛЬЗУЙТЕ повторно старые шланги.

> Если изделие НЕ будет использоваться в течение двух или более недель, слейте воду и выключите изделие (режим отпуска).

2.5 Избегание повреждений изделия

2.5.1 Общие меры предосторожности

> Во избежание неисправности используйте только детали из монтажного комплекта.

> Используйте только аксессуары, рекомендованные Duravit.

2.5.2 Повреждения от замерзания воды

> ЗАПРЕЩАЕТСЯ устанавливать и эксплуатировать изделие в помещениях, где существует риск замерзания. Температура в помещении должна быть не ниже 4 °C (39 °F).

2.5.3 Повреждения, вызванные известковым налетом

Известковый налет может образовываться в регионах с жесткой водой. Известковый налет может повлиять на характеристики изделия.

> Проверьте качество воды в вашем регионе. Duravit рекомендует установить смягчитель воды при жесткости воды ≥ 14 °dH (2,5 ммоль/л).

3 Требования к месту установки

Предустановка выполнена надлежащим образом.

> Ознакомиться с технической документацией можно онлайн.

> Убедитесь, что имеется достаточно места для установки изделия и что дверь в ванную может свободно открываться и закрываться.

> Убедитесь, что открыванию и закрыванию крышки не мешают оконные рамы, полки и другая мебель ванной комнаты.

В зависимости от рынка и модели сиденья, соединения для воды и электричества либо скрыты за керамикой, либо открыто смонтированы рядом с ней.

> Проверьте, для какого типа подключения предназначен устанавливаемый блок сиденья.

> Для подключения данного керамического изделия обратитесь к схемам, указанным в техническом описании.

4 Технические характеристики

Электрическое подключение	
Номинальная мощность	1080 Вт
Автоматический выключатель	I_N = 16 A
УЗО	I_N = 30 мА
Степень защиты	IPX4
Класс защиты	I
Спецификация кабеля	Поперечное сечение питающей линии 1 – 2,5 мм^2 (17 – 14 AWG (Американский стандарт диаметра кабеля))

Подключение воды	
Холодная вода	DN 15 (1/2")
Напор воды	0,07 – 0,75 МПа (10 – 109 psi (фунт-сила на кв. дюйм))
Жесткость воды	макс. 2,4 ммоль/л (240 ч. на млн.)

5 Указания по монтажу

1 Проверка изделия

> Проверьте, не повреждено ли изделие.

4 Измерьте расстояние

> Измерьте расстояние между задним краем унитаза и отверстием металлической перекладины.

6 Следуйте инструкциям по монтажу.

> Соблюдайте отдельные инструкции по монтажу.

11 Подключите воду

ВНИМАНИЕ

Нарушения работы из-за дефектных шлангов

> Используйте только входящие в комплект шланги для подачи воды, НЕ ИСПОЛЬЗУЙТЕ повторно старые шланги.

12 Промывка труб

ВНИМАНИЕ

Нарушения работы из-за остатков в трубах

> Откройте главный вентиль подачи воды.

> Откройте запорный клапан.

> Промойте трубы в соответствии с действующими нормами и соберите воду.

> Закройте запорный клапан подачи воды.

14 Используйте комплект соединений

> Соблюдайте отдельные инструкции по монтажу.

21 Не перегибать шланг

> Убедитесь, что шланг не перекручен и не пережат.

25 Вставьте кабель

ПРЕДУПРЕЖДЕНИЕ

Смертельная угроза поражения электротоком

Контакт с электричеством может привести к смертельному поражению электрическим током.

> Прочтите и соблюдайте информацию, содержащуюся в главе о безопасности данного руководства.

26 Подключение кабелей

> Снимите примерно 10 мм (3/8") изоляции с проводов.

> Подсоедините 3 кабеля к клеммной колодке. При этом обратите внимание на силовой провод L, нулевой провод N и заземляющий провод PE.

> Убедитесь, что заземляющий провод на 10 мм (3/8") длиннее силового провода L и нулевого провода N.

31 Следуйте инструкциям по монтажу.

> Соблюдайте отдельные инструкции по монтажу.

CS

1 K tomuto dokumentu

Všechny dokumenty k tomuto produktu a další informace jsou k dispozici online:

> Použijte hledací funkci nebo navigace na adrese www.duravit.com, abyste se dostali k stránce s informacemi o produktu.

> Vyvolejte informace a dokumenty na stránce s informacemi o produktu pod hlavičkou "Downloads".

2 Bezpečnost

2.1 Účel dokumentu

Návod je součástí výrobku. NEDODRŽENÍ návodu může vést ke zranění osob, poškození produktu a/nebo poškození majetku.

> Čtěte návod a řiďte se jím.

> Tento dokument uschovejte a předejte jej dalším uživatelům.

Technická zlepšení a optické změny zobrazených výrobků vyhrazeny.

2.2 Cílová skupina a požadovaná kvalifikace

Montáž a přípravnou instalaci smí provádět jen instalatéři sanitárních zařízení.

– Instalatéři sanitárních zařízení jsou osoby s odpovídajícím technickým vzděláním, znalostmi a zkušenostmi, takže dokáží rozpoznat a vyhnout se nebezpečí a rizikům, která mohou nastat při instalaci v sanitární oblasti.

– Instalatéři sanitárních zařízení jsou schopni vybrat a používat vhodné ochranné prostředky.

– Instalatéři sanitárních zařízení znají a dodržují instalační předpisy místních zásobovacích společností a normy specifické pro danou zemi.

Elektroinstalaci smí provádět jen kvalifikovaný elektrikář.

– Kvalifikovaní elektrikáři jsou osoby s odpovídajícím technickým vzděláním, znalostmi a zkušenostmi, takže dokáží rozpoznat a vyhnout se nebezpečí a rizikům, které může způsobit elektřina.

– Kvalifikovaní elektrikáři jsou schopni vybrat a používat vhodné ochranné prostředky.

– Kvalifikovaní elektrikáři znají a dodržují instalační předpisy místních zásobovacích společností a normy specifické pro danou zemi.

2.3 Bezpečnost při používání elektřiny

2.3.1 Ohrožení života elektrickým proudem

Kontakt s elektřinou může způsobit smrtelný úraz elektrickým proudem.

2.3.2 Předcházejte úrazům elektrickým proudem

> Výrobek připojte jen určeným elektrickým kabelem.

> Výrobek musí být řádně uzemněný. Ovládejte výrobek, jen když je řádně uzemněný.

> Před instalací odpojte elektrické komponenty od elektrické sítě.

> Předcházejte nechtěnému zapnutí přívodu elektrického proudu.

> Zkontrolujte, zda jsou všechny komponenty bez napětí.

> NIKDY se nedotýkejte mokrýma rukama elektrického vedení.

> Poškodí-li se síťový připojovací kabel tohoto výrobku, musí jej vyměnit výrobce nebo jeho zákaznický servis či podobně kvalifikovaná osoba, aby se zabránilo ohrožení osob.

> NEODSTRAŇUJTE jednotlivé komponenty.

2.3.3 Pokládka přívodního kabelu

Položte pevný přívodní kabel k napájecímu zdroji s vlastním obvodem.

> Zohledněte přitom umístění přípojky elektřiny.

> Nechte přívodní kabel vyčnívat v délce minimálně 800 mm (31 1/2").

> Zajistěte, aby byl ochranný vodič o 10 mm (3/8") delší než vodič L a vodič N.

> Průřez přívodního kabelu zvolte na základě příkonu uvedeného na typovém štítku v souladu s místními normami a předpisy: 1 – 2,5 mm^2 (17 – 14 AWG).

2.3.4 Instalace jističe

Zařízení k elektrickému odpojení musí mít napevno instalované obvodové dráty v zapojení, dle platných předpisů. Navíc musí vykazovat odpojení kontaktů na všech pólech, které zabrání přepětí dle kategorie III.

2.3.5 Instalace proudového chrániče (RCD)

Výrobek nemá vlastní proudový chránič. Výrobek musí být napájen přes proudový chránič (RCD) s max. 30 mA.

2.3.6 Předcházení zkratu způsobeného vlhkostí

> NEINSTALUJTE produkt v nadměrně vlhkém prostředí. Zajistěte dostatečné větrání, aby se zabránilo kondenzaci v elektrických komponentách.

> Pokud produkt přenesete z chladného do teplého místa, nechejte jej nejprve několik hodin vypnutý, aby se zabránilo možné kondenzaci.

2.4 Hygiena

2.4.1 Poškození zdraví vlivem znečištěné nebo dlouho stojící vody

Používání znečištěné nebo dlouho stojící vody ke sprchování může způsobit zdravotní problémy.

> Do výrobku přivádějte pitnou vodu z hlavního vodovodního rozvodu.

> NEPŘIPOJUJTE odpadní vodu, šedou vodu, užitkovou vodu, mořskou vodu nebo jinou neupravenou nebo jen mírně upravenou vodu.

> Používejte pouze dodané přívodní hadice vody, znovu NEPOUŽÍVEJTE staré hadice.

> Nebude-li se produkt dva týdny či déle používat, vypusťte a vypněte jej (prázdninový režim).

2.5 Vyhněte se škodám způsobeným produktem

2.5.1 Všeobecná preventivní opatření

> Používejte pouze díly z instalační sady, abyste zabránili chybným funkcím.

> Používejte jen příslušenství doporučené firmou Duravit.

2.5.2 Poškození zamrzající vodou

> NEINSTALUJTE a NEPROVOZUJTE produkt v místnostech, kde hrozí nebezpečí mrazu. Pokojová teplota by měla činit minimálně 4 °C (39 °F).

2.5.3 Poškození vápenatými usazeninami

V oblastech s tvrdou vodou se může tvořit vodní kámen. Vodní kámen může negativně ovlivnit výkon produktu.

> Zkontrolujte kvalitu vody v regionu. Při tvrdosti vody ≥ 14 °dH (2,5 mmol/l) Duravit doporučuje instalaci zařízení na změkčování vody.

3 Požadavky na místo montáže

Přípravné práce před instalací jsou provedeny odborně.

> Vyvolejte online datový list.

> Ujistěte se, že je na podlaze dostatek prostoru pro montáž výrobku a že lze neomezeně otvírat a zavírat dveře koupelny.

> Ujistěte se, že otevírání a zavírání poklopu nebudou bránit okenní rámy, police a jiný koupelnový nábytek.

V závislosti na trhu a modelu sedací jednotky se přípojky vody a elektřiny montují skrytě za keramikou nebo viditelně vedle keramiky.

> Zkontrolujte, pro jaký typ připojení je určena sedací jednotka, kterou chcete namontovat.

> Řiďte se výkresy připojení uvedenými v technické specifikaci k této keramice.

4 Technické údaje

Elektrická přípojka	
Jmenovitý výkon	1080 W
Výkonový vypínač	I_N = 16 A
RCD	I_N = 30 mA
Druh krytí	IPX4
Třída ochrany	I
Specifikace kabelů	Průřez přívodu 1 – 2,5 mm^2 (17 – 14 AWG)

Přívod vody	
Studená voda	DN 15 (1/2 ")
Tlak vody	0,07 – 0,75 MPa (10 – 109 psí)
Tvrdost vody	Max. 2,4 mmol/l (240 ppm)

5 Pokyny k montáži

1 Kontrola výrobku

> Zkontrolujte, zda není výrobek poškozen.

4 Změření vzdálenosti

> Změřte vzdálenost mezi zadním okrajem klozetu a otvorem kovové traverzy.

6 Dbejte na návod k montáži

> Dbejte separátního návodu k montáži.

11 Připojení vody

OZNÁMENÍ
Chybné funkce způsobené vadnými hadicemi

> Používejte pouze dodané přívodní hadice vody, znovu NEPOUŽÍVEJTE staré hadice.

12 Propláchnutí vedení

OZNÁMENÍ
Chybné funkce způsobené zbytky ve vedeních

> Otevřete hlavní ventil přívodu vody.
> Otevřete uzavírací ventil.
> V souladu s platnými normami propláchněte vedení a vodu zachyťte.
> Zavřete uzavírací ventil přívodu vody.

14 Použití připojovacího setu

> Dbejte separátního návodu k montáži.

21 Hadice nesmí být zalomená

> Ujistěte se, že hadice není přetočená nebo zalomená.

25 Zavedení kabelu

VAROVÁNÍ
Ohrožení života elektrickým proudem

Kontakt s elektřinou může způsobit smrtelný úraz elektrickým proudem.

> Čtěte informace v kapitole o bezpečnosti v tomto návodu a řiďte se jimi.

26 Připojení kabelu

> Odstraňte z kabelů cca 10 mm (3/8") izolace.
> Připojte tři kabely ke svorkovnici. Dbejte při tom na vodič L, vodič N a ochranný vodič PE.
> Zajistěte, aby byl ochranný vodič o 10 mm (3/8") delší než vodič L a vodič N.

31 Dbejte na návod k montáži

> Dbejte separátního návodu k montáži.

sk

1 K tomuto dokumentu

Všetky dokumenty k tomuto výrobku a ďalšie informácie sú k dispozícii online:

> Použite vyhľadávaciu funkciu alebo navigáciu na stránke www.duravit.com, aby ste sa dostali na stránku s informáciami o výrobku.

> Informácie a dokumenty nájdete na stránke s informáciami o výrobku v časti „Súbory na stiahnutie“.

2 Bezpečnosť

2.1 Účel dokumentu

Tento návod je súčasťou výrobku. NEDODRŽANIE tohto návodu môže mať za následok zranenia osôb a/alebo vecné škody.

> Prečítajte si a dodržiavajte návod.

> Uschovajte si tento dokument a odovzdajte nasledujúcim užívateľom.

Vyhradzujeme si právo na technické vylepšenia a vizuálne zmeny zobrazovaných výrobkov.

2.2 Cieľová skupina a požadovaná kvalifikácia

Montáž a predinštaláciu môžu vykonávať len kvalifikovaní inštalatéri.

– Inštalatéri sú osoby s vhodným technickým vzdelaním, znalosťami a skúsenosťami, aby dokázali identifikovať a vyhnúť sa nebezpečenstvám a rizikám, ktoré môžu nastať pri montáži v sanitárnej oblasti.

– Inštalatéri sú oprávnení zvoliť a používať vhodné ochranné prostriedky.

– Inštalatéri poznajú a dodržiavajú inštalačné predpisy miestnych energetických spoločností a normy špecifické pre príslušnú krajinu.

Elektrickú inštaláciu môžu vykonávať len kvalifikovaní elektrikári.

– Kvalifikovaní elektrikári sú osoby s vhodným technickým vzdelaním, znalosťami a skúsenosťami, aby dokázali identifikovať a vyhnúť sa nebezpečenstvám a rizikám, ktoré môžu vychádzať z elektriky.

– Kvalifikovaní elektrikári sú oprávnení zvoliť a používať vhodné ochranné prostriedky.

– Kvalifikovaní elektrikári poznajú a dodržiavajú inštalačné predpisy miestnych energetických spoločností a normy špecifické pre príslušnú krajinu.

2.3 Elektrická bezpečnosť

2.3.1 Nebezpečenstvo ohrozenia života zásahom elektrickým prúdom

Kontakt s elektrickým prúdom môže viesť k smrteľnému úderu elektrickým prúdom.

2.3.2 Ako sa vyhnúť úrazom elektrickým prúdom

> Výrobok spájajte elektrickým vedením, ktoré je na to naplánované.

> Výrobok musí byť riadne uzemnený. Výrobok môžete obsluhovať iba vtedy, ak je riadne uzemnený.

> Pred inštaláciou odpojte elektrické súčasti z elektrickej siete.

> Zabráňte tomu, aby sa prívod elektrickej energie zapol nedopatrením.

> Skontrolujte, či žiadna zo súčastí nevedie elektrické napätie.

> Elektrických vedení sa NEDOTÝKAJTE mokrými rukami.

> Keď je poškodené sieťové spojovacie vedenie, musí ho vymeniť výrobca alebo jeho zákaznícky servis, prípadne iná, podobne kvalifikovaná osoba, aby sa zabránilo vzniku nebezpečenstva.

> Jednotlivé komponenty NESMIETE odstrániť.

2.3.3 Uložiť prívod

Uložte pevne uložený prívod k napájaciemu zdroju s vlastným prúdovým obvodom.

> Rešpektujte polohu elektrickej prípojky.

> Nechajte vyčnievať prívod min. 800 mm (31 1/2").

> Zaistite, aby bol ochranný vodič 10 mm (3/8") dlhší ako vodič L a vodič N.

> Prierez prívodného potrubia zvoľte na základe spojovacieho výkonu na typovom štítku v súlade s lokálnymi normami a predpismi: 1 – 2,5 mm^2 (17 – 14 AWG).

2.3.4 Nainštalujte výkonový spínač

Prístroje na elektrické odpojenie musia byť pevne inštalované v kabeláži a zodpovedať všeobecne platným predpisom. Okrem toho musí vykazovať vypojenie kontaktov všetkých pólov, ktoré zodpovedá kategórii nadmerného napätia III.

2.3.5 Nainštalujte ochranné zariadenie proti chybnému prúdu (RCD)

Výrobok nemá vlastný prúdový chránič. Musí sa napájať cez ochranné zariadenie proti chybnému prúdu (RCD) s max. 30 mA.

2.3.6 Zabráňte skratu spôsobenému vlhkosťou

> Výrobok NESMIETE inštalovať v nadmerne vlhkej miestnosti. Zabezpečte dostatočnú ventiláciu, aby sa zabránilo vzniku kondenzácie v elektrických súčiastkach.

> Pokiaľ sa prenesie výrobok zo studeného na teplé miesto, nechajte ho najskôr niekoľko hodín vypnutý, aby ste zabránili možnej vlhkosti spôsobenej kondenzáciou.

2.4 Hygiena

2.4.1 Poškodenie zdravia spôsobené dlhodobo znečistenou, kontaminovanou alebo stojatou vodou

Používanie znečistenej, špinavej alebo kontaminovanej vody na sprchovanie môže spôsobiť zdravotné problémy.

> Výrobok musíte napájať pitnou vodou z hlavného vodovodu.

> NEPRIPÁJAJTE odpadovú vodu, málo znečistenú odpadovú vodu, úžitkovú vodu, morskú vodu ani inú neupravenú alebo len mierne upravenú vodu.

> Používajte iba súčasne dodané prítokové hadice na vodu, staré hadice sa NESMÚ opätovne použiť.

> Ak sa výrobok NEBUDE používať dva týždne alebo dlhšie, vypustite výrobok a vypnite ho (dovolenkový režim).

2.5 Zabráňte poškodeniu výrobku

2.5.1 Všeobecné preventívne opatrenia

> Aby ste zabránili chybným funkciám, používajte iba diely z inštalačnej súpravy.

> Používajte iba príslušenstvo, ktoré je odporúčané firmou Duravit.

2.5.2 Škody spôsobené zamrznutou vodou

> Výrobok sa NESMIE montovať a prevádzkovať v miestnostiach ohrozených mrazom. Teplota miestnosti by mala byť minimálne 4 °C (39 °F).

2.5.3 Škody spôsobené vodným kameňom

V oblastiach s tvrdou vodou sa môže vytvárať vodný kameň. Vodný kameň môže negatívne ovplyvniť výkon výrobku.

> Skontrolujte kvalitu vody v regióne. Pri tvrdosti vody ≥ 14 °dH (2,5 mmol/l) odporúča firma Duravit inštaláciu zariadenia na zmäkčenie vody.

3 Predpoklady na mieste montáže

Predbežná inštalácia je vykonaná odborne.

> Otvorte si technický list online.

> Uistite sa, že sa na podlahe nachádza dostatok miesta na montáž výrobku a že sa dvere kúpeľne môžu voľne otvárať a zatvárať.

> Ubezpečte sa, že otváraniu a zatváraniu krytu nebránia okenné rámy, regály a iný nábytok v kúpeľni.

V závislosti od trhu a modelu sedacieho modulu sa prípojky na vodu a elektrinu montujú skryto za keramikou alebo otvorene vedľa keramiky.

> Skontrolujte, pre aký typ pripojenia je určený sedací modul, ktorý sa má namontovať.

> Dodržiavajte schémy zapojenia uvedené v technickom liste pre túto keramiku.

4 Technické údaje

Elektrická prípojka	
Menovitý výkon	1080 W
Výkonový spínač	I_N = 16 A
RCD	I_N = 30 mA
Stupeň ochrany	IPX4
Trieda ochrany	I
Špecifikácia kábla	Prierez prívodu 1 – 2,5 mm^2 (17 – 14 AWG)

Pripojenie vody	
Studená voda	DN 15 (1/2 ")
Tlak vody	0,07 – 0,75 MPa (10 – 109 psi)
Tvrdosť vody	max. 2,4 mmol/l (240 ppm)

5 Montážne pokyny

1 Kontrola výrobku

> Skontrolujte, či nie je výrobok poškodený.

4 Odmerajte vzdialenosť

> Zmerajte vzdialenosť medzi zadným okrajom WC a otvorom kovovej priečky.

6 Dodržte návod na obsluhu

> Dodržiavajte separátny návod na montáž.

11 Pripojenie vody

UPOZORNENIE
Chybné funkcie spôsobené defektnými hadicami

> Používajte iba súčasne dodané prítokové hadice na vodu, staré hadice sa NESMÚ opätovne použiť.

12 Opláchnite potrubia

UPOZORNENIE
Chybné funkcie spôsobené zvyškami v potrubiach

> Otvoriť hlavný ventil pre prívod vody.
> Otvoriť uzatvárací ventil.
> Potrubia musíte opláchnuť podľa platných noriem a zachytiť vodu.
> Uzavrieť uzatvárací ventil pre prívod vody.

14 Použite prípojnú súpravu

> Dodržiavajte separátny návod na montáž.

21 Hadicu neohýbajte

> Uistite sa, že hadica nie je skrútená alebo zalomená.

25 Zapojte kábel

VAROVANIE
Nebezpečenstvo ohrozenia života zásahom elektrickým prúdom

Kontakt s elektrickým prúdom môže viesť k smrteľnému úderu elektrickým prúdom.

> Prečítajte si a dodržiavajte informácie uvedené v bezpečnostnej kapitole tohto návodu.

26 Pripojenie kábla

> Odstráňte cca 10 mm (3/8") z izolácie kábla.
> Pripojte tri káble na svorkovú lištu. Dávajte pritom pozor na vodič L, vodič N a ochranný vodič PE.
> Zaistite, aby bol ochranný vodič 10 mm (3/8") dlhší ako vodič L a vodič N.

31 Dodržte návod na obsluhu

> Dodržiavajte separátny návod na montáž.

hu

1 Ehhez a dokumentumhoz

A termékhez kapcsolódó összes dokumentum és további információ elérhető az interneten:

> A termékinformációs oldal eléréséhez használja a keresési funkciót vagy a navigációt a www.duravit.com oldalon.

> A termékinformációs oldalon a „Letöltések” menüpont alatt tudja előhívni az információkat és a dokumentumokat.

2 Biztonság

2.1 A dokumentum rendeltetése

Az útmutató a termék alkotórésze. Az utasítások be NEM tartása személyi sérülést, termékkárosodást és/vagy anyagi kárt okozhat.

> Olvassa el és kövesse az útmutatót.

> Őrizze meg ezt a dokumentumot és adja tovább a következő felhasználónak.

Az ábrákon szereplő termékek műszaki fejlesztésének és a külső megjelenés változtatásának joga fenntartva.

2.2 Célcsoport és végzettség

A szerelést és az előszerelést csak képzett vízvezetékszerelők végezhetik.

– A vízvezetékszerelők megfelelő szakmai képzettséggel, tudással és tapasztalattal rendelkező személyek, úgyhogy ők felismerik és elkerülik az egészségügyi területen történő szerelés során felmerülő veszélyeket és kockázatokat.

– A vízvezetékszerelők képesek a megfelelő védőfelszerelések kiválasztására és használatára.

– A vízvezetékszerelők ismerik és betartják a helyi közszolgáltatók szerelési előírásait és az adott országban érvényes szabványokat.

Az elektromos bekötést csak szakképzett villanyszerelő végezheti.

– A szakképzett villanyszerelők megfelelő szakmai képzettséggel, tudással és tapasztalattal rendelkező személyek, úgyhogy ők felismerik és elkerülik az elektromosság által okozható veszélyeket és kockázatokat.

– A szakképzett villanyszerelők képesek a megfelelő védőfelszerelések kiválasztására és használatára.

– A szakképzett villanyszerelők ismerik és betartják a helyi közszolgáltatók szerelési előírásait és az adott országban érvényes szabványokat.

2.3 Elektromos biztonság

2.3.1 Életveszély áramütés miatt

Az elektromossággal való érintkezés halálos áramütést okozhat.

2.3.2 Elektromos balesetek elkerülése

> A terméket csak az e célra biztosított elektromos vezetékkel szabad összekötni.

> A terméknek szabályszerűen földeltnek kell lennie. A terméket csak szabályszerűen földelve szabad használni.

> A beszerelés előtt az elektromos egységeket válassza le a tápellátásról.

> Akadályozza meg, hogy az áramellátást akár véletlenül is visszakapcsolják.

> Ellenőrizze, hogy az összes egység feszültségmentes-e.

> Az áramvezetéket SOHA nem szabad nedves kézzel megérinteni.

> Ha megsérül a termék tápkábele, azt a veszélyek elkerülése érdekében a gyártónak, a gyártó ügyfélszolgálatának, vagy hasonlóan képesített személynek kell kicserélnie.

> NEM szabad eltávolítani egyetlen komponenst sem.

2.3.3 Tápvezeték lefektetése

Az áramellátáshoz telepítsen saját áramkörrel rendelkező fixen elhelyezett tápvezetéket.

> Vegye figyelembe az elektromos csatlakozás helyzetét.

> A tápvezeték legalább 800 mm (31 1/2") hosszan lógjon ki.

> Győződjön meg arról, hogy a védővezeték 10 mm-rel (3/8") hosszabb, mint az L- és az N-vezeték.

> Válassza ki a tápvezeték keresztmetszetét a típustáblán lévő csatlakoztatott teljesítmény alapján, a helyi szabványoknak és előírásoknak megfelelően: 1 – 2,5 mm^2 (17 – 14 AWG).

2.3.4 Megszakító beszerelése

Az elektromos megszakításra szolgáló eszközöknek stabilan kell a bekötésben beszerelve lenniük és meg kell felelniük az általánosan érvényes előírásoknak. Ezenfelül a III. túlfeszültség kategóriának megfelelő összpólusú érintkezésmegszakítást kell felmutatniuk.

2.3.5 Hibaáram-védőkapcsoló (RCD) beszerelése

A terméknek nincs saját hibaáram-védőkapcsolója (FI-relé), ezért hibaáram-védőberendezésen (RCD) keresztül kell max. 30 mA-rel táplálni.

2.3.6 Akadályozza meg a nedvesség miatti rövidzárlatot

> NE telepítse a terméket túlzottan párás helyiségbe. Gondoskodjon megfelelő szellőzésről, hogy megakadályozza a páralecsapódást az elektromos alkatrészekben.

> Ha a terméket hidegről meleg helyre viszi, először hagyja néhány órára kikapcsolva, hogy elkerülje a páralecsapódást.

2.4 Higiénia

2.4.1 Szennyezett, piszkos vagy hosszú ideje álló víz általi egészségkárosodások

A zuhanyfunkciókhoz piszkos, szennyezett vagy hosszú ideje álló víz használata egészségkárosodásokhoz vezethet.

> A termék ellátását a fő vízvezetékből vett hideg ivóvízzel biztosítsa.

> NE csatlakoztasson szennyvizet, szürkevizet, ipari vizet vagy más, nem vagy csak részben kezelt vizet.

> Csak a termékkel szállított vízbevezető tömlőket alkalmazza NE használja újra a régi tömlőket.

> Ha a terméket két hétig vagy hosszabb ideig NEM használja, akkor ürítse és kapcsolja ki (üdülés módozat).

2.5 Termékkárok megakadályozása

2.5.1 Általános elővigyázatossági intézkedések

> A hibás működés megakadályozása érdekében csak a szerelőkészletben található alkatrészeket használja.

> Csak olyan tartozék használható, amelyet a Duravit ajánlott.

2.5.2 Megfagyó víz miatti károsodások

> NE szerelje fel és NE működtesse a terméket fagyveszélyes helységekben. A helyiség hőmérséklete legalább 4 °C (39 °F) legyen.

2.5.3 Vízkövesedés miatti károsodások

A kemény vízzel rendelkező régiókban vízkő rakódhat le. A vízkő hátrányosan befolyásolhatja a termék teljesítményét.

> Vizsgálja meg a régióban a vízminőséget. A ≥ 14 °dH (2,5 mmol/l) vízkeménység esetén Duravit vízlágyító berendezés telepítését javasolja.

3 Előfeltételek a szerelés helyén

Az előszerelés szakszerűen megtörtént.

> Tekintse meg az adatlapot online.

> Ügyeljen arra, hogy elegendő alapterület álljon rendelkezésre a termék beszereléséhez, és hogy a fürdőszoba ajtaja szabadon nyíljon és záródjon.

> Ügyeljen arra, hogy a fedél nyitását és zárását ne akadályozzák ablakkeretek, polcok és egyéb fürdőszobai bútorok.

Az ülőkeegység piacától és modelljétől függően a víz- és áramcsatlakozások vagy rejtve a kerámia mögött, vagy szabadon mellette vannak felszerelve.

> Ellenőrizze, hogy a beszerelendő ülőkeegység milyen csatlakozási módra van kialakítva.

> Vegye figyelembe ennek a kerámiának az adatlapján található csatlakozási rajzokat.

4 Műszaki adatok

Elektromos csatlakozás	
Névleges teljesítmény	1080 W
Megszakító	I_N = 16 A
RCD (FI relé)	I_N = 30 mA
Védettség	IPX4
Védettségi osztály	I
Kábelspecifikáció	Tápvezeték keresztmetszete 1 – 2,5 mm^2 (17 – 14 AWG)

Vízcsatlakozó	
Hideg víz	DN 15 (1/2 ")
Víznyomás	0,07 – 0,75 MPa (10 – 109 psi)
Vízkeménység	Max. 2,4 mmol/l (240 ppm)

5 Szerelési utasítások

1 Termék vizsgálata

> Vizsgálja meg, hogy a termék nem sérült-e.

4 Távolság mérése

> Mérje meg a WC hátsó széle és a fém kereszttartó nyílása közötti távolságot.

6 Szerelési útmutató figyelembe vétele

> Vegye figyelembe a külön szerelési útmutatót.

11 Víz csatlakoztatása

TUDNIVALÓ
Károsodott tömlők általi hibás működés

> Csak a termékkel szállított vízbevezető tömlőket alkalmazza NE használja újra a régi tömlőket.

12 Vezetékek öblítése

TUDNIVALÓ
Hibás működés a vezetékekben lévő maradványok miatt

> Nyissa ki a vízellátás főszelepét.
> Zárja a zárószelepet.
> Öblítse le a vezetékeket a hatályos szabványoknak megfelelően, és gyűjtse össze a vizet.
> Zárja a vízellátás zárószelepét.

14 Csatlakozókészlet használata

> Vegye figyelembe a külön szerelési útmutatót.

21 Tömlőt nem szabad megtörni

> Győződjön meg arról, hogy a tömlő nincs-e megcsavarodva vagy megtörve.

25 Kábel bevezetése

FIGYELEM
Életveszély áramütés miatt

Az elektromossággal való érintkezés halálos áramütést okozhat.

> Olvassa el és vegye figyelembe a jelen kézikönyv biztonsági fejezetében található információkat.

26 Kábel csatlakoztatása

> Távolítson el körülbelül 10 mm (3/8") szigetelést a vezetékekről.
> Csatlakoztassa a három kábelt az elosztóra. Eközben ügyeljen az L-és az N-vezetékekre, ill. PE védővezetékre.
> Győződjön meg arról, hogy a védővezeték 10 mm-rel (3/8") hosszabb, mint az L- és N-vezeték.

31 Szerelési útmutató figyelembe vétele

> Vegye figyelembe a külön szerelési útmutatót.

hr

1 O ovom dokumentu

Svi dokumenti za ovaj proizvod i dodatne informacije dostupni su na internetu:

> Služite se funkcijom pretraživanja ili navigacije na stranici www.duravit.com kako biste dospjeli na stranicu s informacijama o proizvodima.

> Na stranici s informacijama o proizvodima pristupite informacijama i dokumentima u odjeljku „Preuzimanja".

2 Sigurnost

2.1 Svrha dokumenta

Upute su sastavni dio proizvoda. NEPOŠTOVANJE uputa može dovesti do tjelesnih ozljeda, oštećenja proizvoda i/ili materijalne štete.

> Pročitajte i slijedite upute.

> Sačuvajte ovaj dokument i predajte ga narednim korisnicima.

Zadržavamo pravo na tehnička poboljšanja i vizualne izmjene prikazanih proizvoda.

2.2 Ciljna skupina i kvalifikacija

Montažu i predinstalaciju smiju obavljati samo vodoinstalateri.

– Vodoinstalateri su osobe s odgovarajućom stručnom spremom, znanjem i iskustvom, što im omogućuje prepoznati i spriječiti opasnosti i rizike koji mogu nastati prilikom instalacije u sanitarnim područjima.

– Vodoinstalateri su ovlašteni odabrati i koristiti odgovarajuću zaštitnu opremu.

– Vodoinstalateri poznaju i poštuju instalacijske propise lokalnih komunalnih poduzeća i nacionalne norme.

Električnu instalaciju smije izvesti samo kvalificirani električar.

– Električari su osobe s odgovarajućom stručnom spremom, znanjem i iskustvom, što im omogućuje prepoznati i spriječiti opasnosti i rizike koji mogu nastati zbog električne energije.

– Električari su ovlašteni odabrati i koristiti odgovarajuću zaštitnu opremu.

– Električari poznaju i poštuju instalacijske propise lokalnih komunalnih poduzeća i nacionalne norme.

2.3 Električna sigurnost

2.3.1 Smrtna opasnost uslijed strujnog udara

Dodir sa strujom može dovesti do smrtonosnog strujnog udara.

2.3.2 Sprječavanje nezgoda izazvanih električnom energijom

> Proizvod se smije povezati samo s predviđenim električnim vodovima.

> Proizvod mora biti ispravno uzemljen. Nemojte koristiti proizvod ako nije ispravno uzemljen.

> Prije instalacije odvojite električne komponente od strujne mreže.

> Spriječite slučajno uključivanje dovoda struje.

> Provjerite jesu li sve komponente u beznaponskom stanju.

> NIKADA nemojte dodirivati dovod struje mokrim rukama.

> Ako je kabel za napajanje ovog proizvoda oštećen, mora ga zamijeniti proizvođač ili njegov servis ili slično kvalificirana osoba kako bi se spriječile opasnosti.

> NEMOJTE uklanjati pojedinačne komponente.

2.3.3 Postavljanje dovodnog voda

Postavite fiksno instalirani vod za napajanje s vlastitim strujnim krugom.

> Obratite pažnju na stanje električnog priključka.

> Ostavite da viri najmanje 800 mm (31 1/2") dovodnog voda.

> Vodite računa o tome da zaštitni vodič bude 10 mm (3/8") dulji od L-vodiča i N-vodiča.

> Odaberite poprečni presjek dovodnog voda na temelju priključne snage na tipskoj pločici u skladu s lokalnim normama i propisima: 1 – 2,5 mm^2 (17 – 14 AWG).

2.3.4 Ugradnja prekidača snage

Uređaji za električno razdvajanje moraju biti fiksno instalirani u ožičenju i moraju odgovarati općim propisima. Osim toga, moraju razdvajati kontakte u svim polovima tako da odgovaraju kategoriji prenapona III.

2.3.5 Ugradnja zaštitnog uređaja diferencijalne struje (RCD)

Proizvod nema vlastiti zaštitni prekidač diferencijalne struje. Mora se napajati s maksimalno 30 mA putem zaštitnog uređaja diferencijalne struje (RCD).

2.3.6 Sprječavanje kratkog spoja uzrokovanog vlagom

> Proizvod NE ugrađujte u pretjerano vlažnu prostoriju. Osigurajte odgovarajuću ventilaciju kako biste spriječili kondenzaciju u električnim komponentama.

> Ako se proizvod prenese s hladnog na toplo mjesto, najprije ga ostavite nekoliko sati ugašenog kako biste spriječili eventualno stvaranje kondenzacije.

2.4 Higijena

2.4.1 Opasnosti za zdravlje zbog prljave, kontaminirane ili ustajale vode

Ako se za funkciju tuširanja upotrebljava prljava, kontaminirana ili ustajala voda, to može uzrokovati zdravstvene probleme.

> Proizvod opskrbljujte hladnom pitkom vodom iz vodovodne mreže.

> NE priključujte otpadnu vodu, sivu vodu, industrijsku vodu, morsku vodu ili drugu nepročišćenu ili djelomično pročišćenu vodu.

> Koristite samo isporučena crijeva za dovod vode, NEMOJTE ponovno koristiti stara crijeva.

> Ako proizvod NEĆETE upotrebljavati dva tjedna ili dulje, ispraznite i isključite proizvod (način rada za godišnji odmor).

2.5 Sprječavanje oštećenja proizvoda

2.5.1 Opće mjere opreza

> Kako biste spriječili kvarove, koristite samo dijelove iz instalacijskog kompleta.

> Upotrebljavajte samo dodatnu opremu koju je preporučila tvrtka Duravit.

2.5.2 Oštećenja uslijed smrzavanja vode

> Proizvod NE montirajte NITI ga koristite u prostorijama u kojima postoji opasnost od smrzavanja. Temperatura prostorije treba iznositi najmanje 4 °C (39 °F).

2.5.3 Oštećenja zbog kamenca

Kamenac može nastati u regijama s tvrdom vodom. Kamenac može utjecati na performanse proizvoda.

> Provjerite kvalitetu vode u vašoj regiji. U slučaju vode tvrdoće ≥ 14 °dH (2,5 mmol/l) tvrtka Duravit preporučuje ugradnju sustava za omekšavanje vode.

3 Preduvjeti na mjestu montaže

Predinstalacija je izvedena profesionalno.

> List s podacima preuzmite putem interneta.

> Provjerite ima li za montažu proizvoda dovoljno prostora na podu i mogu li se vrata kupaonice slobodno otvarati i zatvarati.

> Vodite računa o tome da otvaranje i zatvaranje poklopca ne ometaju prozorski okviri, police i drugi namještaj u kupaonici.

Ovisno o tržištu i modelu jedinice sjedala, priključci za vodu i struju montiraju se tako da budu skriveni iza keramike ili da se vide pored keramike.

> Provjerite za koju je vrstu priključka predviđena jedinica sjedala koju treba montirati.

> Obratite pozornost na crteže s priključcima na listu s podacima te keramike.

4 Tehnički podaci

Električni priključak	
Nazivna snaga	1080 W
Prekidač snage	I_N = 16 A
RCD	I_N = 30 mA
Stupanj zaštite	IPX4
Razred zaštite	I
Specifikacija kabela	Presjek dovodnog voda 1 – 2,5 mm^2 (17 – 14 AWG)

Priključak za vodu	
Hladna voda	DN 15 (1/2 ")
Tlak vode	0,07 – 0,75 MPa (10 – 109 psi)
Tvrdoća vode	Maks. 2,4 mmol/l (240 ppm)

5 Napomene o montaži

1 Provjera proizvoda

> Provjerite je li proizvod oštećen.

4 Mjerenje razmaka

> Izmjerite razmak između stražnjeg ruba WC-školjke i otvora metalne traverze.

6 Uvažavanje uputa za montažu

> Pridržavajte se zasebnih uputa za montažu.

11 Priključivanje vode

NAPOMENA
Kvarovi zbog neispravnih crijeva

> Koristite samo isporučena crijeva za dovod vode, NEMOJTE ponovno koristiti stara crijeva.

12 Ispiranje vodova

NAPOMENA
Kvarovi zbog ostataka u vodovima

> Otvorite glavni ventil za dovod vode.
> Otvorite zaporni ventil.
> Isperite cijevi prema važećim normama i prikupite vodu.
> Zatvorite zaporni ventil za dovod vode.

14 Uporaba kompleta za priključivanje

> Pridržavajte se zasebnih uputa za montažu.

21 Ne prelamati crijevo

> Provjerite je li crijevo zasukano ili prelomljeno.

25 Uvođenje kabela

⚠ UPOZORENJE
Smrtna opasnost uslijed strujnog udara

Dodir sa strujom može dovesti do smrtonosnog strujnog udara.

> Pročitajte i pridržavajte se informacija u poglavlju o sigurnosti ovog priručnika.

26 Priključivanje kabela

> Uklonite približno 10 mm (3/8") izolacije s kabela.
> Spojite tri kabela na priključnu letvicu. Obratite pažnju na L-vodič, N-vodič i zaštitni vodič.
> Vodite računa o tome da zaštitni vodič bude 10 mm (3/8") dulji od L-vodiča i N-vodiča.

31 Uvažavanje uputa za montažu

> Pridržavajte se zasebnih uputa za montažu.

ro

1 Despre acest document

Toate documentele aferente acestui produs și informaţii suplimentare sunt disponibile online:

> Folosiţi funcţia de căutare sau navigarea pe www.duravit.com pentru a ajunge la pagina cu informaţii despre produs.

> Accesaţi informaţiile şi documentele pe pagina cu informaţii despre produs la „Descărcări”.

2 Siguranţă

2.1 Scopul documentului

Instrucțiunile sunt parte componentă a produsului. Dacă instrucţiunile NU sunt respectate, atunci se pot produce deteriorări ale produsului și / sau daune materiale.

> Citiţi şi respectaţi instrucţiunile.

> Păstraţi acest document şi transmiteţi-l următorului utilizator.

Ne rezervăm dreptul de a efectua îmbunătăţiri tehnice și modificări estetice la produsele din poze.

2.2 Grupul ţintă şi calificarea

Montarea şi preinstalarea trebuie realizate numai de către instalatori pentru echipamente sanitare.

– Instalatorii pentru echipamente sanitare sunt persoane cu calificare de specialitate adecvată, cunoştinţe şi experienţă, astfel încât pot să recunoască pericolele şi riscurile care pot apărea la montarea în domeniul instalaţiilor sanitare şi să le evite.

– Instalatorii pentru echipamente sanitare sunt capabili să aleagă şi să folosească echipamente de protecţie potrivite.

– Instalatorii pentru echipamente sanitare cunosc şi respectă prevederile de instalare ale furnizorilor locali şi normele specifice ţării.

Instalarea electrică trebuie realizată numai de către un specialist în domeniul electric.

– Specialiştii în domeniul electric sunt persoane cu calificare de specialitate adecvată, cunoştinţe şi experienţă, astfel încât pot să recunoască pericolele şi riscurile care pot fi determinate de electricitate şi să le evite.

– Specialiştii în domeniul electric sunt capabili să aleagă şi să folosească echipamente de protecţie potrivite.

– Specialiştii în domeniul electric cunosc şi respectă prevederile de instalare ale furnizorilor locali şi normele specifice ţării.

2.3 Siguranţa electrică

2.3.1 Pericol de moarte prin electrocutare

Contactul cu electricitatea poate duce la electrocutare fatală.

2.3.2 Evitarea accidentelor de natură electrică

> Conectaţi produsul doar cu cablul electric prevăzut.

> Produsul trebuie să fie cu împământare. Folosiţi produsul doar când este împământat corespunzător.

> Despărţiţi componentele electrice de reţeaua de energie electrică înaintea instalării.

> Preveniţi pornirea accidentală a fluxului de curent.

> Verificaţi dacă toate componentele sunt scoase de sub tensiune.

> NICIODATĂ nu atingeţi cablul electric cu mâinile umede.

> În cazul în care cablul de alimentare al acestui produs este deteriorat, dispuneţi înlocuirea acestuia prin intermediul producătorului sau al serviciului său pentru clienţi sau de către o persoană calificată corespunzător, pentru a evita pericolele.

> NU îndepărtaţi componentele individuale.

2.3.3 Aşezarea cablului de alimentare

Instalaţi un cablu de alimentare pozat de manieră fixă la sursa de alimentare cu circuit electric propriu.

> Respectaţi poziţia branşamentului electric.

> Lăsaţi afară minimum 800 mm (31 1/2") din cablul de alimentare.

> Asiguraţi-vă că respectivul cablu de protecţie este mai lung cu 10 mm (3/8") decât cablul L și N.

> Alegeţi secţiunea cablului de alimentare pe baza puterii de conectare de pe plăcuţa de fabricaţie, conform normelor și prevederilor locale: 1 – 2,5 mm^2 (17 – 14 AWG).

2.3.4 Instalarea unui întrerupător de putere

Aparatele pentru izolare electrică trebuie instalate în cablaj şi trebuie să respecte reglementările generale. În plus, trebuie să dispună de o separare de contacte pe toate fazele, care corespunde categoriei de supratensiune III.

2.3.5 Instalarea unui dispozitiv de protecţie împotriva curenţilor reziduali (RCD)

Produsul nu dispune de un întrerupător de protecţie împotriva curenţilor reziduali. Acesta trebuie asigurat printr-un dispozitiv de protecţie împotriva curenţilor reziduali (RCD) cu max. 30 mA.

2.3.6 Evitarea scurtcircuitului determinat de umezeală

> NU instalaţi produsul într-un spaţiu exagerat de umed. Asiguraţi o aerisire suficientă pentru a împiedica condensarea în cadrul componentelor electrice.

> Dacă produsul este dus de la un loc rece la unul cald, lăsaţi-l întâi câteva ore oprit pentru a evita posibila umezeală de condensare.

2.4 Igienă

2.4.1 Daunele aduse sănătăţii din cauza apei poluate, contaminate sau stagnante de lungă durată

Utilizarea de apă murdară sau cu impurităţi care stă mult timp în suspensie pentru funcţiile duşului poate duce la probleme de sănătate.

> Alimentaţi produsul cu apă potabilă din conducta principală de apă.

> NU racordaţi apa reziduală, apa gri, apa industrială, apa de mare sau altele asemenea, apa nepurificată sau doar parţial purificată.

> Utilizaţi doar furtunurile de alimentare cu apă furnizate, NU refolosiţi vechile furtunuri.

> Dacă produsul NU este utilizat timp de două săptămâni sau mai mult, goliţi-l și opriţi-l (modul de repaus).

2.5 Evitarea daunelor asupra produsului

2.5.1 Măsuri generale de precauţie

> Pentru a evita defecţiunile funcţionale utilizaţi doar piese din setul de instalare.

> Utilizaţi doar accesorii ce sunt recomandate de Duravit.

2.5.2 Daune ca urmare a apei îngheţate

> NU montaţi și NU folosiţi produsul în spaţii cu pericol de îngheţ. Temperatura ambientală trebuie să fie de minimum 4 °C (39 °F).

2.5.3 Daune ca urmare a calcifierii

În zonele cu apă dură se pot forma depuneri de calcar. Calcarul poate afecta performanţele produsului.

> Verificaţi calitatea apei din regiune. La o duritate a apei de ≥ 14 °dH (2,5 mmol/l) Duravit recomandă instalarea unei instalaţii de dedurizare a apei.

3 Condiţii la locul de montare

Preinstalarea este realizată corespunzător.

> Descărcaţi online fişa tehnică.

> Asiguraţi-vă că există o suprafaţă suficientă pentru montarea produsului şi că uşa de la baie se poate deschide şi închide fără impedimente.

> Asiguraţi-vă că nu este împiedicată deschiderea şi închiderea capacului de ramele ferestrelor, rafturi şi alte piese de mobilier din baie.

În funcţie de piaţă și de modelul colacului, racordurile pentru apă și curent se instalează mascat, în spatele obiectului ceramic sau la vedere, lângă obiectul ceramic.

> Verificaţi pentru ce tip de racord este prevăzut colacul care urmează să fie instalat.

> Țineţi cont de schemele de racordare de pe fişa tehnică pentru acest obiect ceramic.

4 Date tehnice

Branșament electric	
Puterea nominală	1080 W
Întrerupător de putere	I_N = 16 A
RCD	I_N = 30 mA
Tipul de protecţie	IPX4
Clasa de protecţie	I
Specificaţii ale cablurilor	Secţiunea transversală a cablului de alimentare 1 – 2,5 mm^2 (17 – 14 AWG)

Racord apă	
Apă rece	DN 15 (1/2 ")
Presiunea apei	0,07 – 0,75 MPa (10 – 109 psi)
Duritatea apei	Max. 2,4 mmol/l (240 ppm)

5 Indicaţii de montaj

1 Verificarea produsului

> Verificaţi dacă produsul este deteriorat.

4 Măsurarea distanţei

> Măsuraţi distanţa dintre muchia posterioară a WC-ului şi deschiderea traversei de metal.

6 Respectaţi instrucţiunile de montare

> Respectaţi instrucţiunile de montare separate.

11 Racordarea apei

INDICAŢIE
Defecţiune funcţională prin furtunuri defecte

> Utilizaţi doar furtunurile de alimentare cu apă furnizate, NU refolosiţi vechile furtunuri.

12 Spălarea conductelor

INDICAŢIE
Defecţiuni funcţionale ca urmare a resturilor din conducte

> Deschideţi robinetul principal de alimentare pentru alimentarea cu apă.
> Deschideţi supapa de închidere.
> Spălaţi conductele conform normelor în vigoare şi colectaţi apa.
> Închideţi supapa de închidere pentru alimentarea cu apă.

14 Utilizarea setului de racordare

> Respectaţi instrucţiunile de montare separate.

21 Nu îndoiţi furtunul

> Asiguraţi-vă că furtunul nu este răsucit sau îndoit.

25 Introducerea cablului

AVERTISMENT
Pericol de moarte prin electrocutare

Contactul cu electricitatea poate duce la electrocutare fatală.

> Citiţi şi respectaţi informaţiile din capitolul privind siguranţa al acestor instrucţiuni.

26 Racordarea cablului

> Îndepărtaţi cca 10 mm (3/8") din izolaţia cablului.
> Racordaţi cele trei cabluri la regleta de borne. Respectaţi în acest sens cablul L, cablul N și conductorul de protecţie PE.
> Asiguraţi-vă că respectivul cablu de protecţie este mai lung cu 10 mm (3/8") decât cablul L și cablul N.

31 Respectaţi instrucţiunile de montare

> Respectaţi instrucţiunile de montare separate.

sl

1 O tem dokumentu

Vsi dokumenti o tem izdelku in nadaljnje informacije so na voljo na spletu:

> Uporabite funkcijo iskanja ali navigacijo na www.duravit.com, da pridete na stran z informacijami o izdelkih.

> Informacije in dokumente na strani z informacijami o izdelkih prikličite pod »Downloads«.

2 Varnost

2.1 Namen dokumenta

Navodila so sestavni del izdelka. Če navodil NE upoštevate, lahko pride do telesnih poškodb, poškodb na izdelku in/ali materialne škode.

> Preberite navodila in jih upoštevajte.

> Shranite ta dokument in ga predajte naslednjemu uporabniku.

Pridržujemo si pravico do tehničnih izboljšav in optičnih sprememb na prikazanih izdelkih.

2.2 Ciljna skupina in kvalifikacije

Montažo in predinštalacijo smejo izvesti samo monterji sanitarne opreme.

– Monterji sanitarne opreme so osebe z ustrezno strokovno izobrazbo, znanjem in izkušnjami, ki jim omogočajo, da lahko prepoznajo in preprečijo nevarnosti in tveganja, ki bi se lahko pojavili pri montaži sanitarne opreme.

– Monterji sanitarne opreme znajo izbrati in uporabljati ustrezno varnostno opremo.

– Monterji sanitarne opreme poznajo in upoštevajo predpise lokalnih oskrbovalnih podjetij glede inštalacij in nacionalne standarde.

Električno inštalacijo sme izvesti samo elektroinštalater.

– Elektroinštalaterji so osebe z ustrezno strokovno izobrazbo, znanjem in izkušnjami, ki jim omogočajo, da lahko prepoznajo in preprečijo nevarnosti in tveganja, povezana z elektriko.

– Elektroinštalaterji znajo izbrati in uporabljati ustrezno varnostno opremo.

– Elektroinštalaterji poznajo in upoštevajo predpise lokalnih oskrbovalnih podjetjih glede inštalacij in nacionalne standarde.

2.3 Električna varnost

2.3.1 Smrtna nevarnost zaradi električnega udara

Stik z elektriko lahko povzroči smrtno nevaren električni udar.

2.3.2 Preprečevanje električnih nesreč

> Izdelek povežite le z za to predvidenim električnim kablom.

> Izdelek mora biti ustrezno ozemljen. Izdelek uporabljajte le, če je ustrezno ozemljen.

> Pred inštalacijo ločite električne komponente od električnega omrežja.

> Preprečite nenameren vklop električne napetosti.

> Prepričajte se, da nobena komponenta ni pod električno napetostjo.

> Vodnikov pod napetostjo se NIKOLI ne dotikajte z mokrimi rokami.

> Če se poškoduje električni priključni kabel tega izdelka, ga mora iz varnostnih razlogov zamenjati proizvajalec, njegova servisna služba ali strokovnjak s podobnimi kvalifikacijami.

> NE odstranjujte posameznih komponent.

2.3.3 Položite napeljavo

Položite fiksen dovodni kabel za električno napajanje z lastnim tokokrogom.

> Upoštevajte položaj električnega priključka.

> Zunaj pustite najmanj 800 mm (31 1/2") prostega dovodnega kabla.

> Poskrbite, da bo zaščitni vodnik za 10 mm (3/8") daljši od vodnikov L in N.

> Prečni presek dovodnega kabla izberite glede na priključno moč, navedeno na tipski tablici, v skladu z lokalnimi standardi in predpisi: 1 – 2,5 mm^2 (17 – 14 AWG).

2.3.4 Namestite močnostno stikalo

Električni odklopniki morajo biti fiksno nameščeni v ožičenju in skladni s splošno veljavnimi predpisi. Prav tako morajo omogočati ločevanje kontaktov na vseh polih skladno s kategorijo prenapetosti III.

2.3.5 Namestite zaščitno stikalo na diferenčni tok (RCD)

Izdelek nima lastnega zaščitnega stikala na diferenčni tok. Napajati se mora prek zaščitnega stikala na diferenčni tok (RCD) z najv. 30 mA.

2.3.6 Preprečite kratki stik, ki ga lahko povzroči vlaga

> Izdelka NE nameščajte v okolju s preveliko vlažnostjo. Zagotovite zadostno prezračevanje, da preprečite nastajanje kondenza v električnih komponentah.

> Če izdelek prenesete s hladnega na toplo mesto, ga najprej nekaj ur pustite izklopljenega, da preprečite morebitno kondenzacijsko vlago.

2.4 Higiena

2.4.1 Škodljiv vpliv na zdravje zaradi onesnažene, umazane ali dolgo stoječe vode

Uporaba umazane, onesnažene in dolgo stoječe vode za funkcije prhe lahko škoduje zdravju.

> Na izdelek priključite hladno pitno vodo iz glavnega vodovoda.

> Priključitev odpadne vode, rabljene sanitarne vode, tehnične vode, morske ali druge neprimerne ali le delno primerne vode NI dovoljena.

> Uporabljajte samo gibljive cevi za dovod vode, ki so priložene izdelku; starih cevi NE uporabljajte znova.

> Če izdelka NE uporabljate dva tedna ali dlje, ga izpraznite in izklopite (način za dopust).

2.5 Preprečevanje škode na izdelku

2.5.1 Splošni previdnostni ukrepi

> Da bi preprečili nepravilno delovanje, uporabljajte samo dele iz montažnega kompleta.

> Uporabljajte samo pribor, ki ga priporoča Duravit.

2.5.2 Poškodbe zaradi zamrznjene vode

> Izdelka NE nameščajte in uporabljajte v prostorih, kjer obstaja nevarnost zmrzali. Temperatura okolice mora biti najmanj 4 °C (39 °F).

2.5.3 Poškodbe zaradi nabiranja vodnega kamna

V območjih s trdo vodo lahko pride do nabiranja vodnega kamna. Vodni kamen lahko omeji zmogljivost izdelka.

> Preverite kakovost vode na vašem območju. Pri trdoti vode ≥ 14 dH (2,5 mmol/l) Duravit priporoča namestitev naprave za mehčanje vode.

3 Pogoji na mestu montaže

Predinštalacija je strokovno izvedena.

> Podatkovni list prikličite na spletu.

> Zagotovite, da je na voljo dovolj osnovne površine za montažo izdelka ter da se lahko kopalniška vrata neovirano odpirajo in zapirajo.

> Prepričajte se, da okenski okvirji, regali in drugo kopalniško pohištvo ne ovirajo pokrova med odpiranjem in zapiranjem.

Odvisno od trga in modela sedalne enote se priključki za vodo in električni tok montirajo skrito pod keramiko ali vidno poleg keramike.

> Preverite, za katero vrsto priključka je predvidena sedalna enota, ki jo želite montirati.

> Upoštevajte risbe priključkov na podatkovnem listu za to keramiko.

4 Tehnični podatki

Električni priključek	
Nazivna moč	1080 W
Močnostno stikalo	I_N = 16 A
RCD	I_N = 30 mA
Vrsta zaščite	IPX4
Razred zaščite	I
Specifikacije kabla	Prečni presek dovodnega kabla 1–2,5 mm^2 (17–14 AWG)

Priključek za vodo	
Hladna voda	DN 15 (1/2 ")
Vodni tlak	0,07–0,75 Mpa (10–109 psi)
Trdota vode	Najv. 2,4 mmol/l (240 ppm)

5 Napotki za montažo

1 Preverite izdelek

> Preverite, ali je izdelek poškodovan.

4 Izmerite odmik.

> Izmerite razdaljo med zadnjim robom WC-školjke in odprtino kovinskega prečnika.

6 Upoštevajte navodila za montažo.

> Upoštevajte ločena navodila za montažo.

11 Priključite vodo

NAPOTEK
Nepravilno delovanje zaradi okvarjenih cevi

> Uporabljajte samo gibljive cevi za dovod vode, ki so priložene izdelku; starih cevi NE uporabljajte znova.

12 Sperite vode.

NAPOTEK
Nepravilno delovanje zaradi ostankov v vodih

> Odprite glavni ventil za dovod vode.
> Odprite zaporni ventil.
> Vode sperite v skladu z veljavnimi standardi in vodo zajemite.
> Zaprite zaporni ventil za dovod vode.

14 Uporabite priključni komplet.

> Upoštevajte ločena navodila za montažo.

21 Ne prepogibajte cevi.

> Prepričajte se, da cev ni zasukana ali prepognjena.

25 Vstavite kabel.

⚠ OPOZORILO
Smrtna nevarnost zaradi električnega udara

Stik z elektriko lahko povzroči smrtno nevaren električni udar.

> Preberite informacije v poglavju o varnosti v teh navodilih ter jih upoštevajte.

26 Priklopite kabel.

> Ogolite pribl. 10 mm (3/8") konca kabla.
> Na priključno letev priključite tri kable. Pri tem bodite pozorni na vodnika L in N ter PE zaščitni vodnik.
> Poskrbite, da bo zaščitni vodnik za 10 mm (3/8") daljši od vodnikov L in N.

31 Upoštevajte navodila za montažo.

> Upoštevajte ločena navodila za montažo.

bg

1 За този документ

Всички документи, свързани с този продукт, и допълнителна информация са достъпни онлайн:

> Използвайте функцията за търсене или навигацията на www.duravit.com, за да получите достъп до страницата с информация за продукта.

> Достъп до информацията и документите можете да получите на страницата с информация за продукта в раздела „Изтегляния“.

2 Безопасност

2.1 Цел на документа

Инструкциите са част от продукта. НЕСПАЗВАНЕТО на инструкциите може да доведе до телесни повреди, повреда на продукта и/или материални щети.

> Прочетете ръководството и следвайте указанията в него.

> Съхранявайте този документ и го предайте на следващи ползватели.

Запазваме си правото да правим технически подобрения и визуални промени в показаните продукти.

2.2 Целева група и квалификация

Монтажът и предварителният монтаж могат да се извършват само от монтажници на санитарна техника.

– Монтажниците на санитарна техника са лица с подходящо техническо образование, знания и опит, за да могат да разпознават и избягват опасности и рискове, които могат да възникнат при монтаж в санитарната област.

– Монтажниците на санитарна техника са компетентни да избират и използват подходящи предпазни средства.

– Монтажниците на санитарна техника познават и спазват разпоредбите за монтаж на местните предприятия за комунални услуги и специфичните за страната стандарти.

Електромонтажът може да се извършва само от квалифициран електротехник.

– Квалифицираните електротехници са лица с подходящо техническо образование, знания и опит, за да могат да разпознават и избягват опасности и рискове от електрически характер.

– Квалифицираните електротехници са компетентни да избират и използват подходящи предпазни средства.

– Квалифицираните електротехници познават и спазват разпоредбите за монтаж на местните предприятия за комунални услуги и специфичните за страната стандарти.

2.3 Електрическа безопасност

2.3.1 Опасност за живота поради токов удар

Контактът с електричество може да доведе до фатален токов удар.

2.3.2 Предотвратяване на свързани с електричеството нещастни случаи

> Свързвайте продукта само с предвидените за това захранващи проводници.

> Продуктът трябва да бъде правилно заземен. Не използвайте продукта, ако не е правилно заземен.

> Преди монтажа изключете електрическите компоненти от електрическата мрежа.

> Предотвратете непреднамереното включване на електрозахранването.

> Уверете се, че напрежението към всички компоненти е прекъснато.

> НИКОГА не докосвайте електропровода с мокри ръце.

> Ако захранващият кабел на този продукт е повреден, той трябва да бъде подменен от производителя или негов сервизен представител, или лице със съответната квалификация, за да се избегне опасност.

> НЕ отстранявайте отделни компоненти.

2.3.3 Прекарване на захранващия проводник

Прокарайте фиксиран захранващ проводник към източника на захранване със собствена токова верига.

> Внимавайте за позицията на електрическото съединение.

> Захранващият проводник трябва да се подава най-малко 800 mm (31 1/2").

> Уверете се, че защитният проводник е с 10 mm (3/8") по-дълъг от L- и N-проводника.

> Изберете сечението на захранващия проводник съгласно инсталираната мощност от типовата табелка в съответствие с местните стандарти и разпоредби: 1 – 2,5 mm^2 (17 – 14 AWG).

2.3.4 Инсталиране на прекъсвачи на веригата

Устройствата за електрическо разединяване трябва да са инсталирани постоянно във веригата на кабелите и да отговарят на общите разпоредби. Освен това трябва да имате разединяване на контактите за всички полюси, което трябва да отговаря на категория III за пренапрежение.

2.3.5 Монтирайте устройство за защита срещу утечен ток (ДТЗ)

Продуктът няма собствен защитен прекъсвач за утечен ток. То трябва да се осъществява чрез устройство за защита срещу утечен ток (ДТЗ) с макс. 30 mA.

2.3.6 Избягване на къси съединения поради влага

> НЕ монтирайте продукта в прекалено влажно помещение. Осигурете подходяща вентилация, за да предотвратите кондензацията в електрическите компоненти.

> Когато премествате продукта от студено на топло място, първо го оставете изключен за няколко часа, за да избегнете евентуална кондензация на влага.

2.4 Хигиена

2.4.1 Увреждане на здравето от замърсена вода, вода с примеси или застояла вода

Използването на замърсена, съдържаща примеси или застояла вода за функцията на душа може да доведе до увреждане на здравето.

> Захранването на продукта със студена питейна вода става от централния водопровод.

> НЕ трябва да се свързват отпадни води, битови отточни води, промишлени води, морска вода или друга необработена или недостатъчно обработена вода.

> Използвайте само доставените маркучи за захранване с вода, старите маркучи НЕ ТРЯБВА да се използват повторно.

> Ако продуктът НЯМА да се използва две седмици или повече, изпразнете продукта и го изключете (ваканционен режим).

2.5 Предпазване на продукта от повреди

2.5.1 Общи предпазни мерки

> За да избегнете неизправности, използвайте само части от комплекта за монтаж.

> Използвайте само принадлежности, препоръчани от Duravit.

2.5.2 Повреди, причинени от замръзване на вода

> НЕ монтирайте и не използвайте продукта в помещения, които са изложени на замръзване. Околната температура трябва да бъде най-малко 4°C (39°F).

2.5.3 Повреди, причинени от котлен камък

В райони с твърда вода може да се образува котлен камък. Котленият камък може да повлияе на работата на продукта.

> Проверете качеството на водата в региона. Ако твърдостта на водата е ≥ 14 °dH (2,5 mmol/l), Duravit препоръчва да се инсталира система за омекотяване на водата.

3 Условия за монтаж

Предварителният монтаж е извършен професионално.

> Вижте листа с технически данни онлайн.

> Уверете се, че има достатъчно място за монтиране на продукта и че вратата на банята може да се отваря и затваря безпрепятствено.

> Уверете се, че отварянето и затварянето на капака не се възпрепятства от рамки на прозорци, рафтове и други мебели за баня.

В зависимост от пазара и модела на седалката връзките за захранване с вода и електричество може да бъдат разположени зад тоалетната чиния или в съседство с нея.

> Проверете за какъв тип свързване е предназначена седалката, което ще се монтира.

> Съблюдавайте схемата на свързване в листа с технически данни на тази тоалетна чиния.

4 Технически характеристики

Свързване към електрическата мрежа	
Номинална мощност	1080 W
Мрежов прекъсвач	I_N = 16 A
ДТЗ	I_N = 30 mA
Степен на защита	IPX4
Клас на защита	I
Спецификация на кабелите	Сечение на захранващия кабел 1 – 2,5 mm^2 (17 – 14 AWG)

Свързване към водопроводната мрежа	
Студена вода	DN 15 (1/2 ")
Налягане на водата	0,07 – 0,75 MPa (10 – 109 psi)
Твърдост на водата	макс. 2,4 mmol/l (240 ppm)

5 Указания за монтаж

1 Проверка на продукта

> Проверете дали продуктът е повреден.

4 Измерете разстоянието

> Измерете разстоянието между задния ръб на тоалетната чиния и отвора на металната напречна греда.

6 Съблюдавайте ръководството за монтаж

> Съблюдавайте отделното ръководство за монтаж.

11 Свързване на водата

УКАЗАНИЕ

Неизправна функция вследствие на дефектни маркучи

> Използвайте само доставените маркучи за захранване с вода, стари маркучи НЕ ТРЯБВА да се използват повторно.

12 Промийте тръбите

УКАЗАНИЕ

Неправилно функциониране поради остатъци в тръбите

> Отворете главния вентил за подаване на вода.

> Отворете спирателния вентил.

> Промийте тръбите в съответствие с приложимите стандарти и съберете водата.

> Затворете спирателния вентил за подаване на вода.

14 Използвайте комплект за свързване

> Съблюдавайте отделното ръководство за монтаж.

21 Не прегъвайте маркуча

> Уверете се, че маркучът не е усукан или прегънат.

25 Вкарайте кабела

ПРЕДУПРЕЖДЕНИЕ

Опасност за живота поради токов удар

Контактът с електричество може да доведе до фатален токов удар.

> Прочетете и следвайте указанията в главата за безопасност на това ръководство.

26 Свързване на кабела

> Отстранете около 10 mm (3/8") от изолацията на кабелите.

> Свържете трите кабела към клемния блок. Обърнете внимание на L и N проводника и на PE защитния проводник.

> Уверете се, че защитният проводник е с 10 mm (3/8") по-дълъг от L и N проводника.

31 Съблюдавайте ръководството за монтаж

> Съблюдавайте отделното ръководство за монтаж.

lv

1 Par šo dokumentu

Visi dokumenti par šo izstrādājumu un cita informācija ir pieejami tiešsaistē:

> Lai nokļūtu izstrādājuma informācijas lapā, izmantojiet meklēšanas funkciju vai navigācijas iespējas vietnē www.duravit.com.

> Atveriet informāciju un dokumentus izstrādājuma informācijas lapas sadaļā “Lejupielādes”.

2 Drošība

2.1 Dokumenta mērķis

Instrukcija ir izstrādājuma sastāvdaļa. Ja instrukcija NETIEK ievērota, pastāv risks gūt personu traumas, radīt izstrādājuma bojājumus un/vai materiālos zaudējumus.

> Izlasiet un ievērojiet instrukciju.

> Šo dokumentu saglabājiet un nododiet nākamajiem lietotājiem.

Saglabātas tiesības veikt tehniskus uzlabojumus un mainīt attēlos redzamo izstrādājumu vizuālo noformējumu.

2.2 Mērķauditorija un kvalifikācija

Montāžu un pirmsinstalācijas darbus drīkst veikt tikai sanitārtehniķi.

– Sanitārtehniķi ir personas ar atbilstošu profesionālo izglītību, zināšanām un pieredzi, kas spēj noteikt un novērst apdraudējumu un riskus, kas var rasties, veicot sanitārās tehnikas montāžu.

– Sanitārtehniķi spēj izvēlēties un izmantot piemērotu aizsargaprīkojumu.

– Sanitārtehniķi zina un ievēro vietējo apgādes uzņēmumu montāžas noteikumus un valsts specifiskos standartus.

Elektroinstalāciju drīkst veikt tikai apmācīts elektriķis.

– Elektriķi ir personas ar atbilstošu profesionālo izglītību, zināšanām un pieredzi, kas spēj noteikt un novērst apdraudējumu un riskus, ko var radīt elektrība.

– Elektriķi spēj izvēlēties un izmantot piemērotu aizsargaprīkojumu.

– Elektriķi zina un ievēro vietējo apgādes uzņēmumu montāžas noteikumus un valsts specifiskos standartus.

2.3 Elektriskā drošība

2.3.1 Briesmas dzīvībai strāvas trieciena rezultātā

Nonākot saskarē ar elektrību, pastāv nāvējoša strāvas trieciena risks.

2.3.2 Elektronegadījumu novēršana

> Pievienojiet izstrādājumu tikai ar tam paredzēto elektrības vadu.

> Izstrādājumam jābūt atbilstoši sazemētam. Lietojiet izstrādājumu tikai tad, ja tas ir atbilstoši sazemēts.

> Pirms instalācijas atvienojiet elektriskos komponentus no elektrotīkla.

> Novērsiet nejaušu strāvas padeves ieslēgšanu.

> Pārbaudiet, vai neviens no komponentiem neatrodas zem sprieguma.

> NEKAD neaiztieciet elektrības vadu ar slapjām rokām.

> Ja tiek sabojāts šī izstrādājuma elektrības vads, lai izvairītos no apdraudējuma, tas jānomaina ražotājam vai tā klientu servisam, vai personai ar līdzvērtīgu kvalifikāciju.

> NEATVIENOJIET atsevišķus komponentus.

2.3.3 Pievada instalācija

Energoapgādei instalējiet stacionāru pievadu ar atsevišķu elektrisko ķēdi.

> Ievērojiet elektriskā pieslēguma izvietojumu.

> Ārpusē jāpaliek vismaz 800 mm (31 1/2") garam pievadam.

> Nodrošiniet, lai zemējuma vads būtu par 10 mm (3/8") garāks nekā L vads un N vads.

> Pievada šķērsgriezumu izvēlieties atbilstoši datu plāksnītē norādītajai pieslēguma jaudai un saskaņā ar vietējiem standartiem un noteikumiem: 1 – 2,5 mm^2 (17 – 14 AWG).

2.3.4 Jaudas slēdža instalācija

Ierīcēm atvienošanai no strāvas jābūt stacionāri instalētām elektroinstalācijā un jāatbilst vispārīgi spēkā esošajiem noteikumiem. Turklāt jānodrošina pilnīga visu kontaktu atvienošana atbilstoši pārsprieguma kategorijai III.

2.3.5 Noplūdstrāvas aizsargslēdža (RCD) instalācija

Izstrādājumam nav sava noplūdstrāvas aizsargslēdža. Tas jānodrošina ar maks. 30 mA noplūdstrāvas aizsargslēdzi (RCD).

2.3.6 Mitruma izraisīta īssavienojuma novēršana

> NEINSTALĒJIET izstrādājumu pārmērīgi mitrā telpā. Lai novērstu kondensāciju elektriskajos komponentos, nodrošiniet pietiekamu vēdināšanu.

> Ienesot izstrādājumu no aukstuma siltā vidē, vispirms atstājiet to dažas stundas izslēgtu, lai novērstu iespējamu kondensāta veidošanos.

2.4 Higiēna

2.4.1 Kaitējums veselībai piesārņota, netīra vai ilgstoši stāvējuša ūdens dēļ

Ja dušas funkcijām izmanto piesārņotu, netīru vai ilgstoši stāvējušu ūdeni, var rasties kaitējums veselībai.

> Apgādājiet izstrādājumu tikai ar dzeramo ūdeni no galvenā ūdensapgādes cauruļvada.

> NEPIESLĒDZIET notekūdeņus, skalošanas ūdeņus, saimniecības ūdeņus, jūras ūdeni vai citu neattīrītu vai daļēji attīrītu ūdeni.

> Izmantojiet tikai komplektā iekļautās ūdens šļūtenes, NEIZMANTOJIET vecas šļūtenes.

> Ja izstrādājums NAV lietots divas nedēļas vai ilgāk, iztukšojiet izstrādājumu un izslēdziet to (brīvdienu režīms).

2.5 Izstrādājuma bojājumu novēršana

2.5.1 Vispārīgie piesardzības pasākumi

> Lai novērstu darbības traucējumus, izmantojiet tikai daļas no instalācijas komplekta.

> Izmantojiet tikai Duravit ieteiktos piederumus.

2.5.2 Sasaluša ūdens radīti bojājumi

> NEUZSTĀDIET un nelietojiet izstrādājumu sala apdraudētās telpās. Telpas temperatūrai jābūt ne zemāka par 4 °C (39 °F).

2.5.3 Apkaļķošanās radīti bojājumi

Reģionos ar cietu ūdeni var veidoties kaļķa nosēdumi. Kaļķis var samazināt izstrādājuma jaudu.

> Pārbaudiet ūdens kvalitāti reģionā. Ja ūdens cietība ir ≥ 14 °dH (2,5 mmol/l), Duravit iesaka instalēt ūdens mīkstinātāju.

3 Priekšnoteikumi uzstādīšanas vietā

Atbilstoši ir izpildīti pirms instalēšanas veicamie darbi.

> Atveriet datu lapu tiešsaistē.

> Pārliecinieties, ka ir pieejama pietiekami liela platība izstrādājuma montāžai un ka netraucēti var atvērt un aizvērt vannas istabas durvis.

> Pārliecinieties, ka vāka atvēršanu un aizvēršanu netraucē loga rāmis, plaukti vai citas vannas istabas mēbeles.

Atkarībā no attiecīgā tirgus un sēdriņķa modeļa ūdens un elektrības pieslēgumus montē neredzamā vietā aiz keramikas poda vai atklātā vietā blakus keramikas podam.

> Pārbaudiet, kāda veida pieslēgumam ir paredzēts montējamais sēdriņķis.

> Ievērojiet pieslēgumu rasējumus šī keramikas poda datu lapā.

4 Tehniskie dati

Elektropieslēgums	
Nominālā jauda	1080 W
Jaudas slēdzis	I_N = 16 A
RCD	I_N = 30 mA
Aizsardzības veids	IPX4
Aizsardzības klase	I
Kabeļu specifikācija	Pievada šķērsgriezums 1 – 2,5 mm^2 (17 – 14 AWG)

Ūdens pieslēgums	
Aukstais ūdens	DN 15 (1/2 ")
Ūdens spiediens	0,07 – 0,75 MPa (10 – 109 psi)
Ūdens cietība	Maks. 2,4 mmol/l (240 ppm)

5 Montāžas norādījumi

1 Izstrādājuma pārbaude

> Pārbaudiet, vai izstrādājumam nav bojājumu.

4 Attāluma mērīšana

> Izmēriet attālumu no tualetes poda aizmugurējās malas līdz atvērumam metāla šķērsī.

6 Ievērot montāžas instrukciju

> Ievērojiet atsevišķo montāžas instrukciju.

11 Ūdens pieslēgšana

NORĀDĪJUMS
Darbības traucējumi bojātu šļūteņu dēļ

> Izmantojiet tikai komplektā iekļautās ūdens šļūtenes, NEIZMANTOJIET vecas šļūtenes.

12 Cauruļvadu skalošana

NORĀDĪJUMS
Darbības traucējumi, ko rada atlikumi cauruļvados

> Atveriet galveno ūdens padeves vārstu.
> Atveriet slēgvārstu.
> Izskalojiet cauruļvadus saskaņā ar spēkā esošajiem standartiem un izlietoto ūdeni savāciet.
> Aizveriet galveno ūdens padeves vārstu.

14 Pieslēguma komplekta izmantošana

> Ievērojiet atsevišķo montāžas instrukciju.

21 Nelocīt šļūteni

> Pārliecinieties, ka šļūtene nav savērpusies vai salocījusies.

25 Kabeļu instalācija

BRĪDINĀJUMS
Briesmas dzīvībai strāvas trieciena rezultātā

Nonākot saskarē ar elektrību, pastāv nāvējoša strāvas trieciena risks.

> Izlasiet un ievērojiet informāciju šīs instrukcijas nodaļā par drošību.

26 Kabeļu pieslēgšana

> Noņemiet no kabeļiem izolāciju apm. 10 mm (3/8") garumā.
> Pievienojiet trīs kabeļus spaiļu blokam. To darot, pievērsiet uzmanību L vadam, N vadam un PE zemējuma vadam.
> Nodrošiniet, lai zemējuma vads būtu par 10 mm (3/8") garāks nekā L vads un N vads.

31 Ievērot montāžas instrukciju

> Ievērojiet atsevišķo montāžas instrukciju.

lt

1 Apie šį dokumentą

Visi šio gaminio dokumentai ir kita informacija yra internete:

> Pasinaudokite paieškos funkcija arba naršymu www.duravit.com, kad rastumėte puslapį „Informacija apie gaminį“.

> Iškvieskite informaciją ir dokumentus puslapyje „Informacija apie gaminį“ parinkę „Atsisiuntimai“.

2 Apsauga

2.1 Dokumento paskirtis

Ši instrukcija yra gaminio sudedamoji dalis. Jei NESILAIKOMA instrukcijos, galima žala žmonėms, gaminiui ir (arba) materialinė žala.

> Perskaitykite instrukciją ir jos laikykitės.

> Saugokite šį dokumentą ir perduokite jį kitiems naudotojams.

Pasiliekame teisę daryti techninius patobulinimus ir keisti pavaizduotų gaminių išvaizdą.

2.2 Tikslinė grupė ir kvalifikacija

Montavimo ir pirminio įrengimo darbus leidžiama atlikti tik kvalifikuotiems santechnikams.

– Santechnikai yra asmenys, turintys atitinkamą profesinį išsilavinimą, žinių ir patirties, kad galėtų atpažinti bei išvengti pavojų ir rizikos, kurie gali kilti montuojant santechnikos įrenginius.

– Santechnikai sugeba parinkti ir naudoti tinkamas apsaugos priemones.

– Santechnikai žino vietinių komunalinių paslaugų įmonių nustatytas instaliavimo taisykles bei šalyje galiojančius standartus ir jų laikosi.

Elektros instaliacijos darbus leidžiama atlikti tik kvalifikuotam elektrikui.

– Elektrikai yra asmenys, turintys atitinkamą profesinį išsilavinimą, žinių ir patirties, kad galėtų atpažinti bei išvengti pavojų ir rizikos, kuriuos gali kelti elektra.

– Elektrikai sugeba parinkti ir naudoti tinkamas apsaugos priemones.

– Elektrikai žino vietinių komunalinių paslaugų įmonių nustatytas instaliavimo taisykles bei šalyje galiojančius standartus ir jų laikosi.

2.3 Elektros sauga

2.3.1 Elektros srovės smūgis kelia pavojų gyvybei

Sąlyčio su elektra atveju gali įvykti elektros srovės smūgis.

2.3.2 Elektros avarijų vengimas

> Gaminys turi būti sujungtas su tam skirtu elektros laidu.

> Gaminys turi būti įžemintas. Valdykite gaminį tik, kai jis yra tinkamai įžemintas.

> Prieš instaliuodami elektrinius komponentus, įsitikinkite, kad jie yra atjungti nuo elektros tinklo.

> Užtikrinkite, kad būtų neįmanoma netyčia įjungti srovės tiekimą.

> Patikrinkite, ar visuose komponentuose nėra įtampos.

> NIEKADA nelieskite srovės laido šlapiomis rankomis.

> Jei pažeidžiamas šio gaminio jungiamasis laidas, jį turi pakeisti gamintojo arba jo klientų aptarnavimo skyriaus darbuotojai arba panašios kvalifikacijos asmuo, kad būtų išvengta pavojų.

> NENUIMKITE atskirų komponentų.

2.3.3 Įvado nutiesimas

Nutieskite fiksuotą įvadą maitinimui su atskira grandine.

> Atkreipkite dėmesį į elektros jungties padėtį.

> Įvadą palikite išsikišusį ne mažiau kaip 800 mm (31 1/2").

> Įsitikinkite, kad apsauginis laidas 10 mm (3/8") ilgesnis už L ir N laidus.

> Įvado skersmenį parinkite pagal gamyklinių duomenų lentelėje nurodytą prijungimo galią pagal šalyje galiojančius standartus ir taisykles: 1 – 2,5 mm^2 (17 – 14 AWG).

2.3.4 Galios jungiklio įrengimas

Elektros atskyrimo įrenginiai turi būti instaliuoti stacionariai ir atitikti bendrai galiojančias taisykles. Be to, jie turi būti su visų polių kontaktų atskyrikliu, atitinkančiu III viršįtampio kategoriją.

2.3.5 Liekamosios srovės įtaiso (RCD) įrengimas

Gaminys yra be apsauginio gedimo srovės jungiklio. Jam reikia įrengti liekamosios srovės įtaisą (RCD) su maks. 30 mA.

2.3.6 Trumpojo sujungimo vengimas dėl drėgmės

> NEĮRENKITE gaminio per daug drėgnoje patalpoje. Užtikrinkite pakankamą vėdinimą, kad būtų išvengta kondensacijos elektriniuose komponentuose.

> Atnešę gaminį iš šaltos arba šiltos vietos, pirmiausia palikite jį išjungtą kelioms valandoms, kad išvengtumėte galimos kondensacijos drėgmės.

2.4 Higiena

2.4.1 Žala sveikatai dėl nešvaraus, užterštos arba užsistovėjusio vandens

Naudojant dušo funkcijoms nešvarų, užterštą ar užsistovėjusį vandenį, galima žala sveikatai.

> Gaminiui užtikrinkite tik šalto geriamojo vandens iš vandentiekio tiekimą.

> NEPRIJUNKITE nuotekų, buitinių nuotekų, gamybinio vandens, jūros vandens arba kitokio, netinkamo naudoti buitiniams prietaisams vandens.

> Naudokite tik su gaminiu sukomplektuotas vandens tiekimo žarnas, NENAUDOKITE pakartotinai senų žarnų.

> Jei gaminys bus NENAUDOJAMAS dvi savaites arba ilgiau, gaminį ištuštinkite ir išjunkite (atostogų režimas).

2.5 Žalos gaminiui išvengimas

2.5.1 Bendrosios atsargumo priemonės

> Kad nesutriktų funkcijos naudokite tik montavimo rinkinyje esančias dalis.

> Naudokite tik „Duravit“ rekomenduojamus reikmenis.

2.5.2 Žala dėl užšąlančio vandens

> NEMONTUOKITE ir nenaudokite gaminio patalpose, kuriose yra užšalimo pavojus. Patalpos temperatūra turi būti ne žemesnė nei 4 °C (39 °F).

2.5.3 Žala dėl užkalkėjimo

Regionuose, kuriuose yra kietas vanduo, gali nusėsti kalkės. Kalkės gali pakenkti gaminio veikimui.

> Patikrinkite regiono vandens kokybę. Kai vandens kietumas ≥ 14 °dH (2,5 mmol/l), „Duravit“ rekomenduoja įrengti vandens minkštinimo sistemą.

3 Montavimo vietoje būtinos sąlygos

Tinkamai atliktas pirminis įrengimas.

> Iškvieskite duomenų lapą internete.

> Įsitikinkite, kad gaminio montavimui pakanka vietos ant grindų ir kad bus galima nekliudomai atidaryti ir uždaryti vonios kambario duris.

> Įsitikinkite, kad lango rėmas, lentynos ir kiti vonios kambario baldai netrukdys atidaryti ir uždaryti dangčio.

Priklausomai nuo sėdynės bloko prekės ženklo ir modelio, vandens ir srovės jungtys montuojamos uždengtos už keraminės dalies arba atvirai šalia keraminės dalies.

> Patikrinkite, kokio tipo jungčiai yra numatytas sėdynės blokas, kurį reikia montuoti.

> Atkreipkite dėmesį į šios keraminės dalies duomenų lape pateiktas jungimo schemas.

4 Techniniai duomenys

Elektros jungtis	
Nominali galia	1080 W
Galios jungiklis	I_N = 16 A
RCD	I_N = 30 mA
Apsaugos tipas	IPX4
Apsaugos klasė	I
Kabelio specifikacija	Įvado skerspjūvis 1–2,5 mm^2 (17–14 AWG)

Vandens jungtis	
Šaltas vanduo	DN 15 (1/2 ")
Vandens slėgis	0,07–0,75 MPa (10–109 psi)
Vandens kietumas	Maks. 2,4 mmol/l (240 ppm)

5 Montavimo nurodymai

1 Gaminio tikrinimas

> Patikrinkite, ar gaminys nepažeistas.

4 Atstumo matavimas

> Išmatuokite atstumą tarp galinės unitazo briaunos ir metalinio skersinio angos.

6 Montavimo instrukcijos laikymasis

> Vadovaukitės atskira montavimo instrukcija.

11 Prijungimas prie vandens tiekimo sistemos

NURODYMAS
Sutrikęs veikimas dėl pažeistų žarnų

> Naudokite tik su gaminiu sukomplektuotas vandens tiekimo žarnas, NENAUDOKITE pakartotinai senų žarnų.

12 Linijų praplovimas

NURODYMAS
Funkcijų sutrikimas dėl likučių linijose

> Atidarykite vandens tiekimo pagrindinį vožtuvą.
> Atidarykite uždarymo vožtuvą.
> Praplaukite linijas ir surinkite vandenį pagal galiojančius standartus.
> Uždarykite vandens tiekimo uždarymo vožtuvą.

14 Prijungimo komplekto naudojimas

> Vadovaukitės atskira montavimo instrukcija.

21 Neužlenkite žarnos

> Įsitikinkite, kad žarna nesusukta ir neužlenkta.

25 Kabelio įvedimas

⚠ ĮSPĖJIMAS
Elektros srovės smūgis kelia pavojų gyvybei

Sąlyčio su elektra atveju gali įvykti elektros srovės smūgis.

> Perskaitykite informaciją šios instrukcijos saugos skyriuje ir jos laikykitės.

26 Kabelio prijungimas

> Nuo kabelio pašalinkite maždaug 10 mm (3/8") izoliacijos.
> Prijunkite tris kabelius prie gnybtų bloko. Atkreipkite dėmesį į L laidą, N laidą ir PE apsauginį laidą.
> Įsitikinkite, kad apsauginis laidas 10 mm (3/8") ilgesnis už L laidą ir N laidą.

31 Montavimo instrukcijos laikymasis

> Vadovaukitės atskira montavimo instrukcija.

tr

1 Kılavuz hakkında bilgi

Bu ürünle ilgili tüm dokümanlara ve daha fazla bilgiye çevrimiçi olarak erişilebilir:

> Ürün bilgi sayfasına ulaşmak için www.duravit.com adresindeki arama fonksiyonunu veya navigasyonu kullanın.

> Ürün bilgi sayfasında “Downloads” (İndirilenler) bölümündeki bilgi ve belgeleri açın.

2 Güvenlik

2.1 Montaj Kılavuzu'nun amacı

Bu montaj kılavuzu, Duravit ürününün bir parçasıdır. Kılavuzdaki talimatlara uyulmaması, kişisel yaralanmaya, ürün hasarına ve/veya maddi hasarlara neden olabilir.

> Bu kılavuzu okuyun ve uygulayın.

> Bu dokümanı saklayın ve ürünün daha sonraki kullanıcılarına teslim edin.

Resimlerde görülen ürünlerde teknik iyileştirmeler ve görsel değişiklikler yapma hakkımız saklıdır.

2.2 Hedef kitle ve özellikleri

Montaj ve ön kurulum yalnızca sıhhi tesisat uzmanları tarafından yapılmalıdır.

– Sıhhi tesisatçılar, sıhhi tesisatların kurulumu/montajı sırasında ortaya çıkabilecek tehlike ve riskleri fark edip bunları önleyebilecek uygun mesleki eğitimi almış ve bu konularda gerekli bilgi ve deneyimi olan kişilerdir.

– Sıhhi tesisatçılar işlerine uygun koruyucu ekipmanları seçme ve kullanma konusunda yetkilidirler.

– Sıhhi tesisatçılar, yerel kamu hizmeti şirketlerinin kurulum düzenlemelerini ve ülkeye özgü standartları bilirler ve bunlara uyarlar.

Elektrik tesisatının kurulumu sadece uzman elektrikçiler tarafından yapılmalıdır.

– Uzman elektrikçiler, elektrik tesisat ve cihazlarında ortaya çıkabilecek tehlike ve riskleri fark edip bunları önleyebilecek uygun mesleki eğitimi almış ve bu konularda gerekli bilgi ve deneyimi olan kişilerdir.

– Uzman elektrikçiler işlerine uygun koruyucu ekipmanları seçme ve kullanma konusunda yetkilidirler.

– Uzman elektrikçiler, yerel kamu hizmeti şirketlerinin kurulum düzenlemelerini ve ülkeye özgü standartları bilirler ve bunlara uyarlar.

2.3 Elektrik emniyeti

2.3.1 Elektrik çarpmasından dolayı hayati tehlike

Elektrik teması ölümcül bir elektrik çarpmasına neden olabilir.

2.3.2 Elektrik kazalarını önlemek

> Ürünü sadece kendisi için belirtilen elektrik hattına bağlayın.

> Ürün uygun bir toprak hattına bağlanmış olmalıdır. Ürünü sadece uygun şekilde topraklandıktan sonra çalıştırın.

> Kurulumdan önce elektrikli bileşenlerin şebeke ile bağlantısını kesin.

> Ürüne yanlışlıkla elektrik verilmemesi için gerekli önlemleri alın.

> Tüm bileşenlerin enerjisinin kesik olduğundan emin olun.

> Elektrik hattına ASLA ıslak eller ile dokunmayın.

> Bu ürünün şebeke bağlantı kablosu hasar görürse tehlikeleri önlemek için hasarlı kablo mutlaka üretici, onun yetkilendirdiği servis veya benzer nitelikte kişiler tarafından değiştirilmelidir.

> Ürünün HİÇBİR bileşenini sökmeyin.

2.3.3 Kablo hattı döşenmesi

Ayrı akım devresi olan sabit bir güç kaynağı hattı döşeyin.

> Ürünün elektrik bağlantısı konumuna dikkat edin.

> Besleme kablosunun ucunu en az 800 mm (31 1/2") uzun bırakın.

> Topraklama kablosunun, L ve N kablosundan 10 mm (3/8") daha uzun olduğundan emin olun.

> Yerel standartlara ve yönetmeliklere uygun olarak tanıtım plakasındaki bağlantı gücüne göre bir besleme kablosu kesiti seçin: 1 – 2,5 mm^2 (17 – 14 AWG).

2.3.4 Devre kesici takın

Elektrik kesme donanımları kalıcı olarak kablo tesisatına takılmış olmalı ve bu donanımlar yürürlükteki genel düzenlemelere uygun olmalıdır. Ayrıca bu donanımlar, aşırı gerilim kategorisi III koşulları altında tüm kutuplardaki kontak bağlantısını kesmelidir.

2.3.5 Kaçak akım rölesi (RCD) takın

Ürünün kendi kaçak akım rölesi yoktur. Ürün azami 30 mA’lik bir kaçak akım rölesi (RCD) üzerinden beslenmelidir.

2.3.6 Nemden kaynaklanan kısa devreyi önleme

> Ürünü aşırı nemli bir odaya kurmayın. Elektrikli bileşenlerin yüzeyinde yoğuşma olmaması için odanın yeterince havalanmasını sağlayın.

> Ürün soğuk bir yerden sıcak bir yere getirildiğinde yoğuşma kaynaklı muhtemel bir nemliliği önlemek için ürünü çalıştırmadan önce orada birkaç saat bekletin.

2.4 Hijyen

2.4.1 Kirli, kirlenmiş veya uzun süre durmuş sudan kaynaklanan sağlık zararları

Ürünün yıkama fonksiyonları için kirli, kirlenmiş veya uzun süre durmuş su kullanılması sağlık sorunlarına neden olabilir.

> Ürünü soğuk musluk suyu sağlayan ana su şebekesine bağlayın.

> Hiçbir atık su, gri su, endüstriyel su, deniz suyu ya da diğer arıtılmamış veya sadece yarı arıtılmış su şebekesine bağlamayın.

> Sadece ürünle birlikte verilen su giriş hortumlarını kullanın, eski hortumları tekrar kullanmayın.

> Ürün iki hafta veya daha uzun süre kullanılmayacaksa ürünü boşaltın ve kapatın (tatil modu).

2.5 Ürün hasarını önleyin

2.5.1 Genel önlemler

> Arızaları önlemek için sadece kurulum setindeki parçaları kullanın.

> Sadece Duravit tarafından önerilen aksesuarları kullanın.

2.5.2 Suyun donmasına bağlı hasar

> Ürünü suyun donabileceği odalara kurmayın ve bu odalarda çalıştırmayın. Oda sıcaklığı en az 4 °C (39 °F) olmalıdır.

2.5.3 Kireçlenmeye bağlı hasar

Suyu sert olan bölgelerde kireçlenme olabilir. Kireç, ürün performansını olumsuz etkileyebilir.

> Bölgedeki suyun kalitesini kontrol edin/ettirin. Bölgenizdeki suyun sertliği ≥14 °dH (2,5 mmol/l) ise Duravit, tesisatınıza bir su yumuşatma cihazı taktırmanızı önerir.

3 Kurulum yerindeki gereksinimler

Ön kurulum düzgün bir şekilde yapılmış olmalıdır.

> Teknik veri sayfasını çevrim içi olarak açın.

> Ürünün kurulumu için zeminde yeterli alan olduğundan ve banyo kapısının serbestçe açılıp kapanacağından emin olun.

> Pencere çerçeveleri, raflar ve diğer banyo mobilyalarının kapağın rahatça açılıp kapanmasını engellemeyeceğinden emin olun.

Pazar ve oturak ünitesinin modeline bağlı olarak su ve elektrik bağlantıları, seramiğin arkasına gizli şekilde veya seramiğin yanına açık şekilde monte edilir.

> Monte edilecek oturak ünitesinin hangi bağlantı türü için tasarlandığını kontrol edin.

> Bu seramik için veri sayfasındaki bağlantı çizimlerine dikkat edin.

4 Teknik veriler

Elektrik bağlantısı	
Nominal güç	1080 W
Devre kesici	I_N = 16 A
Kaçak akım şalteri (RCD)	I_N = 30 mA
Koruma türü	IPX4
Koruma sınıfı	I
Kablo özelliği	Besleme kablosunun kesiti 1 – 2,5 mm^2 (17 – 14 AWG)

Su bağlantısı	
Soğuk su	DN 15 (1/2")
Su basıncı	0,07 – 0,75 MPa (10 – 109 psi)
Su sertliği	Azami 2,4 mmol/l (240 ppm)

5 Montaj bilgileri

1 Ürünü kontrol edin

> Üründe hasar olup olmadığını kontrol edin.

4 Mesafeyi ölçün

> Klozetin arka kenarı ile metal yatay güçlendirme açıklığı arasındaki mesafeyi ölçün.

6 Montaj Kılavuzu'na riayet edin

> Ayrı montaj kılavuzuna riayet edin.

11 Su bağlantısını yapın

UYARI
Arızalı hortumlardan kaynaklanan arızalar

> Sadece ürünle birlikte verilen su giriş hortumlarını kullanın, eski hortumları tekrar kullanmayın.

12 Su hatlarını durulayın

UYARI
Hatların içindeki kalıntılardan kaynaklanan arızalar

> Ana su girişi valfini açın.
> Kapatma vanasını açın.
> Su hatlarını yürürlükteki standartlara göre yıkayın ve yıkama suyunu toplayın.
> Su girişini kapatma valfini kapatın.

14 Bağlantı seti kullanın

> Ayrı montaj kılavuzuna riayet edin.

21 Hortumu bükmeyin

> Hortumun burulmadığından veya bükülmediğinden emin olun.

25 Kabloları geçirin

UYARI
Elektrik çarpmasından kaynaklanan hayati tehlike

Elektrikle temas ölümcül bir elektrik çarpmasına neden olabilir.

> Bu kılavuzun güvenlik bölümündeki bilgileri okuyun ve bunlara riayet edin.

26 Kablo bağlantısı yapın

> Kabloların yalıtımını yaklaşık 10 mm (3/8") sıyırın.
> Üç kabloyu terminal blokuna bağlayın. Bağlantıda L, N ve PE topraklama kablosuna dikkat edin.
> Topraklama kablosunun, L ve N kablosundan 10 mm (3/8") daha uzun olduğundan emin olun.

31 Montaj Kılavuzu'na riayet edin

> Ayrı montaj kılavuzuna riayet edin.

zh-CHS

1 关于文件

本产品所有文档以及更多信息可在线获取：

> 请使用官网 www.duravit.com 的搜索或导航功能，进入对应的产品信息页面。

> 在产品信息页面的“下载”区域可获取相关信息和文件。

2 安全

2.1 文件用途

本手册是产品的组成部分。不遵循其中的内容可能会导致人身伤害、产品损坏或财产损失。

> 请阅读并遵照手册中的要求。

> 妥善保管本文档，并将其交给下一任用户。

我们保留对图示产品进行技术改进和外观修改的权利。

2.2 安装人员及资质

仅可由有资质的管道安装工实施安装和预安装工作。

– 有资质的管道安装工是指经过相关技术培训，具备专业知识和经验的人员，他们能够识别并避免在卫生设备安装过程中可能出现的危险和风险。

– 有资质的管道安装工能选用适当的防护设备。

– 有资质的管道安装工了解并遵守当地供水供电企业的安装规定和国家/地区特定标准。

电气安装仅允许由专业电工实施。

– 专业电工是指经过相关技术培训，具备专业知识和经验的人员，他们能够识别并避免可能产生的电力危险和风险。

– 专业电工能选用适当的防护设备。

– 专业电工熟悉并遵守当地供水供电企业的安装规定和国家/地区特定标准。

2.3 电气安全

2.3.1 电击可导致生命危险

与电接触会导致致命电击。

2.3.2 避免触电事故

> 请仅将本产品连接至指定电源。

> 产品必须正确接地。只有在接地正确的情况下才可使用本产品。

> 在安装前将电气元件与电源断开。

> 避免意外接通供电。

> 检查所有元件是否无电压。

> 切勿用湿手触摸电源线。

> 如果电源电缆损坏，为了避免危险，必须由制造商、其维修部或类似部门的专业人员更换。

> 禁止拆卸单独零部件。

2.3.3 铺设供电线

请铺设连接单独供电回路的固定供电线。

> 注意电气连接的位置。

> 至少预留 800 mm (31 1/2") 供电线。

> 确保接地线比火线和零线长 10 mm (3/8")。

> 根据当地标准和规定以及铭牌上的连接负载值选择供电线的横截面积：1–2.5 mm^2 (17–14 AWG)。

2.3.4 安装断路器

电气隔离设备安装时必须接线牢固，并符合一般适用的规定。此外，这些设备必须具有过电压等级 III 条件下的全极触点断开装置。

2.3.5 安装漏电断路器 (RCD)

本产品未自带漏电断路器。必须通过一个漏电电流最大为 30 mA 的漏电断路器 (RCD) 为其供电。

2.3.6 避免因潮湿造成短路

> 切勿将产品安装在过于潮湿的房间内。确保通风良好，以防止电气元件上出现冷凝。

> 如果产品从低温处移到暖和的地方，请先将其关闭几个小时以避免可能的冷凝。

2.4 卫生

2.4.1 脏水、污水或长期积水对健康的损害

使用脏水、污水或长期积水进行清洗可能会危害健康。

> 本设备仅可使用来自主供水管道的冷饮用水。

> 请勿连接废水、脏水、工业用水、海水或其他未处理和半处理的水。

> 使用随器具附带的新软管组件，旧软管组件不能重复利用。

> 如果产品已经有两周或更长时间没有使用，请通过应用程序激活额外的自清洁功能。

2.5 避免产品损坏

2.5.1 一般注意事项

> 请仅使用安装套装中的部件，以防发生故障。

> 请仅使用 Duravit 推荐的附件。

2.5.2 冻水造成的损坏

> 请勿在有霜冻风险的房间内安装和使用本产品。室内温度不得低于 4 °C (39 °F)。

2.5.3 水垢造成的损坏

硬水质地区可能会沉积水垢。水垢会影响产品的性能。

> 请检查该地区的水质。如果水的硬度 ≥ 14 °dH (2.5 mmol/l)，Duravit 建议安装软水装置。

3 安装现场要求

按专业要求进行预安装。

> 在线查阅产品数据表。

> 确保有足够的地面空间来安装产品，且安装不会影响浴室门的开合。

> 确保窗框、搁板和其他浴室家具不会妨碍坐便器盖子的开合。

根据市场和电子坐便器型号的不同，水电接口将被隐蔽地安装于陶瓷坐便器后方，或明装于陶瓷坐便器旁侧。

> 请核实待安装的电子坐便器适用何种接口方式。

> 请注意陶瓷坐便器数据表中的接口示意图。

4 技术数据

电气连接	
额定功率	1080 W
断路器	I_N = 16 A
RCD	I_N = 30 mA
防护类型	IPX4
防护等级	I
电缆规格	供电线的横截面 1–2.5 mm^2 (17–14 AWG)

连接水管	
冷水	DN 15 (1/2")
水压	0.07–0.75 MPa (10–109 psi)
水硬度	最大 2.4 mmol/l (240 ppm)

5 安装说明

1 检查产品

> 检查产品是否有损。

4 测量间距

> 测量坐便器后边缘与金属横杆上的孔之间的距离。

6 请遵循安装说明

> 请遵守单独的安装说明。

11 连接水管

提示
破损的软管会引发故障

> 只能使用附带的专用进水软管，请勿使用旧软管。

12 冲洗管道

提示
管道中的残留物会引发故障

> 打开主供水阀。

> 打开截止阀。

> 根据现行标准冲洗管道并收集水。

> 关闭供水截止阀。

14 使用连接组件

> 请遵守单独的安装说明。

21 不得弯折软管

> 确保软管没有扭曲或折弯。

25 接入电缆

警告

电击可导致生命危险

与电接触会导致致命电击。

> 阅读并遵照本手册安全章节中的信息。

26 连接电缆

> 从电线上去除大约 10 mm (3/8") 长的绝缘层。

> 将这三根线连接到端子排上。注意区分火线、零线和保护性接地线 (PE)。

> 确保接地线比火线和零线长 10 mm (3/8")。

31 请遵循安装说明

> 请遵守单独的安装说明。

ko

1 이 문서에 대해

이 제품에 관한 모든 문서와 기타 정보는 온라인으로 이용할 수 있습니다.

> www.duravit.com에서 검색 기능이나 내비게이션을 이용하여 해당 제품 정보 페이지로 이동하십시오.

> 제품 정보 페이지에서 “Downloads(다운로드)” 항목에 있는 정보와 문서를 확인하십시오.

2 안전

2.1 문서의 목적

이 설명서는 제품에 포함된 구성 요소입니다. 이 설명서를 따르지 않는 경우, 인명 상해, 제품 손상 및/또는 물적 손상을 입을 수 있습니다.

> 설명서를 읽고 따르십시오.

> 본 문서를 보관하고 다음 사용자에게 전달하십시오.

사진에 있는 제품에 기술적인 개선 및 디자인 변경이 있을 수 있습니다.

2.2 대상 그룹 및 자격

설치 및 설치 준비 작업은 반드시 배관공이 실시해야 합니다.

– 배관공이란 적합한 기술 교육, 지식 및 경험을 갖추고, 위생 영역에서 설치 시 발생할 수 있는 위험과 리스크를 인지하고 피할 수 있는 사람을 말합니다.

– 배관공은 적합한 보호 장구를 선택하고 사용할 수 있습니다.

– 배관공은 지역 에너지 및 수도 공급업체의 설치 규정과 국가별 표준을 숙지하고 이에 유의합니다.

전기 설비는 반드시 자격을 갖춘 전기 기술자가 설치해야 합니다.

– 전기 기술자란 적합한 기술 교육, 지식 및 경험을 갖추고, 전기에서 초래될 수 있는 위험과 리스크를 인지하고 피할 수 있는 사람을 말합니다.

– 전기 기술자는 적합한 보호 장구를 선택하고 사용할 수 있습니다.

– 전기 기술자는 지역 에너지 및 수도 공급업체의 설치 규정과 국가별 표준을 숙지하고 이에 유의합니다.

2.3 전기 안전

2.3.1 감전으로 인한 사망 위험

전기와 접촉하면 치명적인 감전을 초래할 수 있습니다.

2.3.2 감전 사고 예방

> 제품을 정해진 전기 케이블로만 연결하십시오.

> 제품을 올바르게 접지해야 합니다. 제품은 올바르게 접지된 경우에만 작동하십시오.

> 전기 부품을 설치하기 전에 전원에서 분리하십시오.

> 전원 공급 장치가 실수로 켜지지 않도록 하십시오.

> 모든 부품의 전원이 차단되었는지 확인하십시오.

> 전기 케이블을 절대 젖은 손으로 만지지 마십시오.

> 이 제품의 네트워크 연결이 손상되면 제조사, 고객 지원 서비스 또는 이와 유사한 자격이 있는 사람을 통해 교체하여 위험을 방지해야 합니다.

> 개별 구성요소를 제거하지 마십시오.

2.3.3 공급 라인 설치

자체 회로가 있는 고정 전류 공급 라인을 설치하십시오.

> 전기 연결의 위치에 유의하십시오.

> 공급 라인을 최소 800mm(31 1/2") 노출시키십시오.

> 접지선이 전력선 및 중성선보다 10mm(3/8") 더 긴지 확인하십시오.

> 명판에 제시된 연결 전력을 참조하여 지역 표준 및 규정에 따라 공급 라인 단면적을 선택하십시오.
1~2.5mm^2(17~14AWG).

2.3.4 전원 스위치 설치

전기 분리 기기는 배선에 고정 설치되어 있어야 하며 일반적인 현행 규정을 준수해야 합니다. 또한 이는 과전압 카테고리 III을 충족하는 전극점 접점 간격을 증명해야 합니다.

2.3.5 누전 차단기(RCD) 설치

이 제품은 자체 누전 차단기가 없습니다. 누전 차단기(RCD)를 통해 최대 30mA가 공급되어야 합니다.

2.3.6 습기로 인한 단락 방지

> 과도하게 습한 공간에 제품을 설치하지 마십시오. 전기 구성 요소에 응축이 발생하지 않도록 충분히 환기하십시오.

> 제품을 추운 곳에서 따뜻한 곳으로 옮긴 경우, 먼저 몇 시간 전원을 꺼두어 응축수가 발생하지 않도록 방지하십시오.

2.4 위생

2.4.1 더러운 물, 오염된 물 또는 오랫동안 고여 있던 물로 인한 건강 손상

더럽거나 오염된 물 또는 오랫동안 고여 있던 물을 세정 기능에 사용하면 건강이 손상될 수 있습니다.

> 상수도 파이프에서 나오는 차가운 음용수를 제품에 공급하십시오.

> 오수, 중수, 재활용수 또는 해수 및 기타 정화되지 않거나 덜 정화된 용수를 연결하지 마십시오.

> 함께 제공된 수도 공급 호스만 사용하고, 낡은 호스는 다시 사용하지 마십시오.

> 제품을 2주 이상 사용하지 않은 경우, 앱을 통해 추가의 셀프 클리닝을 활성화하십시오.

2.5 제품 손상 방지

2.5.1 일반적인 예방 조치

> 오작동을 방지하기 위해 설치 세트에 포함된 부품만 사용하십시오.

> Duravit이 권장하는 액세서리만 사용하십시오.

2.5.2 물 결빙으로 인한 손상

> 결빙 위험이 있는 공간에 제품을 설치하여 작동하지 마십시오. 실내 온도는 4°C(39°F) 이상이어야 합니다.

2.5.3 석회 침전으로 인한 손상

경수를 사용하는 지역에서는 석회가 침전될 수 있습니다. 석회는 제품 라인을 손상시킬 수 있습니다.

> 사용 지역의 수질을 점검하십시오. 물 경도가 ≥ 14°dH(2.5mmol/l)인 경우 Duravit은 연수 시스템의 설치를 권장합니다.

3 설치 장소 전제 조건

설치 준비 작업을 적절히 수행하였습니다.

> 온라인에서 데이터 시트를 확인하십시오.

> 제품을 설치하기에 면적이 충분한지 그리고 욕실 문을 방해받지 않고 여닫을 수 있는지 확인하십시오.

> 커버를 여닫는 것이 창문 프레임, 선반 및 다른 욕실 가구로 인해 방해받지 않는지 점검하십시오.

시장 및 시트 유닛 모델에 따라, 수도 및 전기 연결부는 세라믹 뒤쪽에 숨겨져 설치되거나 세라믹 옆에 노출된 상태로 설치됩니다.

> 설치할 시트 유닛이 어떤 연결 방식으로 설계되었는지 확인하십시오.

> 해당 세라믹 제품의 데이터 시트에 기재된 연결 도면을 참조하십시오.

4 기술 제원

전기 연결	
정격 출력	1080W
전원 스위치	I_N = 16A
RCD	I_N = 30mA
보호 등급	IPX4
보호 등급	I
케이블 사양	공급 라인 단면적 1~2.5mm^2 (17~14AWG)

수도 연결부	
냉수	DN 15(1/2")
수압	0.07~0.75MPa (10~109psi)
물경도	최대 2.4mmol/l (240ppm)

5 설치 지침

1 제품 점검

> 제품이 손상되었는지 점검하십시오.

4 간격 측정

> 양변기 뒤쪽 모서리와 금속 트러스의 구멍 사이의 거리를 측정하십시오.

6 설치 설명서 유의

> 별도의 설치 설명서에 유의하십시오.

11 용수 연결하기

주의
결함이 있는 호스로 인한 오작동

> 함께 제공된 수도 공급 호스만 사용하고, 낡은 호스는 다시 사용하지 마십시오.

12 라인 세정

주의
라인 내 잔여물로 인한 오작동

> 용수 공급용 메인 밸브를 여십시오.
> 차단 밸브를 여십시오.
> 유효한 기준에 따라 라인을 씻어 내고 물을 받으십시오.
> 용수 공급용 차단 밸브를 닫으십시오.

14 연결 세트 사용

> 별도의 설치 설명서에 유의하십시오.

21 호스 꺾지 않기

> 호스가 비틀리거나 꺾이지 않았는지 확인하십시오.

25 케이블 삽입

경고
감전으로 인한 사망 위험

전기와 접촉하면 치명적인 감전으로 이어질 수 있습니다.

> 이 설명서의 안전 단원 정보를 읽고 유의하십시오.

26 케이블 연결

> 케이블의 피복을 약 10mm(3/8") 제거하십시오.
> 케이블 3개를 단자대에 연결하십시오. 이때 전력선, 중성선, 접지선(보호도체)에 유의하십시오.
> 접지선이 전력선 및 중성선보다 10mm(3/8") 더 긴지 확인하십시오.

31 설치 설명서 유의

> 별도의 설치 설명서에 유의하십시오.

ja

1 この文書について

本製品に関する取扱説明書およびその他の情報はウェブサイトでもご覧いただけます。

> 製品情報ページにアクセスするには、www.duravit.comの検索機能またはナビゲーションをご利用ください。

> 製品情報ページの「ダウンロード」から情報およびドキュメントをご覧いただけます。

2 安全について

2.1 本説明書について

この説明書は本製品の付属品です。本説明書の指示に従わない場合、ケガ、製品の損傷、物的損害につながる恐れがあります。

> 本説明書をお読みの上指示に従ってください。

> 本書は大切に保管し、次のユーザーにお渡しください。

記載の製品に予告なく技術的あるいはデザイン的な変更を行うことがありますので、ご了承ください。

2.2 対象者および資格

本製品の施工および事前設置は必ず資格のある配管工が行う必要があります。

– 配管工とは、適した技術研修、知識および経験を有し、衛生設備の施工において生じうる危険やリスクを認識し、回避することのできる者を指します。

– 配管工は、適切な保護装備を選択して使用することができるものとします。

– 配管工は国や自治体の設置規定並びに基準を熟知し、これを遵守するものとします。

電気工事は必ず電気工事士が行う必要があります。

– 電気工事士とは、適した技術研修、知識および経験を有し、電気関係により生じうる危険やリスクを認識し、回避することのできる者を指します。

– 電気工事士は、適切な保護装備を選択して使用することができるものとします。

– 電気工事士は国や自治体の設置規定並びに基準を熟知し、これを遵守するものとします。

2.3 電気安全

2.3.1 感電の危険性

帯電部に触れると致命的な感電につながる恐れがあります。

2.3.2 電気事故の防止

> 本装置は指定された電源にのみ接続してください。

> 本製品の接地は必ず正しく行ってください。本製品は必ず正しく接地された状態でのみ使用してください。

> 設置する前に、電源接続を解除しておきます。

> 誤って電源がオンにならないようにしてください。

> すべてのコンポーネントが帯電していないことを確認します。

> 電源コードは濡れた手では絶対に触れないでください。

> 本製品の電源コードが損傷した場合、危険を避けるため、メーカー、保守代理店または同様の資格を有する者による交換が必要です。

> 各部品を取り外さないでください。

2.3.3 電源線の敷設

専用回路を備えた電源への常設電源線を敷設します。

> 電気接続の位置に注意してください。

> 電源線は少なくとも800 mm (31 1/2 ") 露出させます。

> 接地配線がLおよびN配線より10 mm (3/8 ") 長いことを確認してください。

> 国や自治体の規定並びに基準に従って、銘板の接続負荷にもとづいて、電源線の断面を選択します：1～2.5 mm^2 (17～14 AWG)。

2.3.4 配線用遮断器を設置する

電気を切断するための装置は一般的な配線規則に従って固定配線に設置される必要があります。また過電圧カテゴリIIIに沿った全極接点分離も必要となります。

2.3.5 漏電遮断器を設置する

本製品には独自の漏電保護機能は備わっていません。漏電遮断器 (RCD) を介して最大30 mAを供給する必要があります。

2.3.6 湿気による短絡の回避

> 本製品は湿度の高い室内には設置しないでください。十分な換気を確保し、電気部品への結露を防止してください。

> 本製品を寒い場所から暖かい場所に移動させる場合は、まず数時間電源を切ったままにし、結露による湿気が生じないようにしてください。

2.4 衛生

2.4.1 汚染された汚れた水、または長時間停滞した水による健康被害

汚染された汚れた水、または長時間停滞した水をシャワー機能に使用すると、健康被害につながる恐れがあります。

> 本製品には、上水道から供給される水道水を接続してください。

> 排水、再生水（グレーウォーター）、工業用水、海水または他の未処理または中程度の処理しかされていない水は接続しないでください。

> 付属の給水ホースのみを使用し、古いホースの再利用はおやめください。

> 本製品を二週間以上使用しない場合、排水してから電源をオフにしてください（ホリデーモード）。

2.5 製品損害の防止

2.5.1 一般的な注意事項

> 誤動作を防ぐため、取付キットに含まれる部品のみを使用してください。

> Duravitが推奨するアクセサリのみをご使用ください。

2.5.2 凍結による損害

> 本製品を凍結の可能性がある室内で取り付けたり操作しないでください。室温は4 °C (39 °F) 以上とします。

2.5.3 水垢付着による損害

硬水地域では水垢が付着することがあります。水垢は製品の性能を低下させるおそれがあります。

> お住まいの地域の水質を確認してください。水の硬度が14 °dH (2,5 mmol/l) 以上の場合、Duravitでは軟水化システムの設置を推奨しています。

3 設置場所の条件

事前設備工事は適切に行ってください。

> データシートへはオンラインでアクセスしてください。

> 本製品を取り付けるための十分なスペースがあり、浴室のドアを自由に開閉できることを確認してください。

> 窓枠、棚、その他浴室内の家具に妨げられずにカバーを開閉できることを確認してください。

シートユニットの市場やモデルによって、給水接続と電源がセラミックの裏に隠れている場合と、セラミックの横に露出して取り付けられている場合があります。

> 設置予定のシートユニットがどちらの接続タイプに対応しているかを確認してください。

> このセラミックのデータシートに記載の接続図を参照してください。

4 テクニカルデータ

電気接続	
定格出力	1080 W
配線用遮断器	I_N = 16 A
RCD	I_N = 30 mA
保護等級	IPX4
保護クラス	I
ケーブル仕様	電源線の断面 1～2.5 mm^2 (17～14 AWG)

給水接続	
冷水	DN 15 (1/2 ")
水圧	0.07～0.75 MPa (10～109 psi)
水の硬度	最大2.4 mmol/l (240 ppm)

5 設置に関する注意事項

1 製品の確認

> 製品に損傷がないことを確認してください。

4 距離を測定する

> 便器の後端と金属製クロスバーの開口部の距離を計測します。

6 取付説明書を参照

> 別途取付説明書に従ってください。

11 給水を接続する

注意事項
ホースの欠陥による故障

> 付属の給水ホースのみを使用し、古いホースの再利用はおやめください。

12 配管を洗浄する

注意事項
配管内の残留物による誤動作

> 水道の元栓を開けます。
> 止水栓を開けます。
> 適用される規格に従ってラインをフラッシュし、配管の残留物を除去します。
> 止水栓を閉じます。

14 接続キットを使用する

> 別途取付説明書に従ってください。

21 ホースを折らない

> ホースがねじれたり折れていないことを確認します。

25 ケーブルを引き込む

⚠ 警告
感電の危険性

帯電部に触れると致命的な感電につながる恐れがあります。

> 本説明書の安全に関する章をよく読んで従ってください。

26 ケーブルを接続する

> ケーブルの絶縁体を10 mm (3/8 ") ほど取り除きます。
> 三本のケーブルを端子台に接続します。その際L配線、N配線および保護導体（PE）に注意してください。
> 接地配線がLおよびN配線より10 mm (3/8 ") 長いことを確認してください。

31 取付説明書を参照

> 別途取付説明書に従ってください。

ar

1 حول هذا المستند

جميع المستندات الخاصة بهذا المنتج وغيرها من المعلومات الإضافية متاحة عبر الإنترنت:

> استخدم وظيفة البحث أو الملاحة على موقع www.duravit.com للوصول إلى صفحة معلومات المنتج.

> قم باستدعاء المعلومات والمستندات المتاحة على صفحة معلومات المنتج أسفل بند "تنزيلات".

2 الأمان

2.1 الغرض من المستند

هذا الدليل جزء من المنتج. قد يؤدي عدم اتباع التعليمات إلى حدوث إصابات شخصية و / أو تلف المنتج و / أو تلف الممتلكات.

> احرص على قراءة الدليل واتباع ما به من تعليمات.

> احفظ هذه الوثيقة وامنحها للمستخدمين اللاحقين.

نحتفظ بحق إدخال تحسينات فنية تعديلات شكلية على المنتجات المعروضة في الصور.

2.2 المجموعة المستهدفة والتأهيل

لا يجوز إجراء أعمال التركيب والتركيب الأولي إلا على يد فنيي السباكة.

– فنيو السباكة هم أشخاص تلقوا تدريبًا فنيًا ويتمتعون بمعرفة وخبرة مناسبة، حتى يتمكنوا من التعرف على الأخطار والمخاطر التي يمكن أن تنشأ أثناء التركيب في المنطقة الصحية وتجنبها.

– فنيو السباكة مؤهلون لاختيار معدات الحماية المناسبة واستخدامها.

– فنيو السباكة على دراية بلوائح التركيب الصادرة عن شركات المرافق المحلية والمعايير الخاصة بكل بلد، ويراعونها جيدًا.

يجب ألا يقوم بتنفيذ التركيبات الكهربائية إلا فنيو كهرباء مختصون.

– فنيو الكهرباء هم أشخاص تلقوا تدريبًا فنيًا ويتمتعون بمعرفة وخبرة مناسبة، حتى يتمكنوا من التعرف على الأخطار والمخاطر التي يمكن أن تنشأ عن التعامل مع الكهرباء وتجنبها.

– فنيو الكهرباء مؤهلون لاختيار معدات الحماية المناسبة واستخدامها.

– فنيو الكهرباء على دراية بلوائح التركيب الصادرة عن شركات المرافق المحلية والمعايير الخاصة بكل بلد، ويراعونها جيدًا.

2.3 السلامة الكهربائية

2.3.1 خطر الموت بسبب صعقة كهربائية

قد ينتج عن ملامسة الكهرباء حدوث صدمة كهربائية مميتة.

2.3.2 تجنب الحوادث الكهربائية

> لا توصل المنتج إلا بكابل الكهرباء المحدد له.

> لا بد من تأريض المنتج بشكل سليم. لا تستخدم المنتج إلا إذا كان مؤرضًا بشكل سليم.

> افصل التيار الكهربائي عن العناصر الكهربائية قبل التركيب.

> تأكد من عدم إمكانية تشغيل الإمداد الكهربائي عن غير قصد.

> تحقق من أن جميع العناصر خالية من الجهد الكهربائي.

> لا تلمس وصلة الكهرباء أبدًا ويداك مبللتان.

> في حالة تلف كابل الكهرباء الخاص بهذا المنتج، يجب استبداله من قبل الشركة المصنعة أو خدمة العملاء أو شخص مؤهل بالقدر المماثل، تجنبًا لوقوع أي مخاطر.

> لا تقم بخلع أي مكونات.

2.3.3 وضع وصلة الإمداد

ضع كابل ثابت للإمداد بالطاقة الكهربائية، على أن تكون له دائرته الكهربائية الخاصة.

> احرص على مراعاة موضع وصلة التيار الكهربائي.

> احرص على أن يكون كابل الإمداد بارزًا بمسافة 800 مم (1/2 31 بوصة) على الأقل.

> تأكد من أن موصل الحماية أطول من موصل التزويد بالتيار الكهربائي وموصل التعادل بمقدار 10 مم (3/8 بوصة).

> حدد المقطع العرضي لكابل الإمداد بالاستعانة ببيان معدل القدرة الكهربائية المدون على لوحة الصنع وبما يتوافق والمواصفات واللوائح المحلية: 1 – 2.5 مم^2 (17 – 14 حسب مقياس الأسلاك الأمريكية).

2.3.4 تركيب قاطع دائرة

يجب تثبيت أجهزة العزل الكهربائي بشكل دائم في الأسلاك، مع مراعاة أن تتوافق مع اللوائح المعمول بها بشكل عام. بالإضافة إلى ذلك يجب أن توفر إمكانية فصل الملامسات لجميع الأقطاب بما يتوافق مع الفئة الثالثة للجهد الزائد.

2.3.5 تركيب مفتاح الحماية من تيار الخطأ (RCD)

المنتج غير مزود بمفتاح الحماية من تيار الخطأ. يجب إمداده بتيار شدته 30 مللي أمير بحد أقصى عبر مفتاح الحماية من تيار الخطأ (RCD).

2.3.6 تجنب حدوث دائرة قصر جراء الرطوبة

> لا تركب المنتج في مكان نسبة الرطوبة به عالية للغاية. تحقق من توفير التهوية الكافية لمنع التكثف داخل المكونات الكهربائية.

> إذا تم إحضار المنتج من مكان بارد إلى مكان دافئ، فاتركه أولاً مغلقًا لبضع ساعات تجنبًا لاحتمالية حدوث التكثف.

2.4 النظافة

2.4.1 الأضرار الصحية جراء المياه المتسخة أو الملوثة أو الراكدة لفترة طويلة

استخدام المياه الملوثة أو غير النظيفة أو الراكدة لفترة طويلة لأداء وظائف الاستحمام يمكن أن يتسبب في حدوث أضرار صحية.

> قم بإمداد المنتج بمياه شرب باردة من وصلة المياه الرئيسية.

> لا تستخدم مياه الصرف أو المياه الطينية أو المياه الصناعية أو مياه البحر أو غيرها من المياه غير المعالجة أو المعالجة بشكل معتدل فقط.

> لا تستخدم إلا وصلات الإمداد بالمياه الموردة مع المنتج، ولا تعيد استخدام الوصلات القديمة.

> إذا لم يتم استخدام المنتج طوال أسبوعين أو أكثر، فقم بتفعيل وظيفة التنظيف الذاتي الإضافي عبر التطبيق.

2.5 تجنب إلحاق أضرار بالمنتج

2.5.1 إجراءات احترازية عامة

> منعًا لحدوث أعطال، استخدم فقط الأجزاء الموجودة في مجموعة التثبيت.

> لا تستخدم إلا الكماليات الموصى بها من قبل Duravit.

2.5.2 الأضرار الناتجة عن الماء المتجمد

> لا تقم بتركيب المنتج أو تشغيله في الأماكن المهددة بخطر التجمد. يجب ألا تقل درجة حرارة الغرفة عن 4 °م (39 °ف).

2.5.3 الأضرار الناتجة عن التكلس

في المناطق التي يتسم الماء بها بأنها عسر، يمكن أن تتكون طبقات تكلس. الكلس يمكن أن يضر بأداء المنتج.

> تحقق من جودة المياه في المنطقة. عندما تكون درجة عسر الماء ≤ 14 °درجة عسر ألمانية (2.5 ملي مول/لتر) فإن شركة Duravit توصي بتركيب وحدة تخفيف عسر الماء.

3 الاشتراطات الواجب تحققها في مكان التركيب

تنفيذ أعمال التركيب الأولي بشكل سليم.

> قم باستدعاء ورقة الإرشادات أونلاين.

> تأكد من وجود مساحة أرضية كافية لتركيب المنتج وأن باب الحمام يمكن أن يفتح ويغلق بحرية.

> تأكد من أن إطارات النوافذ والأرفف وأثاث الحمام الآخر لا تعيق إمكانية فتح الغطاء وإغلاقه.

اعتمادًا على السوق وطراز وحدة الجلوس، يتم تركيب وصلات الماء والكهرباء إمّا مخفية خلف السيراميك أو ظاهرة بجانب السيراميك.

> تحقّق من نوع الوصلات التي تم تصميم وحدة الجلوس المراد تركيبها لها.

> يجب مراعاة رسومات التوصيل الواردة في ورقة الإرشادات الخاصة بهذا السيراميك.

4 البيانات الفنية

التوصيل الكهربائي	
القدرة الاسمية	1080 وات
قاطع الدائرة	I_N = 16 أمبير
تجهيزة RCD	I_N = 30 مللي أمبير
نوع الحماية	IPX4
فئة الحماية	I
مواصفة الكابل	المقطع العرضي لكابل الإمداد 1 – 2.5 مم^2 (14 –17 حسب مقياس الأسلاك الأمريكية AWG)

وصلة الماء	
ماء بارد	DN 15 (1/2 بوصة)
ضغط الماء	0.07 – 0.75 ميجا باسكال (10 – 109 رطل/بوصة مربعة)
عسر الماء	بحد أقصى 2.4 ملي مول/لتر (240 جزء في المليون)

5 إرشادات حول التركيب

1 فحص المنتج

> قم بالفحص للتحقق من عدم تعرض المنتج للضرر.

4 قياس المسافة

> قم بقياس المسافة بين الحافة الخلفية للمرحاض وفتحة المعبر المعدني.

6 احرص على مراعاة دليل التركيب

> احرص على مراعاة دليل التركيب المنفصل.

11 توصيل الماء

ملحوظة

اختلالات وظيفية جراء الخراطيم التالفة

> لا تستخدم إلا وصلات الإمداد بالمياه الموردة مع المنتج، ولا تعيد استخدام الوصلات القديمة.

12 شطف الوصلات

ملحوظة

حالات قصور وظيفية جراء وجود بقايا في الوصلات

> افتح الصمام الرئيسي للإمداد بالمياه.

> افتح المحبس.

> اشطف الوصلات وفقًا للمعايير المعمول بها وقم بتجميع الماء.

> أغلق محبس الإمداد بالمياه.

14 استخدام طقم الوصلات

> احرص على مراعاة دليل التركيب المنفصل.

21 لا تقم بثني الخرطوم

> تحقق من أن الوصلة غير ملتوية أو مثنية.

25 إدخال الكابلات

تحذير

خطر الموت بسبب صعقة كهربائية

قد ينتج عن ملامسة الكهرباء حدوث صدمة كهربائية مميتة.

> احرص على قراءة ومراعاة المعلومات الواردة في فصل السلامة من هذا الدليل.

26 توصيل الكابلات

> قم بإزالة حوالي 10 ملم (3/8 بوصة) من طبقة عزل الكابل.

> قم بتوصيل الكابلات الثلاثة بشريط التوصيل. احرص عندئذ على مراعاة موصل التزويد بالتيار الكهربائي وموصل التعادل وموصل الحماية PE.

> تأكد من أن موصل الحماية أطول من موصل التزويد بالتيار الكهربائي وموصل التعادل بمقدار 10 مم (3/8 بوصة).

31 احرص على مراعاة دليل التركيب

> احرص على مراعاة دليل التركيب المنفصل.

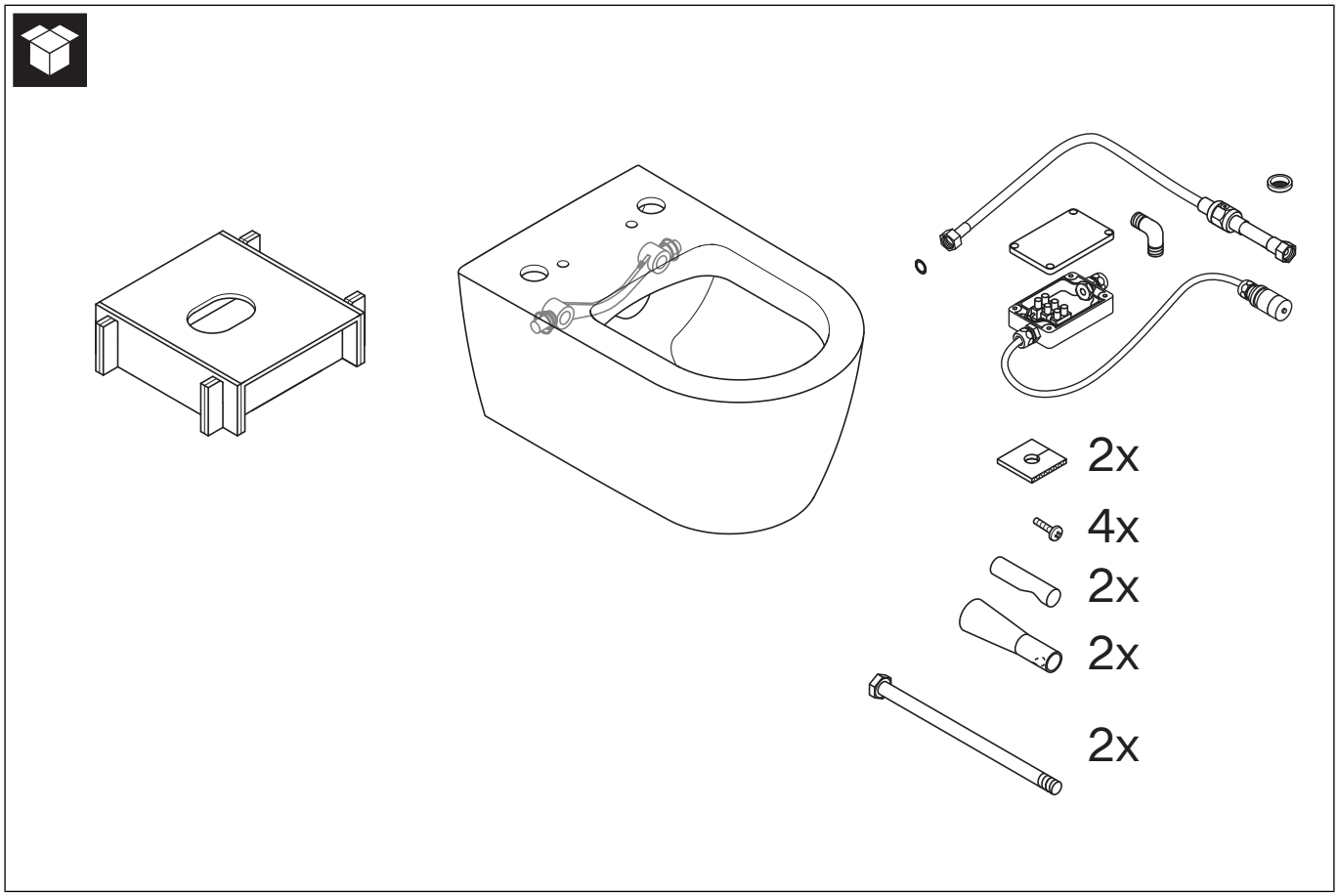
2x
4x
2x
2x
2x

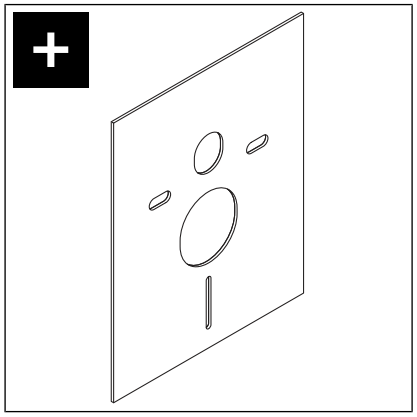

1

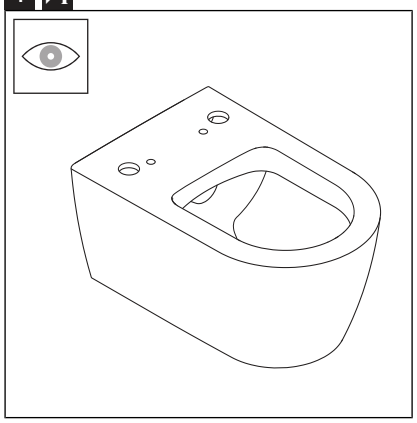

2

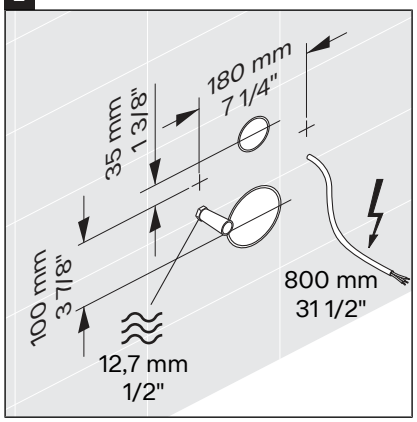

3

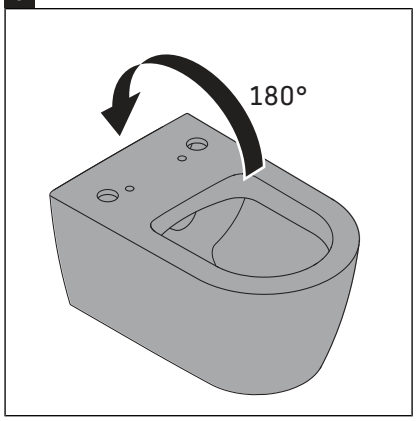

4

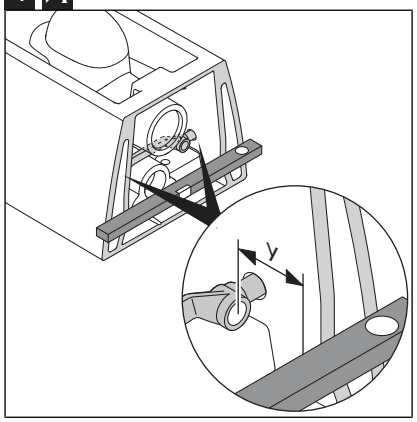

5

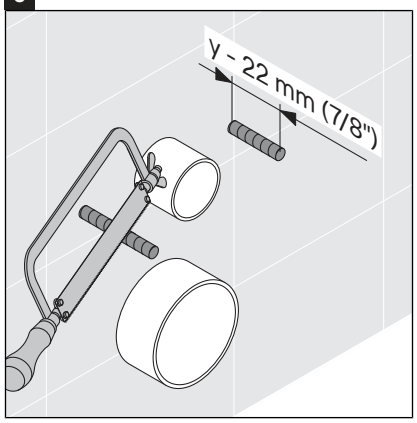

6

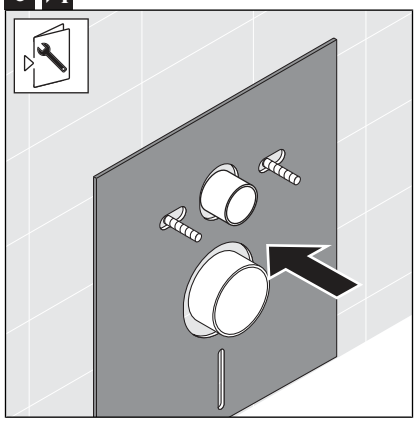

7

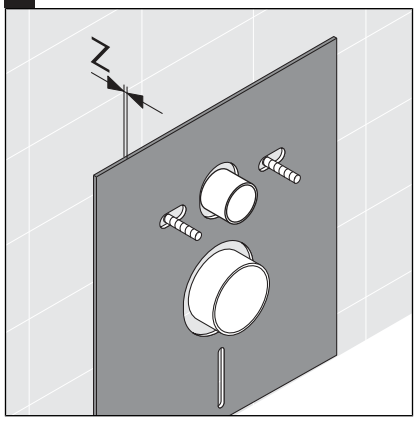

8

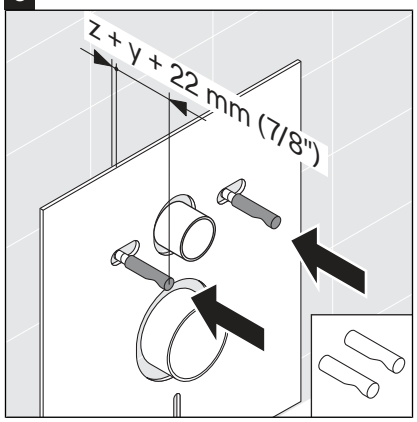

9

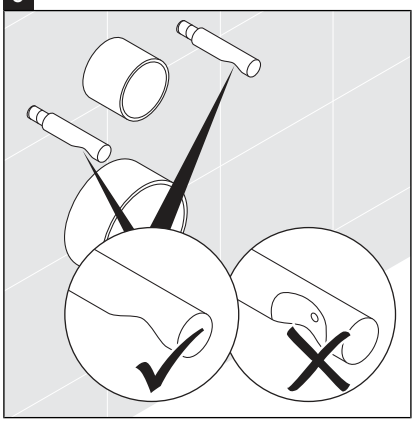

10

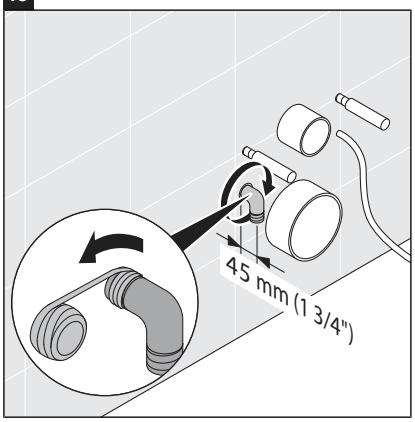

11

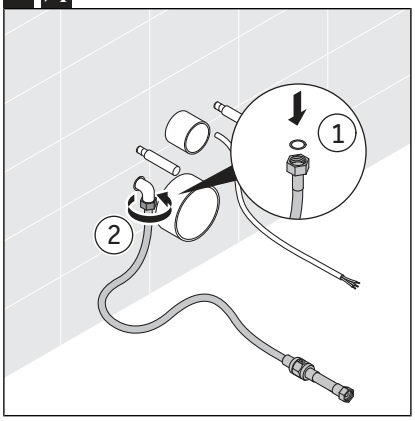

12

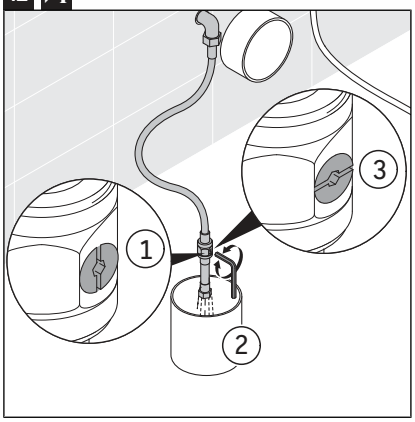

13

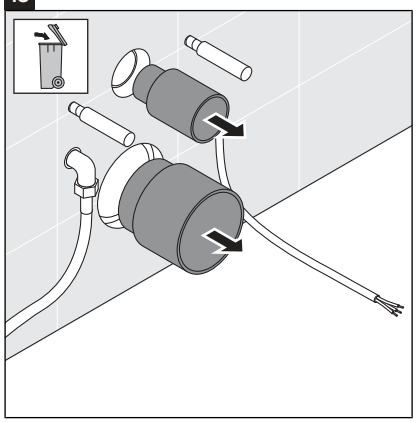

14

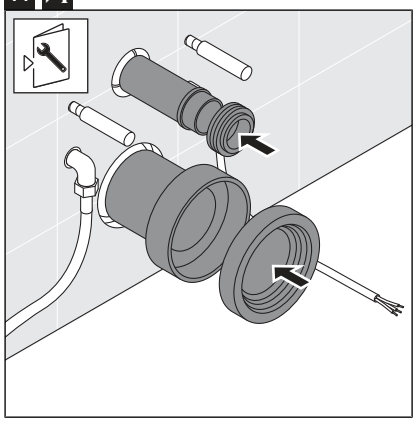

15

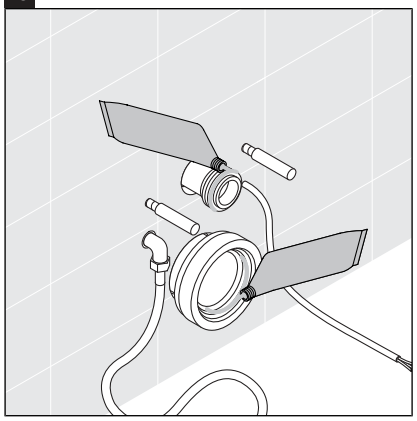

16

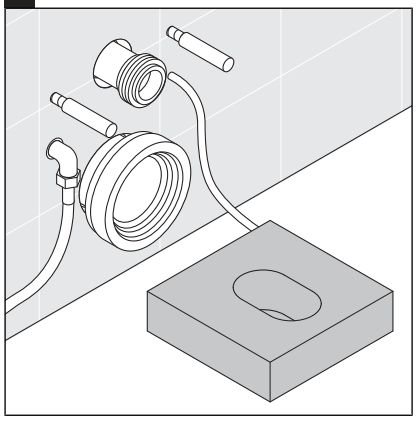

17

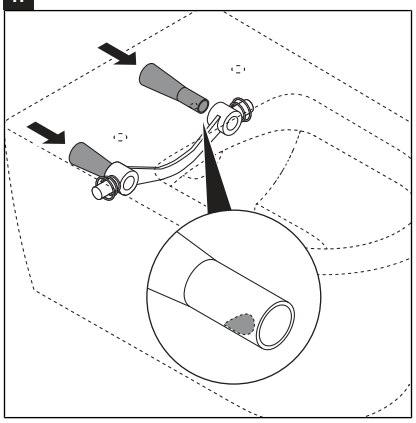

18

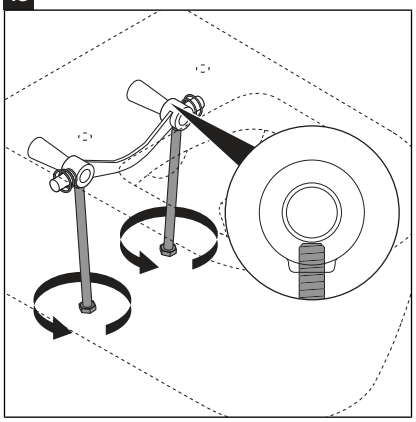

19

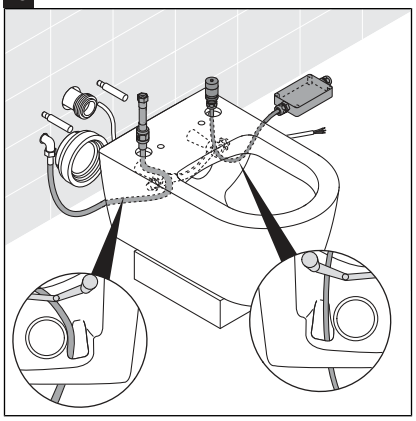

20

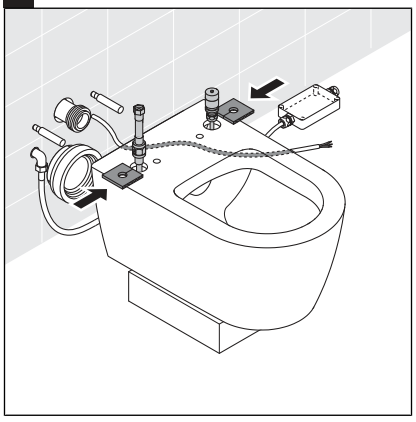

21

22

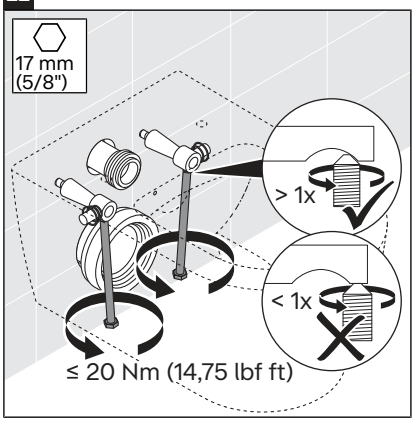

23

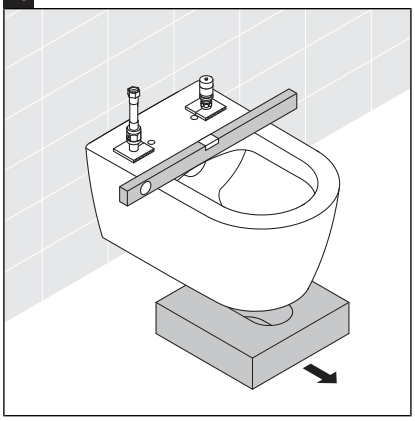

24

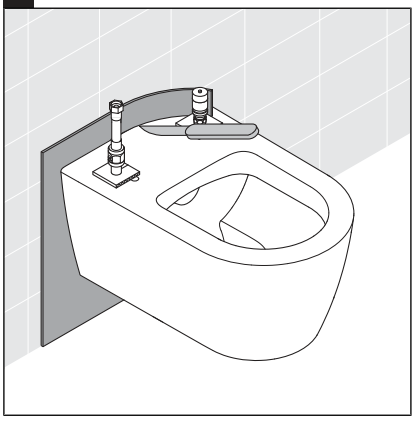

25

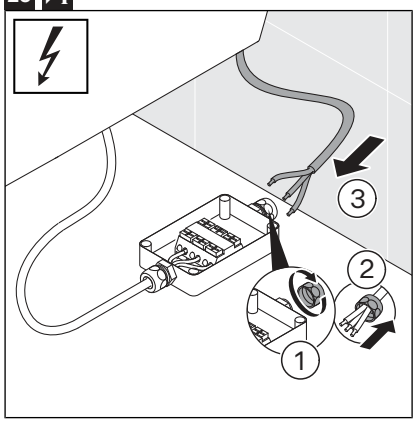

26

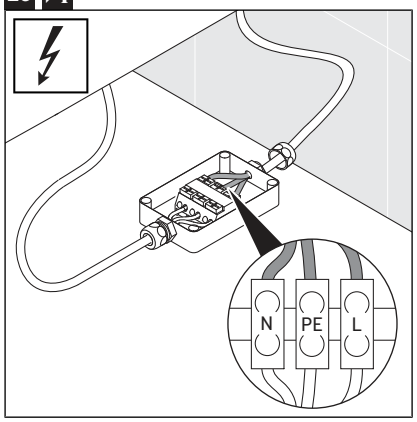

27

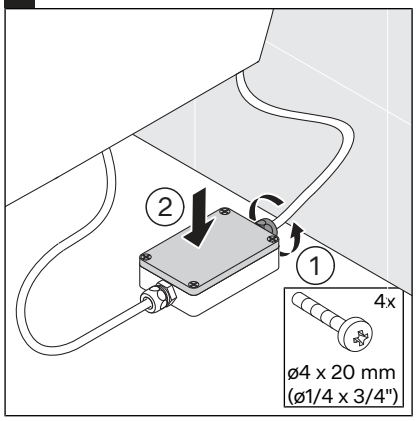

28

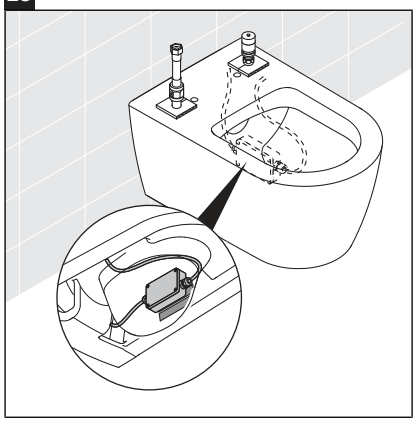

29

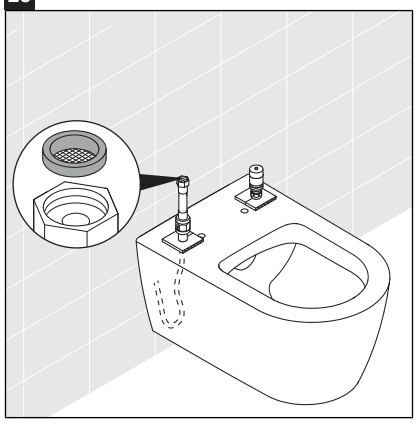

30

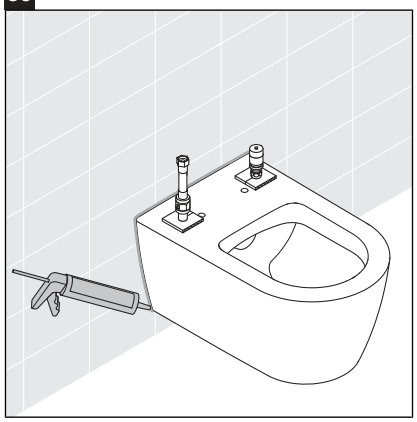

31

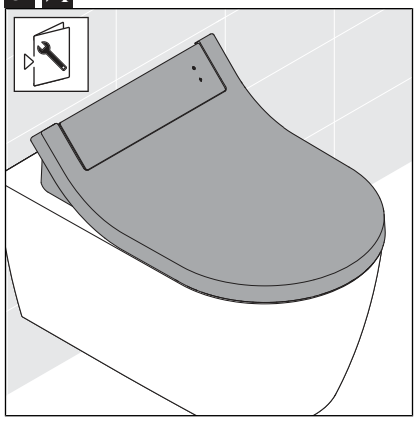

Duravit AG
P.O. Box 240
Werderstr. 36
78132 Hornberg
Germany
Phone +49 78 33 70 0
Fax +49 78 33 70 289
info@duravit.com
www.duravit.com

53978
Order no. 70000701/260316 We reserve the right to make technical improvements and enhance the appearance of the products shown