DuraSquare

Montageanleitung
Mounting instructions
Notice de montage
Montagehandleiding
Instrucciones de montaje
Istruzioni di montaggio
Instruções de montagem
Monteringsvejledning
Asennusohje
Monteringsanvisning
Monteringsanvisning
Paigaldusjuhend
Instrukcja montażu
Инструкция по монтажу
Montážní návod
Návod na montáž
Szerelési útmutató
Upute za montažu
Instrucțiuni de montaj
Navodila za montažo
Ръководство за монтаж
Montāžas instrukcija
Montavimo instrukcija
Montaj kılavuzu
安装说明
설치 설명서
取り付け説明書
دليل التركيب

Aufsatzbecken
Washbowl
Vasque à poser
Opzetbak
Lavabo sobre encimera
Bacinella soprapiano
Lavatório de pousar
Fritstående håndvask
Pesuallas, pöytätasoasennus
Servant som står oppå benk
Tvättställ för placering på bänkskiva
Alusele paigaldatav valamu
Umywalka nablatowa
Накладная раковина
Umyvadlo na desku
Umývadlo na dosku
Mosdókagyló
Umivaonik
Lavoar pe blat
Pultni umivalnik
Мивки за поставяне отгоре
Uzliekamā izlietne
Uždedamas praustuvas
Tezgah üstü lavabo
碗盆
여분의 개수대
カウンタートップ洗面器
حوض علوي

235460..
235560..

Duravit AG · P.O. Box 240 · Werderstr. 36, 78132 Hornberg, Germany · Phone +49 7833 70 0 · Fax +49 7833 70 289 · info@duravit.com · www.duravit.com

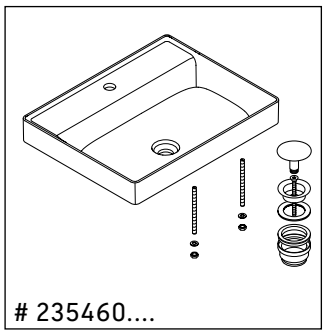

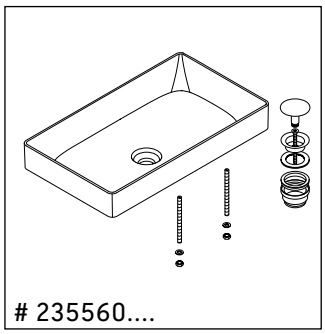

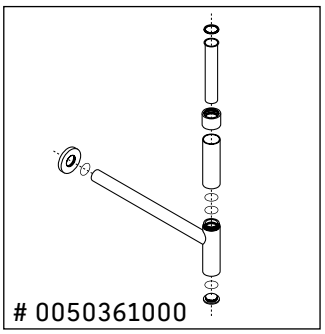

1

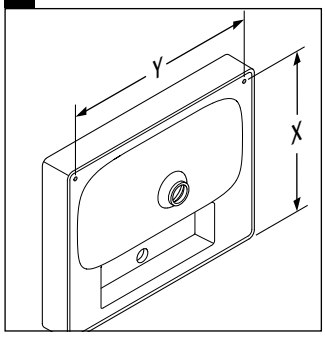

2

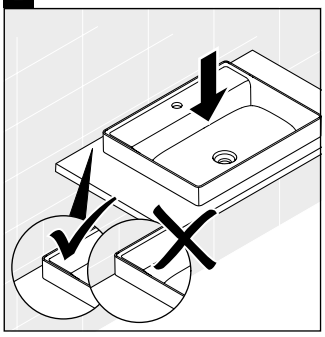

3a

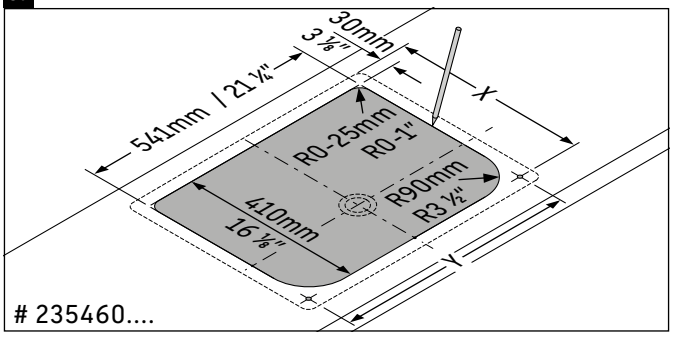

3b

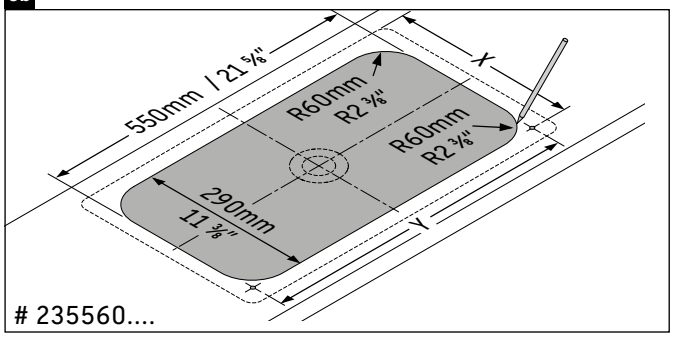

4

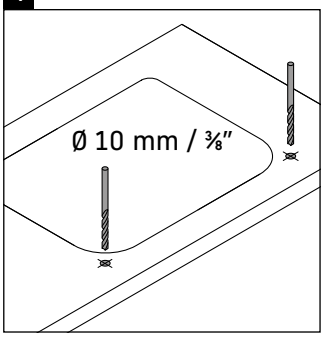

5

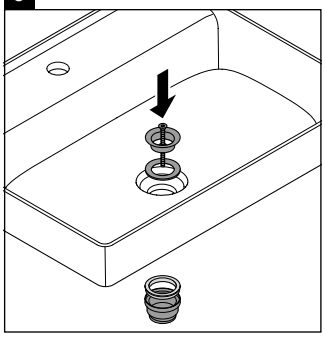

6

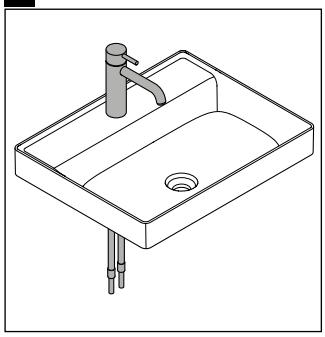

7

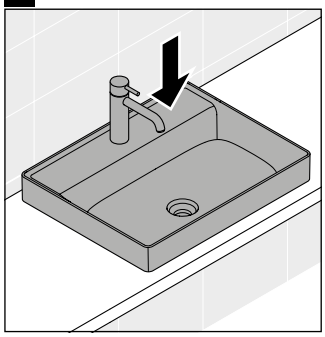

8

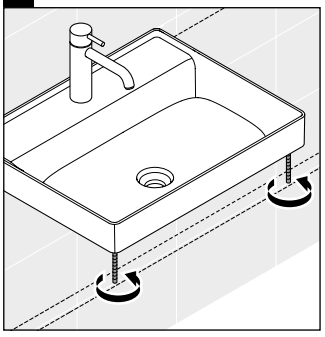

9

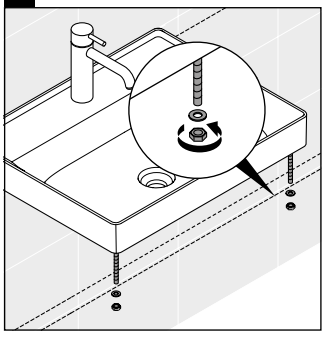

10

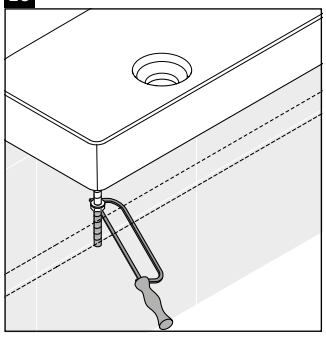

11

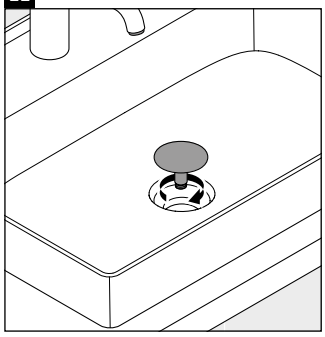

12

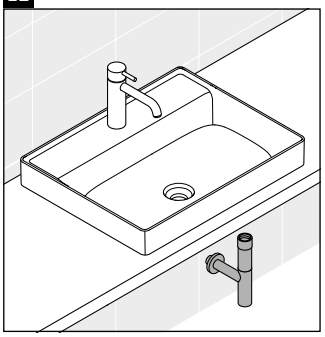

13

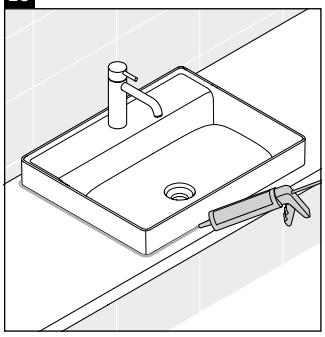

Best.-Nr. 57078/19.01.3 We reserve the right to make technical improvements and enhance the appearance of the products shown.