Bacino

Montageanleitung	Aufsatzbecken
Mounting instructions	Washbowl
Notice de montage	Vasque à poser
Montagehandleiding	Opzetbak
Instrucciones de montaje	Lavabo sobre encimera
Istruzioni di montaggio	Bacinella soprapiano
Instruções de montagem	Lavatório de pousar
Monteringsvejledning	Fritstående håndvask
Asennusohje	Pesuallas, pöytätasoasennus
Monteringsanvisning	Servant som står oppå benk
Monteringsanvisning	Tvättställ för placering på bänkskiva
Paigaldusjuhend	Alusele paigaldatav valamu
Instrukcja montażu	Umywalka nablatowa
Инструкция по монтажу	Накладная раковина
Montážní návod	Umyvadlo na desku
Návod na montáž	Umývadlo na dosku
Szerelési útmutató	Mosdókagyló
Upute za montažu	Umivaonik
Instrucțiuni de montaj	Lavoar pe blat
Navodila za montažo	Pultni umivalnik
Ръководство за монтаж	Мивки за поставяне отгоре
Montāžas instrukcija	Uzliekamā izlietne
Montavimo instrukcija	Uždedamas praustuvas
Montaj kılavuzu	Tezgah üstü lavabo
安装说明	碗盆
설치 설명서	여분의 개수대
取り付け説明書	カウンタートップ洗面器
دليل التركيب	حوض علوي

0325420000
0333420000
0334520000

Duravit AG · P.O. Box 240 · Werderstr. 36, 78132 Hornberg, Germany · Phone +49 7833 70 0 · Fax +49 7833 70 289 · info@duravit.com · www.duravit.com

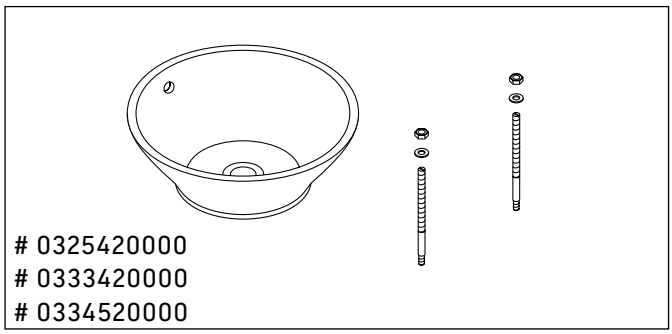

1

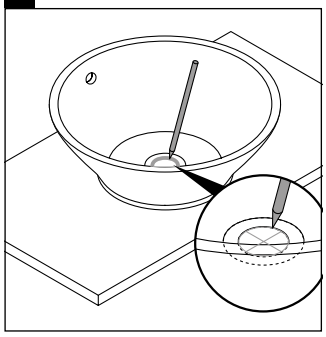

2

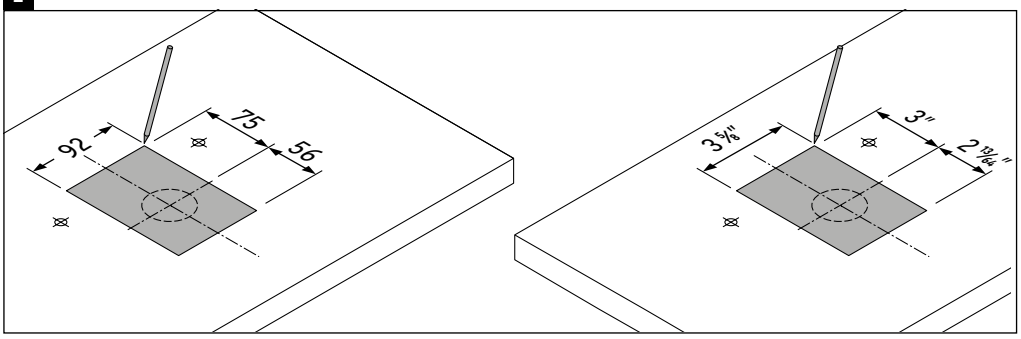

3

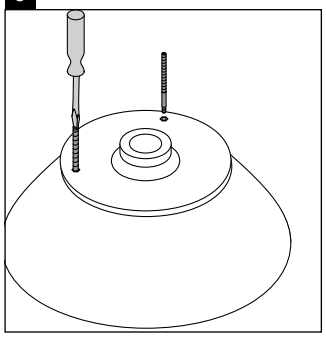

4

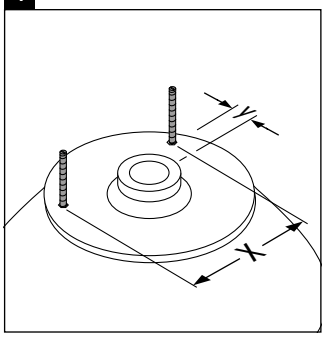

5

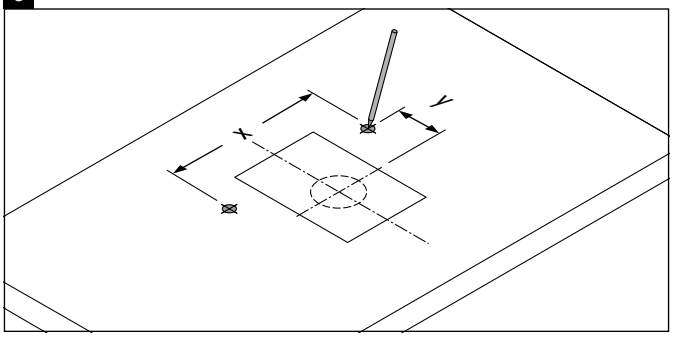

6

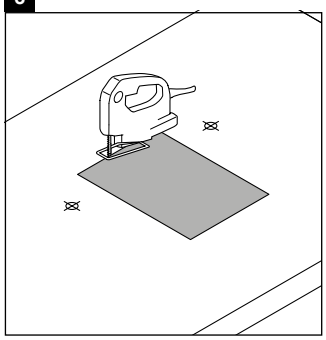

7

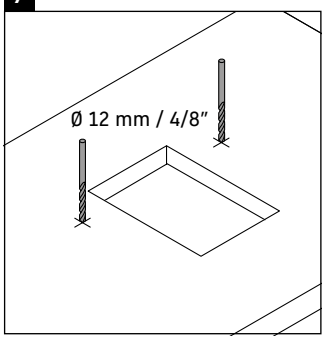

8

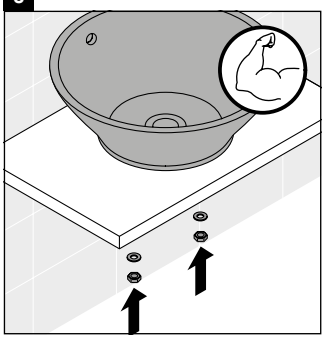

9

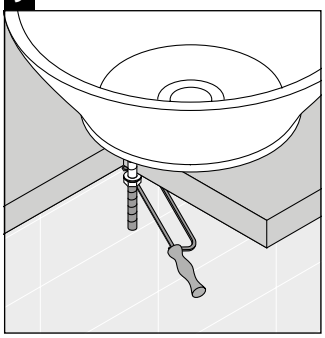

10

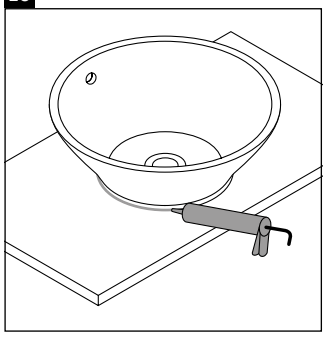

Best.-Nr. 51206/18.06.13 We reserve the right to make technical improvements and enhance the appearance of the products shown.